Original instructions

CH-2500L
TIMER&TURBO

CONVECTOR HEATER WITH TURBO
CONVECTEUR ÉLECTRIQUE AVEC TURBO
KONWEKTOR Z FUNKCJĄ TURBO
HEIZKONVEKTOR MIT TURBO FUNKTION
КОНВЕКЦИОННЫЙ ОБОГРЕВАТЕЛЬ С ТУРБОРЕЖИМОМ
CONVECTOR CU FUNCŢIE TURBO
CALEFACTORY POR CONVECCIÓN CON TURBO
AQUECEDOR POR CONVECÇÃO COM TURBO
TURBOLU KONVEKTÖR ISITICI

UK EAN: 3663602671084
EU EAN: 3663602671091

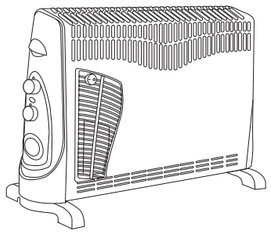

CH-2500L

Your product - **Votre produit** - Twój produkt - **Ваш светильник** - Produsul dumneavoastră - **Su producto** - O seu produto - **Ürününüz**

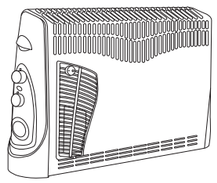

[01] x 1

[02] x 2

[03] x 6

You will need **- Vous aurez besoin de** - Co będzie potrzebne **- Benötigt** - Вам потребуется - **Usted necesitará** - Você terá de **- İhtiyacınız**

V20621 BX220IM/B3

01

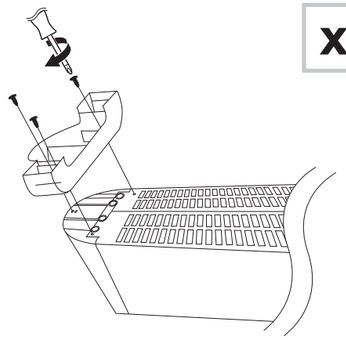

02

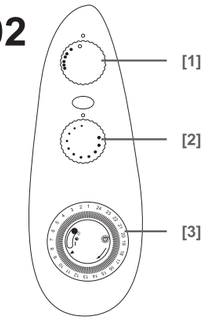

03

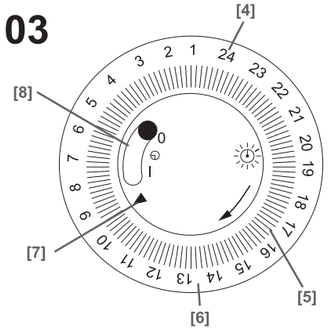

04

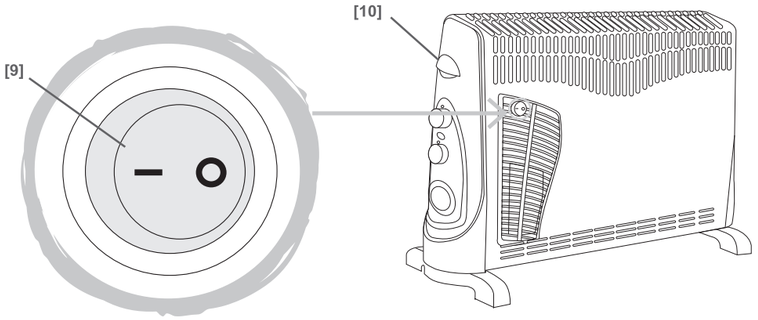

EN Getting started...

Safety

PLEASE READ THE FOLLOWING INSTRUCTIONS CAREFULLY BEFORE USING THE APPLIANCE.

THIS PRODUCT IS ONLY SUITABLE FOR WELL INSULATED SPACES OR OCCASIONAL USE.

☑ This appliance can be used by children aged from 8 years and above and persons with reduced physical, sensory or mental capabilities or lack of experience and knowledge if they have been given supervision or instruction concerning use of the appliance in a safe way and understand the hazards involved. Children shall not play with the appliance. Cleaning and user maintenance shall not be made by children without supervision.

☑ Children of less than 3 years should be kept away unless continuously supervised. Children aged from 3 years and less than 8 years shall only switch on/ off the appliance provided that it has been placed or installed in its intended normal operating position and they have been given supervision or instruction concerning use of the appliance in a safe way and understand the hazards involved. Children aged from 3 years and less than 8 years shall not plug in, regulate and clean the appliance or perform user maintenance.

☑ **CAUTION:** Some parts of this product can become very hot and cause burns. Particular attention has to be given where children and vulnerable people are present.

FR Pour bien commencer...

Sécurité

VEUILLEZ LIRE ATTENTIVEMENT LES INSTRUCTIONS SUIVANTES AVANT D'UTILISER L'APPAREIL.

CE PRODUIT NE PEUT ÊTRE UTILISÉ QUE DANS DES LOCAUX BIEN ISOLÉS OU DE MANIÈRE OCCASIONNELLE.

☑ Cet appareil peut être utilisé par des enfants âgés de 8 ans et plus, ainsi que par des personnes aux capacités physiques, sensorielles et mentales réduites ou manquant d'expérience et de connaissance, à condition qu'ils soient surveillés ou aient reçu les instructions concernant l'utilisation sûre de l'appareil et en comprennent les risques. Les enfants ne doivent pas jouer avec l'appareil. Le nettoyage et l'entretien ne doivent pas être effectués par des enfants sans surveillance.

☑ Les enfants de moins de 3 ans doivent être maintenus à distance de l'appareil, à moins d'être étroitement surveillés. Les enfants âgés de 3 à 8 ans peuvent uniquement allumer et éteindre l'appareil, à condition que celui-ci ait été placé ou installé dans sa position normale de fonctionnement et qu'ils soient surveillés ou aient reçu les instructions concernant l'utilisation sûre de l'appareil et en comprennent les risques. Les enfants âgés de 3 à 8 ans ne doivent pas brancher ou effectuer les réglages, l'entretien ou le nettoyage de l'appareil.

PL Pierwsze kroki...

Bezpieczeństwo

DOKŁADNIE PRZECZYTAĆ NINIEJSZĄ INSTRUKCJĘ PRZED UŻYCIEM URZĄDZENIA.

TEN PRODUKT JEST ODPOWIEDNI TYLKO DO SPORADYCZNEGO UŻYTKU LUB DO STOSOWANIA W DOBRZE IZOLOWANYCH POMIESZCZENIACH.

☑ Urządzenie może być użytkowane przez dzieci powyżej 8 roku życia i osoby o ograniczonej sprawności fizycznej, sensorycznej lub umysłowej, bądź o niedostatecznym doświadczeniu i wiedzy jedynie pod nadzorem lub po przeszkoleniu w zakresie bezpiecznej obsługi i zagrożeń. Dzieciom nie wolno bawić się w pobliżu urządzenia. Czyszczenie i konserwacja urządzenia dzieci mogą przeprowadzać wyłącznie pod nadzorem osoby dorosłej.

☑ Dzieci w wieku poniżej 3 lat muszą być pod stałym nadzorowane. Dzieci w wieku od 3 lat, a poniżej 8 lat mogą jedynie włączyć/wyłączyć urządzenie pod warunkiem, że zostało umieszczone lub zainstalowane w sposób prawidłowy oraz pod nadzorem lub po przeszkoleniu w zakresie bezpiecznej obsługi i zagrożeń. Dzieci w wieku od 3 lat, a poniżej 8 lat nie mogą podłączać, regulować i czyścić lub konserwować urządzenia.

DE Erste Schritte...

Sicherheit

LESEN SIE DIE FOLGENDEN HINWEISE VOR INBETRIEBNAHME DES GERÄTS SORGFÄLTIG DURCH.

DIESES PRODUKT IST NUR FÜR GUT ISOLIERTE RÄUME ODER FÜR DEN GELEGENTLICHEN GEBRAUCH GEEIGNET.

☑ Dieses Gerät kann von Kindern ab 8 Jahren sowie Personen mit eingeschränkten physischen, sensorischen oder geistigen Fähigkeiten oder Mangel an Erfahrung und Wissen verwendet werden, wenn sie beaufsichtigt oder bezüglich des sicheren Gebrauchs unterwiesen wurden und die daraus resultierenden Gefahren verstanden haben. Kinder dürfen nicht mit dem Gerät spielen. Die Reinigung und Benutzerwartung darf nicht durch Kinder ohne Aufsicht erfolgen.

☑ Kinder unter 3 Jahren sollten von dem Gerät ferngehalten werden, es sei denn, sie werden kontinuierlich beaufsichtigt. Kindern zwischen 3 und 8 Jahren dürfen das Gerät nur ein- und ausschalten, wenn sie beaufsichtigt werden oder bezüglich des sicheren Gebrauchs des Gerätes unterwiesen wurden und die daraus resultierenden Gefahren verstanden haben, vorausgesetzt, dass das Gerät in seiner normalen Gebrauchslage platziert oder installiert ist. Kinder zwischen 3 und 8 Jahren dürfen nicht den Stecker in die Steckdose stecken, das Gerät nicht regulieren, das Gerät nicht reinigen und/oder nicht die Wartung durch den Benutzer durchführen.

RUS Начало...

Безопасность

ВНИМАТЕЛЬНО ПРОЧТИТЕ СЛЕДУЮЩИЕ ИНСТРУКЦИИ ПЕРЕД ИСПОЛЬЗОВАНИЕМ ПРОДУКТА.

ДАННОЕ УСТРОЙСТВО ПОДХОДИТ ТОЛЬКО ДЛЯ НЕРЕГУЛЯРНОГО ИСПОЛЬЗОВАНИЯ ЛИБО ЭКСПЛУАТАЦИИ В ХОРОШО ИЗОЛИРОВАННЫХ МЕСТАХ.

☑ Данным устройством могут пользоваться дети в возрасте от 8 лет, а также лица с ограниченными физическими или умственными возможностями, с нарушениями органов чувств или не имеющие опыта или знаний по использованию данного устройства под наблюдением или после получения указаний по его использованию безопасным образом, с разъяснением возможных опасностей. Не позволяйте детям играть с данным устройством. Не позволяйте детям производить очистку и техническое обслуживание устройства без наблюдения взрослых.

Siguranţă

VĂ RUGĂM SĂ CITIŢI CU ATENŢIE INSTRUCŢIUNILE URMĂTOARE ÎNAINTE DE UTILIZAREA APARATULUI.

ACEST PRODUS ESTE ADECVAT NUMAI PENTRU SPAȚIILE BINE IZOLATE SAU PENTRU UTILIZAREA OCAZIONALĂ.

- ☑ 3 Acest aparat poate fi folosit de copii începând de la vârsta de 8 ani și de persoane cu capacități fizice,senzoriale sau mentale reduse sau fără experiență și cunoștințe dacă au fost supravegheate sau instruite cu privire la utilizarea aparatului în condiții de siguranță și înțeleg riscurile implicate. Copiii nu trebuie să se joace cu aparatul,și întreținerea nu se poate face de către copii fără supraveghere.
- ☑ Copiii mai mici de 3 ani trebuie ținuți departe,dacă nu sunt supravegheați tot timpul.
- ☑ Copiii cu vârsta de la 3 ani și mai mică de 8 ani vor porni/opri aparatul, cu condiția ca acesta să fie așezat sau instalat în poziția sa normală de funcționare și sunt supravegheați și instruiți cu privire la utilizarea aparatului într-un mod sigur și înțeleg pericolele implicate. Copiii cu vârsta de la 3 ani și mai mică de 8 ani nu trebuie să conecteze, regleze sau curețe aparatul sau să efectueze lucrări de întreținere.
- ☑ **ATENȚIE -** Anumite componente ale acestui produs pot deveni foarte fierbinți și pot provoca arsuri. O atenție deosebită trebuie acordată în cazul în care sunt prezenți copii și persoane vulnerabile.
- ☑ În cazul în care cablul de alimentare este deteriorat, acesta trebuie înlocuit de către producător, agentul său de service sau de personal calificat în domeniu pentru a evita un pericol.
- ☑ Nu trebuie așezat în apropierea unei prize.
- ☑ Nu utilizați acest încălzitor în imediata apropiere a unei băi, duș sau piscine.
- ☑ **ATENȚIE:** Pentru a evita un pericol din cauza resetării accidentale a releului termic, acest aparat nu trebuie alimentat printr-un dispozitiv de comutare extern, precum cronometru, sau conectat la un circuit care este, în mod regulat, pornit și oprit de utlitate.

AVERTISMENT: Pentru evitarea supraîncălzirii, nu acoperiți încălzitorul.

Seguridad

POR FAVOR, LEA LAS SIGUIENTES INSTRUCCIONES CON ATENCIÓN ANTES DE UTILIZAR EL APARATO.

ESTE PRODUCTO ESTÁ INDICADO ÚNICAMENTE EN LUGARES ABRIGADOS O PARA UNA UTILIZACIÓN PUNCTUAL.

- ☑ Este aparato puede ser utilizado por niños de a partir de 8 años de edad en adelante y personas con capacidades físicas, sensoriales o mentales reducidas o falta de experiencia y conocimiento si han sido supervisados o instruidos acerca del uso del aparato de una manera segura y comprenda los peligros involucrados. Los niños no deben jugar con el aparato. La limpieza y mantenimiento del aparato no será realizado por niños sin supervisión.
- ☑ Los niños de menos de 3 años de edad deben mantenerse lejos al menos que estén supervisados continuamente.
- ☑ Los niños de 3 años y menos de 8 años sólo podrán encender / apagar el aparato, siempre que haya sido colocado o instalado en su posición normal de funcionamiento prevista y que sean supervisados o instruidos acerca del uso del aparato de una forma segura y entiendan los riesgos involucrados. Los niños de 3 años y menos de 8 años no podrán conectar, regular y limpiar el aparato o realizar ningún tipo mantenimiento del aparato.
- ☑ **PRECAUCIÓN** - Algunas partes de este producto pueden llegar a estar muy calientes y causar quemaduras. Prestar particular atención en aquellos lugares donde los niños y las personas vulnerables están presentes.
- ☑ Si el cable de suministro está dañado, debe ser reemplazado por el fabricante, su agente de servicio o una persona de cualificación similar para evitar peligros.
- ☑ El radiador no se debe colocar inmediatamente debajo de una toma de corriente.
- ☑ No utilice este radiador en las inmediaciones de una bañera, ducha o piscina.
- ☑ **PRECAUCIÓN:** Para evitar accidentes provocados por la reactivación accidental de la desconexión térmica, este aparato no debe estar alimentado a través de un dispositivo externo, como un temporizador, y tampoco se debe conectar a un circuito que sea encendido y apagado por este accesorio.

ADVERTENCIA: Para evitar el sobrecalentamiento, no tape el radiador.

Segurança

POR FAVOR, LEIA AS SEGUINTES INSTRUÇÕES ANTES DE USAR O APARELHO.

ESTE PRODUTO É ADEQUADO APENAS PARA ESPAÇOS BEM ISOLADOS ESPAÇOS OU UTILIZAÇÃO OCASIONAL.

- ☑ Este dispositivo pode ser usado por crianças a partir de 8 anos e mais e pessoas com reduzidas capacidades físicas, sensoriais ou mentais ou falta de experiência e conhecimento, se tiverem recebido supervisão ou instruções relativas à utilização do aparelho de forma segura e entender os perigos envolvidos. As crianças não devem brincar com o aparelho. Limpeza e manutenção do aparelho não será realizada por crianças sem supervisão.
- ☑ As crianças com menos de 3 anos de idade deverão ser mantidas afastadas, a não ser que sejam constantemente supervisionadas.
- ☑ As crianças dos 3 aos 8 anos de idade só deverão ligar/desligar o aparelho se este for colocado ou instalado na sua posição normal de funcionamento, e se forem supervisionadas ou ensinadas a usar o aparelho de um modo seguro e compreendam os perigos envolvidos. As crianças dos 3 aos 8 anos de idade não deverão ligar à alimentação, afinar nem limpar o aparelho, nem deverão efetuar amanutenção.
- ☑ **ATENÇÃO** - algumas partes deste produto pode ser muito quente e causar queimaduras. Preste especial atenção nos locais onde se encontram as crianças e pessoas vulneráveis.
- ☑ Se o cabo de alimentação estiver danificado, deve ser substituído pelo fabricante, pelo agente autorizado ou pessoa qualificada para aaim se evitarem perigos.
- ☑ O do radiador não deve ser colocado imediatamente debaixo de uma tomada.
- ☑ Não use este radiador em perto de uma banheira, chuveiro ou piscina.
- ☑ **CUIDADO:** Para evitar acidentes causados por reativação acidental do corte térmico, este aparelho não deve ser alimentado através de um dispositivo externo, como um temporizador nem ser conectado a um circuito que seja ligado e desligado por este acessório.

AVISO: Para evitar o superaquecimento, não bloqueie o radiador.

Güvenlik

LÜTFEN ALETI KULLANMADAN ÖNCE TÜM TALİMATLARI DİKKATLİCE OKUYUNUZ.

BU ÜRÜN KAPALI ALANLARDA KULLANIM İÇİN UYGUNDUR.

- ☑ Bu cihaz, gözetilmeleri veya cihazın emniyetli bir şekilde kullanımına ilişkin talimat verilmesi ve ilgili tehlikeleri anlamaları kaydıyla, 8 ve üzeri yaştaki çocuklar ve düşük fiziksel, duyusal veya zihinsel yetenekleri olan ya da deneyim ve bilgisi olmayan kişiler tarafından kullanılabilir. Çocuklar cihazla oynamamalıdır. Temizlik ve kullanıcı bakımı gözetimsiz olarak çocuklar tarafından yapılmamalıdır.
- ☑ 3 yaş altındaki çocuklar sürekli gözetilmedikçe uzak tutulmalıdır. 3 yaşından 8 yaşına kadar olan çocuklar cihazı istenen normal çalışma konumunda yerleştirilmiş veya kurulmuş olması ve gözetilmeleri veya cihazın emniyetli bir şekilde kullanımına ilişkin talimat verilmesi ve ilgili tehlikeleri anlamaları kaydıyla açabilir/ kapatabilir. 3 yaşından 8 yaşına kadar olan çocuklar cihazın fişini takmamalı, ayarlamamalı ve temizlememeli ya da kullanıcı bakımı yapmamalıdır.
- ☑ **DİKKAT—** Bu ürünün bazı parçaları çok ısınabilir ve yanıklara yol açabilir. Çocukların ve savunmasız kişilerin bulunduğu yerlerde özel dikkat gösterilmelidir.
- ☑ Elektrik kablosu hasar görmüşse, üretici, servis ya da kalifiye bir kişi tarafından değiştirilmelidir.
- ☑ Isıtıcı, prizin hemen altına yerleştirilmemelidir.
- ☑ Isıtıcıyı banyo, duş veya yüzme havuzunun çok yakın çevresinde kullanmayın.
- ☑ **UYARI:** Termal akım kesiniminin yanlış sıfırlanmasından kaynaklanan hasardan kaçınmak için bu cihaz zamanlayıcı gibi harici bir açma/kapama cihazıyla kullanılmamalıdır veya alet tarafından düzenli olarak açılıp kapanan bir devreye bağlanmamalıdır.

DİKKAT: Aşırı ısınmadan kaçınmak için ısıtıcıyı örtmeyin.

EN Getting started...

- ☑ If the supply cord is damaged, it must be replaced by the manufacturer, its service agent or similarly qualified persons in order to avoid a hazard.
- ☑ The heater must not be located immediately below a socket-outlet.
- ☑ Do not use this heater in the immediate surroundings of a bath, a shower or a swimming pool.
- ☑ **CAUTION:** In order to avoid a hazard due to inadvertent resetting of the thermal cutout, this appliance must not be supplied through an external switching device, such as a timer, or connected to a circuit that is regularly switched on and off by the utility.

WARNING: In order to avoid overheating, do not cover the heater.

- ☑ Place the appliance on a flat, stable, heat-resistant surface. Operating the product in any other position could cause a hazard.
- ☑ There may be trace of odour during the first few minutes of initial use. This is normal and will quickly disappear.
- ☑ Keep combustible material such as furniture, cushions, bedding, paper, clothes, curtains etc. at least 1 m away from the heater.
- ☑ This appliance is designed for use as a supplementary heat source, it is not intended to be the main source of heat.
- ☑ Do not use the heater unless the feet are correctly fixed.
- ☑ **CAUTION:** Due to the high rated power, we do not advise using this product plugged in to an extension lead. If you really need to use an extension lead, please ensure you do not exceed the maximum rated running wattage/load of the extension lead.

FR Pour bien commencer...

- ☑ **ATTENTION :** Certaines parties de ce produit peuvent devenir très chaudes et causer des brûlures. Une attention particulière est de rigueur en présence d'enfants et de personnes vulnérables.
- ☑ Si le câble d'alimentation est endommagé, il doit être remplacé par le fabricant, son agent de service ou une personne aux qualifications similaires, afin d'éviter tout risque.
- ☑ L'appareil de chauffage ne doit pas se situer directement sous une prise secteur.
- ☑ Ne pas utiliser cet appareil de chauffage à proximité d'une baignoire, d'une douche ou d'une piscine.
- ☑ **ATTENTION :** Afin d'éviter tout risque dû à une réinitialisation accidentelle du disjoncteur thermique, cet appareil ne doit pas être alimenté via un dispositif de commutation externe tel qu'une minuterie, ou branché sur un circuit régulièrement allumé et éteint par le fournisseur.

AVERTISSEMENT : Afin d'éviter toute surchauffe, ne couvrez pas l'appareil de chauffage.

- ☑ Placez l'appareil sur une surface plane, stable et thermorésistante. Toute autre position de l'appareil est potentiellement dangereuse.
- ☑ Lors de la première utilisation, une légère odeur peut être émise pendant les première minutes. Il s'agit d'une situation normale qui disparaitra rapidement.
- ☑ Maintenez les matériaux inflammables tels que les meubles, les coussins, la literie, le papier, les vêtements, les rideaux, etc. à au moins 1 m du chauffage.
- ☑ Cet appareil est conçu pour être utilisé comme une source de chaleur supplémentaire. Il n'est pas destiné à servir de source de chaleur principale
- ☑ Ne pas utiliser l'appareil de chauffage si les pieds ne sont pas fixés correctement.

PL Pierwsze kroki…

- ☑ **UWAGA! -** Niektóre części tego urządzenia mogą być bardzo gorące i mogą spowodować poparzenia. Szczególną uwagę należy zwrócić, w obecności dzieci i osób wrażliwych.
- ☑ W przypadku uszkodzonego kabla zasilającego, w celu uniknięcia zagrożenia, musi on zostać wymieniony przez producenta, punkt serwisowy lub osobę o podobnych kwalifikacjach.
- ☑ Ogrzewacza nie należy umieszczać bezpośrednio pod gniazdem źródła zasilania.
- ☑ Nie należy używać ogrzewacza w bezpośrednim sąsiedztwie wanny, prysznica lub basenu.
- ☑ **UWAGA:** W celu uniknięcia niebezpieczeństwa niezamierzonego zresetowania wyłącznika bezpieczeństwa, urządzenia nie należy podłączać do urządzenia zewnętrznego, takiego jak programator czasowy, lub systemu regularnie włączającego i wyłączającego urządzenie.

OSTRZEŻENIE: Aby uniknąć przegrzania, nie należy przykrywać ogrzewacza.

- ☑ Umieść urządzenie na płaskiej, stabilnej powierzchni odpornej na wysokie temperatury. Eksploatacja produktu w nieodpowiednim położeniu może spowodować zagrożenie.
- ☑ Przy pierwszym użyciu urządzenia, przez pierwsze minuty może wydzielać się nieprzyjemny zapach. Jest to normalne i powino szybko ustąpić.
- ☑ Ogrzewacz eksploatować z dala od przedmiotów łatwopalnych, takich jak meble, poduszki, pościel, gazety, odzież, zasłony itp. Zachować odległość co najmniej 1m.
- ☑ Urządzenie jest przeznaczone do wykorzystania jako dodatkowe źródło ciepła, nie może stanowić głównego źródła ciepła.
- ☑ Nie używać grzejnika bez prawidłowo zamocowanych nóżek.

DE Erste Schritte...

- ☑ **VORSICHT –** Einige Teile des Produktes können sehr heiß werden und Verbrennungen verursachen. Besondere Vorsicht ist geboten, wenn Kinder und schutzbedürftige Personen anwesend sind.
- ☑ Wenn das Netzkabel beschädigt ist, muss es vom Hersteller, seinem Kundendienst oder einer ähnlich qualifizierten Person ausgetauscht werden, um Gefährdungen zu vermeiden.
- ☑ Das Gerät darf sich nicht unmittelbar unterhalb einer Wandsteckdose befinden.
- ☑ Dieses Heizgerät nicht in unmittelbarer Nähe einer Badewanne, einer Dusche oder eines Schwimmbeckens benutzen.
- ☑ **ACHTUNG:** Um Gefahren durch das unabsichtliche Zurücksetzen des Thermoschutzes zu vermeiden, darf dieses Gerät nicht über ein externes Schaltgerät, wie zum Beispiel einen Zeitschalter, betrieben oder mit einem Schaltkreis verbunden werden, der regelmäßig vom Elektrizitätsversorgungsunternehmen ein- und ausgeschaltet wird.

Warnung! Um Überhitzung zu vermeiden, decken Sie das Gerät nicht ab.

- ☑ Stellen Sie das Gerät auf eine ebene, stabile und hitzebeständige Fläche. Der Betrieb des Gerätes in einer anderen Position kann eine Gefahr hervorrufen.
- ☑ Während der ersten Minuten des erstmaligen Gebrauchs ist möglicherweise ein schwacher unangenehmer Geruch wahrnehmbar. Diese Geruchsbildung ist normal und lässt bald nach.
- ☑ Halten Sie mindestens 1 m Abstand zwischen dem Heizgerät und brennbaren Materialien, wie z. B. Möbel, Kissen, Bettzeug, Papier, Kleidung, Vorhänge usw.
- ☑ Dieses Gerät ist für die Verwendung als Zusatzheizung und nicht als Hauptwärmequelle vorgesehen.
- ☑ Verwenden Sie das Heizgerät nicht, solange die Standfüße nicht korrekt fixiert sind.

RUS Начало…

- ☑ Не следует допускать к использованию устройства детей младше 3 лет без постоянного наблюдения. Дети в возрасте от 3 до 8 лет могут только включать и выключать устройство при условии его надлежащего размещения и установки в нормальное рабочее положение, а также наблюдения со стороны взрослых или после получения соответствующих указаний по использованию устройства безопасным образом, с разъяснением возможных опасностей. Не следует разрешать детям в возрасте от 3 до 8 лет подключать устройство к сети или производить его регулировку и техническое обслуживание.
- ☑ **ОСТОРОЖНО!** – Некоторые детали данного устройства сильно нагреваются и могут вызвать ожоги. Необходимо быть особо внимательным в присутствии детей и уязвимых людей.
- ☑ Если электрический шнур поврежден, его должен заменять производитель, сервисный центр производителя или квалифицированный специалист, чтобы предотвратить риск.
- ☑ Нельзя располагать нагреватель непосредственно под розеткой.
- ☑ Не пользуйтесь этим нагревателем в непосредственной близости от ванны, душа или бассейна.
- ☑ **ОСТОРОЖНО:** во избежание риска, связанного с непреднамеренным сбросом термозащиты, нельзя подключать данное устройство к сети питания через внешнее переключающее устройство, такое как таймер, или подключать его к цепи, которую регулярно включают и выключают.

ВНИМАНИЕ : во избежание перегрева не накрывайте нагреватель.

- ☑ Устанавливайте устройство на плоскую, стабильную, теплостойкую поверхность. Использование устройства в любых других условиях может представлять опасность.
- ☑ В течение нескольких минут первого использования устройства может появиться запах. Это нормально, запах быстро прекратится.

RO

Începerea...

- ☑ Așezați aparatul pe o suprafață plană, stabilă, rezistentă la căldură. Utilizarea produsului în orice altă poziție ar putea provoca un pericol.
- ☑ Pot exista urme de miros în primele câteva minute de utilizare. Acest lucru este normal și va dispărea repede.
- ☑ Păstrați materiale inflamabile, cum ar fi mobilier, perne, lenjerie de pat, hârtie, haine, perdele etc, la cel puțin 1 m distanță față de încălzitor.
- ☑ Acest dispozitiv este conceput pentru a fi utilizat ca surse de energie termică suplimentare, nu este destinat să fie principala sursă de căldură.
- ☑ Nu folosiți corpul de încălzire până când picioarele nu sunt fixate corect.

ES

Introducción...

- ☑ Colocar el aparato en una superficie plana, estable, resistente al calor. El funcionamiento del producto en cualquier otra posición podría ser peligroso.
- ☑ Durante los primeros minutos del uso inicial, puede percibirse cierto olor. Esto es normal y desaparecerá rápidamente.
- ☑ Mantenga el material inflamable como muebles, cortinas, ropa de cama, papel, ropa, cortinas, etc. a más de 1 m de distancia del radiador.
- ☑ Este aparato ha sido diseñado para ser utilizado como un calefactor secundario, no puede ser la principal fuente de calor.
- ☑ No utilice el calentador a menos que las patas estén correctamente fijadas.

PT

Como começar...

- ☑ Coloque a unidade em uma superfície plana, estável, resistente ao calor. O desempenho do produto em qualquer outra posição pode ser perigoso.
- ☑ Durante os primeiros minutos de uso inicial, pode ser percebido algum odor . Isso é normal e desaparecerá rapidamente.
- ☑ Mantenha os materiais inflamáveis, tais como móveis, cortinas, roupa de cama, papel, roupas, cortinas, etc. a mais do que 1 m de distância a partir do do radiador.
- ☑ Este aparelho foi concebido para ser utilizado como um aquecedor secundário, não podendo por isso ser a principal fonte de calor.
- ☑ Não utilize o aquecedor enquanto os pés não estiverem corretamente instalados.

TR

Başlarken...

- ☑ Ürünü düz, sağlam ve ısıya karşı dayanıklı bir yüzeye yerleştirin. Ürünü farklı bir konumda çalıştırma zarara neden olabilir.
- ☑ İlk kullanım sırasında hafif bir koku olabilir. Bu normaldir ve kısa sürede sona erecektir.
- ☑ Mobilya, yastık, yatak, kağıt, giysi, perde gibi yanıcı maddeleri ısıtıcıdan en az 1 metre uzakta tutun.
- ☑ Bu cihaz yardımcı ısı kaynağı olarak tasarlanmıştır, ana ısı kaynağı olarak tasarlanmamıştır.
- ☑ Ayaklar doğru bir şekilde sabitlenmediyse ısıtıcıyı kullanmayın.

EN In more detail...

Thermal Cut-Out

☑ **CAUTION:** This product has one non-self-resetting overheat protection devices. In the event that the heater stops working as a result of overheating take the following immediate steps: switch the electricity off at the socket and remove the plug. Remove any objects that are covering the product.
CAUTION: Do not touch the heater as it will be hot.

☑ Set the master on/off switch to **O** (off position) and leave the heater to cool for at least 15 minutes. Once completely cool, reconnect the heater and switch it on.

Intended use

> This product is intended for indoor use only. It is not intended for commercial use.

> This product contains no user serviceable parts and requires little maintenance. Leave any servicing or repairs to qualified personnel only.

> Before connecting the appliance to the power supply, check that the power supply voltage and current rating corresponds with the power supply details shown on the appliance rating label.

Parts list

1. Temperature selection knob
   - ○ - heating off
   - ● - 1000 W (low heat)
   - ● ● - 1500 W (medium heat)
   - ● ● ● - 2500 W (high heat)
2. Thermostat knob
3. Manual timer
4. Time readout dial
5. Segment pins
6. Rotating dial (turn clockwise only)
7. Arrow pointer (points to the current time of day)
8. Master on/off and timer switch
   - 0 - heater off
   - ◷ - timer on
   - I - heater on, timer off
9. Fan on/off switch
10. Carrying handle (on both sides)

Switching on/off

1. Place the product on a flat and heat-resistant surface.
2. Connect the power plug into a suitable electrical outlet.
3. Set the master switch (8) to **I** position.
4. Turn the thermostat knob (2) fully clockwise.
5. Set the temperature selection knob (1) to a desired setting.
6. When the desired room temperature has been reached, turn the thermostat knob (2) slowly anti-clockwise until the control light on the thermostat knob goes off. The built-in thermostat now maintains that temperature by automatically switching the heater on and off.

FR Et dans le détail...

Disjoncteur thermique

☑ **ATTENTION :** Ce produit comporte un dispositif de protection contre la surchauffe sans réinitialisation automatique. Si l'appareil de chauffage arrête de fonctionner pour cause de surchauffe, suivez immédiatement les étapes suivantes : coupez l'alimentation de la prise et retirez la fiche. Retirez tous les objets couvrant le produit.
ATTENTION : Ne touchez pas l'appareil de chauffage, car celui-ci est chaud.

☑ Positionnez l'interrupteur de commande on/off sur **O** (position off), puis laissez l'appareil de chauffage refroidir pendant au moins 15 minutes. Une fois complètement refroidi, rebranchez l'appareil de chauffage et allumez-le.

Utilisation prévue

> Ce produit est exclusivement destiné à un usage intérieur. Il n'est pas destiné à un usage commercial.

> Ce produit contient des composants ne pouvant pas être réparés par l'utilisateur et nécessite peu d'entretien. Laissez uniquement du personnel qualifié prendre en charge l'entretien ou les réparations.

Liste des pièces

1. Bouton de sélection de la température
   - ○ - chauffage éteint
   - ● - 1000 W (faible chaleur)
   - ● ● - 1500 W (chaleur moyenne)
   - ● ● ● - 2500 W (forte chaleur)
2. Molette du thermostat
3. Minuterie manuelle
4. Cadran de lecture de l'heure
5. Graduations
6. Cadran rotatif
7. Pointeur flèche (pointe sur l'heure actuelle)
8. Interrupteur de commande on/off et minuterie
   - 0 - chauffage éteint
   - ◷ - minuterie activée
   - I - chauffage allumé, minuterie désactivée
9. Interrupteur on/off du ventilateur
10. Poignée de transport (de chaque côté)

Mise sous/hors tension

1. Placez le produit sur une surface plane et résistante à la chaleur.
2. Branchez la fiche d'alimentation sur une prise de courant appropriée.
3. Positionnez l'interrupteur de commande (8) sur **I.**
4. Tournez la molette du thermostat (2) à fond dans le sens des aiguilles d'une montre.
5. Positionnez le bouton de sélection de la température (1) sur le réglage souhaité.

PL Więcej szczegółów...

Wyłącznik termalny

☑ **UWAGA:** Urządzenie posiada jedno niesamoresetujące się zabezpieczenie przed przegrzaniem. W przypadku, gdy grzejnik przestanie pracować w wyniku przegrzania, należy natychmiast wyłączyć zasilanie w kontakcie i wyjąć wtyczkę z gniazdka.
Należy usunąć jakiekolwiek przedmioty przykrywające urządzenie.
UWAGA: Nie należy dotykać grzejnika, ponieważ będzie on gorący.

☑ Ustawić główny przełącznik on/off na **O** (położenie off) i odczekać 15 minut, aż grzejnik ostygnie. Gdy urządzenie całkowicie ostygnie, podłączyć grzejnik do kontaktu i włączyć.

Przeznaczenie

> Produkt jest przeznaczony wyłącznie do użytku w pomieszczeniach. Urządzenie to nie jest przeznaczone do użytku komercyjnego.

> W urządzeniu nie znajdują się części podlegające samodzielnej naprawie przez użytkownika, urządzenie nie wymaga częstej konserwacji. Wszelkie prace serwisowe należy powierzyć wykwalifikowanemu serwisowi.

> Przed podłączeniem urządzenia do zasilania należy sprawdzić, czy napięcie i prąd zasilania odpowiadają parametrom podanym na tabliczce znamionowej.

Lista części

1. Pokrętło wyboru mocy
   - ○ - wyłączenie ogrzewania
   - ● - 1000 W (ogrzewanie przy niskiej mocy)
   - ● ● - 1500 W (ogrzewanie przy średniej mocy)
   - ● ● ● - 2500 W (ogrzewanie przy wysokiej mocy)
2. Pokrętło termostatu
3. Ręczny programator
4. Wskazanie zegara
5. Styki segmentu
6. Pokrętło obrotowe (tylko zgodnie z ruchem wskazówek zegara)
7. Strzałka wskaźnika (wskazuje bieżącą godzinę)
8. Główny przełącznik on/off i przełącznik programatora
   - 0 - wyłączenie grzejnika
   - ◷ - włączanie programatora
   - I - włączenie grzejnika, wyłączanie programatora
9. Przełącznik on/off (włączanie/wyłączanie) wentylatora
10. Uchwyt do transportu (po obu stronach)

Włączanie/wyłączanie

1. Ustawić urządzenie na płaskiej powierzchni odpornej na ciepło.
2. Podłączyć przewód sieciowy do odpowiedniego gniazdka.
3. Ustawić główny przełącznik (8) w pozycję I.
4. Przekręcić całkowicie pokrętło termostatu (2) zgodnie z ruchem wskazówek zegara.

DE Weitere Details...

Thermowächter

☑ **ACHTUNG:** Dieses Gerät verfügt über eine nicht selbstständig zurücksetzende Überhitzungsschutzeinrichtung. Für den Fall, dass der Heizlüfter aufgrund einer Überhitzung nicht mehr arbeitet, gehen Sie wie folgt vor: Schalten Sie den Strom aus und ziehen Sie den Stecker ab. Entfernen Sie alle Gegenstände, die das Gerät abdecken.
ACHTUNG: Berühren Sie den Heizlüfter nicht, da er heiß ist.

☑ Legen Sie den Hauptschalter (On/Off) auf **O** (Ausschaltposition) und lassen Sie den Heizlüfter mindestens 15 Minuten lang abkühlen. Sobald das Gerät vollständig abgekühlt ist, schließen Sie es wieder an die Steckdose an und schalten Sie es ein.

Bestimmungsgemäßer Gebrauch

> Dieses Gerät ist nur für den Gebrauch in Innenbereichen bestimmt. Es ist nicht für den gewerblichen Gebrauch vorgesehen.

> Dieses Gerät enthält keine durch den Anwender zu wartenden Teile und verursacht einen geringen Wartungsaufwand. Lassen Sie jegliche Wartungs- bzw. Reparaturarbeiten ausschließlich von qualifiziertem Fachpersonal durchführen.

> Prüfen Sie, ob Spannung und Nennstrom der Stromquelle mit den Angaben zur Stromversorgung auf dem Typenschild des Produktes übereinstimmen, bevor Sie das Gerät mit der Stromquelle verbinden.

Geräteteile

1. Temperaturwahlknopf
   - ○ - Heizung aus
   - ● - 1000 W (niedrige Hitze)
   - ● ● - 1500 W (mittlere Hitze)
   - ● ● ● - 2500 W (starke Hitze)
2. Thermostatrad
3. Manueller Timer
4. Zeitskala
5. Intervallzeiger
6. Drehscheibe (Drehung nur im Uhrzeigersinn)
7. Anzeigepfeil (Anzeige der Tageszeit)
8. Hauptschalter ein/aus und Umschaltung des Timers
   - 0 - Heizung aus
   - ◷ - Timer ein
   - I - Heizung ein, Timer aus
9. Ein/Aus-Schalter Lüfter
10. Tragegriff (beidseitig)

Ein-/Ausschalten

1. Stellen Sie das Gerät auf einer geraden und hitzebeständigen Fläche auf.
2. Verbinden Sie den Netzstecker mit einer geeigneten Steckdose.
3. Legen Sie den Hauptschalter (8) auf **I.**
4. Drehen Sie das Thermostatrad (2) eine volle Umdrehung im Uhrzeigersinn.

RUS Подробнее...

☑ Следите за тем, чтобы легковоспламеняющиеся материалы, такие как мебель, подушки, постельное белье, бумага, одежда, занавески и т.д. находились на расстоянии не менее 1 м от нагревателя.

☑ Данное устройство разработано в качестве дополнительного источника тепла и не предназначено для использования в качестве основного источника тепла.

☑ Используйте обогреватель, только если ножки правильно закреплены.

Тепловой предохранитель

☑ **ВНИМАНИЕ!** Данный прибор оснащен одним устройством защиты от перегрева без функции самовозврата. Если обогреватель перестал работать в результате перегрева, незамедлительно выполните следующие действия: отключите питание розетки и извлеките вилку.
Удалите все объекты, которые закрывают устройство.
ВНИМАНИЕ! Не прикасайтесь к обогревателю — он очень горячий.

☑ Установите главный выключатель в положение **O** (выключено) и дайте обогревателю остыть не менее 15 минут. После остывания снова подключите обогреватель к источнику питания и включите.

Область применения

> Данное устройство предназначено для использования только внутри помещений. Устройство не предназначено для коммерческого использования.

> Данное устройство не содержит частей, обслуживаемых пользователем, и почти не требует ухода. Обслуживание и ремонт устройства должен выполнять только квалифицированный специалист.

> Перед подключением устройства к источнику электропитания убедитесь, что напряжение и сила тока источника соответствуют номинальным значениям, указанным на паспортной табличке устройства.

RO Mai multe detalii…

Siguranță termică

☑ **ATENȚIE:** Acest produs este echipat cu un dispozitiv de siguranță împotriva supraîncălzirii care nu se resetează singur. În cazul care aparatul se oprește datorită supraîncălzirii, executați următorii pași: întrerupeți alimentarea electrică de la priză și scoateți ștecherul.
Îndepărtați orice obiecte care acoperă produsul.
ATENȚIE: Nu atingeți aparatul deoarece este fierbinte.

☑ Poziționați întrerupătorul principal pornit/oprit pe **O** (oprit) și lăsați radiatorul să se răcească cel puțin 15 minute. După ce radiatorul s-a răcit complet, reconectați-l și porniți-l.

Destinația de utilizare

> Acest produs este destinat numai pentru utilizare în interior. Aparatul nu este destinat utilizării în scop comercial.

> Acest produs nu conţine piese care pot fi depanate de utilizator şi necesită foarte puţină întreţinere. Adresaţi-vă numai personalului de service calificat pentru depanare sau reparaţii.

> Înainte de a conecta aparatul la reţeaua de alimentare electrică, verificaţi ca tensiunea şi curentul de alimentare să corespundă cu detaliile indicate pe plăcuţa cu caracteristici electrice a produsului.

Lista pieselor componente

1. Selector de temperatură
   - O - încălzire oprită
   - ● - 1000 W (încălzire minimă)
   - ● ● - 1500 W (încălzire medie)
   - ● ● ● - 2500 W (încălzire maximă)
2. Buton termostat
3. Temporizator manual
4. Cadran al duratei
5. Gradații
6. Cadran rotativ (se rotește numai în sens orar)
7. Săgeată indicatoare (indică ora curentă)
8. Întrerupător principal și temporizator
   - 0 - radiator oprit
   - ◷ - temporizator activat
   - I - radiator pornit, temporizator oprit
9. Întrerupător pornit/oprit ventilator
10. Mâner de transport (pe ambele laturi)

Pornirea/Oprirea

1. Amplasați produsul pe o suprafață dreaptă și rezistentă la căldură.
2. Introduceți ștecherul într-o priză de rețea adecvată.
3. Poziționați întrerupătorul principal (8) pe I.
4. Rotiți butonul termostatului (2) la maxim în sens orar.
5. Poziționați selectorul de temperatură (1) la temperatura dorită.
6. Când temperatura dorită din încăpere a fost atinsă, rotiți butonul termostatului (2) încet în sens anti-orar până când indicatorul luminos de control de pe butonul termostatului se stinge. Termostatul încorporat va menține acum acea temperatură pornind și oprind automat radiatorul.

ES Con más detalle...

Interruptor térmico

☑ **PRECAUCIÓN:** Este producto posee un dispositivo de protección contra sobrecalentamiento de restablecimiento automático. En caso de que el aparato de calefacción se sobrecaliente y deje de funcionar, tome las siguientes medidas inmediatamente: corte la electricidad desde la toma eléctrica y desenchufe el aparato.
Retire cualquier objeto que cubra el producto
PRECAUCIÓN: No toque el aparato de calefacción, ya que estará muy caliente.

☑ Ponga el interruptor principal de encendido/apagado en la posición **O** (apagado) y deje que el aparato de calefacción se enfríe 15 minutos como mínimo. Una vez que se haya enfriado por completo, enchufe y encienda de nuevo el aparato de calefacción.

Uso previsto

> Este producto solo está concebido para usarse en interiores. No está diseñado para uso comercial.

> Este producto no contiene partes que puedan ser reparadas por el usuario y requiere muy poco mantenimiento. Solo personal cualificado puede realizar las tareas de mantenimiento o reparación.

> Antes de conectar el aparato a la fuente de alimentación, verifique que la tensión y corriente nominales del suministro eléctrico coincidan con las de la etiqueta de clasificación eléctrica.

Lista de piezas

1. Selector de temperatura
   - O - Calefacción apagada
   - ● - 1000 W (calefacción baja)
   - ● ● - 1500 W (calefacción moderada)
   - ● ● ● - 2500 W (calefacción alta)
2. Mando del termostato
3. Temporizador manual
4. Mando con dial de la hora
5. Clavijas de programación del tiempo
6. Mando giratorio (solo en sentido horario).
7. Flecha (apunta a la hora actual del día)
8. Interruptor principal de encendido/apagado
   - 0 - Calefacción apagada
   - ◷ - Temporizador activado
   - I - Calefacción encendida, temporizador apagado
9. Interruptor del ventilador
10. Asa de transporte (en ambos lados)

Encendido y apagado

1. Coloque el producto sobre una superficie plana y resistente al calor.
2. Conecte el enchufe a una toma de corriente apropiada.
3. Ponga el interruptor (8) en la posición I.
4. Gire el mando del termostato (2) en sentido horario.
5. Ajuste el selector de temperatura (1) al nivel deseado.
6. Una vez que se alcance la temperatura ambiente seleccionada, gire lentamente el mando del termostato (2) en sentido antihorario hasta que su indicador luminoso se apague. A partir de ese momento, el termostato interno apagará y encenderá el aparato de calefacción automáticamente para mantener la temperatura.

PT Mais pormenores...

Corte térmico

☑ **CUIDADO:** Este produto tem um dispositivo de proteção contra sobreaquecimento que não pode ser reiniciado. Caso o aquecedor deixe de funcionar devido ao sobreaquecimento, siga imediatamente os seguintes passos: Desligue a energia e retire a ficha da tomada.
Retire quaisquer objetos que estejam a cobrir o produto.
CUIDADO: Não toque no aquecedor, pois este estará quente.

☑ Coloque o interruptor de ligar/desligar em **O** (posição de desligado) e deixe o aquecedor arrefecer durante, pelo menos, 15 minutos. Quando arrefecer por completo, volte a ligar o aquecedor à alimentação e coloque-o em funcionamento.

Utilização prevista

> Este produto foi criado apenas para uma utilização no interior. Não foi criado para aplicações comerciais.

> Este produto não contém peças que possam ser reparadas pelo utilizador e requer muito pouca manutenção. As reparações ou afinações só deverão ser efetuadas por pessoal qualificado.

> Antes de ligar o aparelho à alimentação, certifique-se de que a tensão de alimentação e a corrente nominal correspondem aos detalhes da alimentação apresentados na etiqueta das especificações do aparelho.

Lista de peças

1. Manípulo de seleção da temperatura
   - O - Desligar o aquecimento
   - ● - 1000 W (calor fraco)
   - ● ● - 1500 W (calor médio)
   - ● ● ● - 2500 W (calor elevado)
2. Manípulo do termóstato
3. Temporizador manual
4. Disco do tempo
5. Pinos de segmento
6. Disco rotativo (rode apenas no sentido dos ponteiros do relógio)
7. Setas (apontam para a hora atual do dia)
8. Interruptor de ligar/desligar e temporizador
   - 0 - Aquecedor desligado
   - ◷ - Temporizador ligado
   - I - Aquecedor ligado, temporizador desligado
9. Interruptor de ligar/desligar a ventoinha
10. Pega de transporte (em ambos os lados)

Ligar/Desligar

1. Coloque o produto numa superfície plana e resistente ao calor.
2. Ligue a ficha da alimentação a uma tomada adequada.
3. Coloque o interruptor da alimentação (8) na posição I (ligado).
4. Rode o manípulo do termóstato (2) por completo no sentido dos ponteiros do relógio.
5. Coloque o manípulo de seleção da temperatura (1) na definição desejada.
6. Quando a temperatura ambiente desejada for atingida, rode lentamente o manípulo do termóstato (2) no sentido inverso ao dos ponteiros do relógio até que o indicador luminoso no manípulo do termóstato se desligue. O termóstato incorporado mantém agora essa temperatura, ligando e desligando automaticamente o aquecedor.

TR Daha fazla ayrıntı...

Termal Güç Kesimi

☑ **DİKKAT:** Bu üründe, kendinden sıfırlanan aşırı ısınmaya karşı koruma cihazları mevcuttur. Isıtıcının aşırı ısınma sonucunda çalışmayı durdurması durumunda, hemen aşağıdaki adımları uygulayın: elektriği prizden kesin ve fişi çıkarın.
Ürünü örten tüm nesneleri kaldırın.
DİKKAT: Sıcak olacağından dolayı, ısıtıcıya dokunmayın.

☑ Ana açma/kapama anahtarını O (kapalı konum) konumuna getirin ve ısıtıcıyı, en az 15 dakika soğumaya bırakın. Tamamen soğuduktan sonra ısıtıcıyı tekrar bağlayın ve açın.

Kullanım amacı

> Bu ürün, sadece iç mekanda kullanım için tasarlanmıştır. Ticari amaçlı kullanım için uygun değildir.

> Bu ürün, kullanıcının bakım yapabileceği parça içermez ve az bakım gerektirir. Herhangi bir servis veya onarımı sadece kalifiye personele bırakın.

> Cihazı güç kaynağına bağlamadan önce, ürünün derecelendirme etiketinde belirtilen güç kaynağı voltajının ve akım değerinin elektrik şebekesi ile aynı olduğundan emin olun.

Parça listesi

1. Sıcaklık seçme düğmesi
   - O - ısıtma kapalı
   - ● - 1000 W (düşük ısı)
   - ● ● - 1500 W (orta ısı)
   - ● ● ● - 2500 W (yüksek ısı)
2. Termostat düğmesi
3. Manuel zamanlayıcı
4. Zaman okuma kadranı
5. Parça pimleri
6. Döner kadran (yalnızca saat yönünde döndürün)
7. Ok işaretçisi (günün o anki saatine işaret eder)
8. Ana açma/kapama ve zamanlayıcı anahtarı
   - 0 - ısıtma kapalı
   - ◷ - zamanlayıcı açık
   - I - ısıtıcı açık, zamanlayıcı kapalı
9. Fan açma/kapama düğmesi
10. Taşıma sapı (her iki tarafta)

Çalıştırma/durdurma

1. Ürünü düz, sabit ve ısıya dayanıklı bir yüzeye koyun.
2. Elektrik fişini, uygun bir elektrik prizine takın.
3. Ana anahtarı (8) I konumuna getirin.
4. Termostat düğmesini (2) saat yönünde tamamen çevirin.
5. Sıcaklık seçme düğmesini (1) istenen ayara getirin.
6. İstenen oda sıcaklığına ulaşıldığında, termostat düğmesi üzerindeki kontrol lambası sönene kadar, termostat düğmesini (2) saat yönünün tersine doğru yavaşça çevirin. Entegre termostat şimdi ısıtıcının otomatik olarak açılıp kapatılmasıyla bu sıcaklığı korur.

EN In more detail...

Programming a Timer

NOTE: This heater is fitted with a 24 h timer with 96 time pins. Each pin represents 15 minutes of a given hours. Push all the pins down before programming.

1. Turn the rotating dial (6) clockwise until the arrow pointer (7) points to the current time of a day.
2. Set the master switch (8) to ◷ position.
3. Select a time period (or periods) you want the heater to be switched on and push up all the pins (5) within that time period(s).
4. The heater switches on and off at the programmed time(s).

NOTE: To override the timer and use the heater normally, set the master switch (8) to **I** position. To reactivate timer control, set the master switch (8) back to ◷ position.

Setting example 1:
Heater is to switch on at 06:00 and switch off at 06:30.
—> Push the first 2 pins after number 6.

Setting example 2:
Time on 1: Heater is to switch on at 19:00 and switch off at 21:30.
—> Push the first 10 pins after number 19**.**

Time on 2: Heater is to switch on at 06:15 and switch off at 07:00.
—> Push the 2nd, 3rd and 4th pin after number 6.

NOTE: When using in timer mode, due consideration should be given to the fact that the heater may come on while unattended.

Using a fan

1. Set the master switch (8) to **I** position.
2. Turn the thermostat knob (2) fully clockwise.
3. Set the fan on/off switch (9) to **I** position.
4. Set the temperature selection knob (1) to a desired setting. Fan now starts to blow the hot air.

NOTE: The fan can be also used to blow cool air into the room. In such case set the temperature selection knob (1) to off **O** position.

Cleaning and maintenance

1. Switch the product off and unplug from the power outlet before cleaning.
2. Let the product cool before cleaning.
3. Using a soft, moist cloth, with or without a mild soap solution, carefully clean the exterior surface of the product.
4. Do not allow water or other liquids to run into the interior of the product, as this could create a fire and/or electrical hazard.
5. We also recommend the periodic cleaning of this appliance by lightly running a vacuum cleaner nozzle over the guards to remove any dust or dirt that may have accumulated inside or on the unit.

CAUTION: Do not use harsh detergents, chemical cleaners or solvents as they may damage the surface finish.

FR Et dans le détail...

6. Lorsque la température souhaitée est atteinte, tournez lentement la molette du thermostat (2) dans le sens inverse des aiguilles d'une montre jusqu'à ce que le voyant de contrôle de la molette du thermostat s'éteigne. Le thermostat intégré maintient désormais cette température en allumant et en éteignant automatiquement l'appareil de chauffage.

Programmer une minuterie

REMARQUE : Cet appareil de chauffage est muni d'une minuterie de 24 h avec 96 graduations de temps. Chaque graduation représente 15 minutes d'une heure donnée. Abaissez toutes les graduations avant la programmation.

1. Tournez le cadran rotatif (6) dans le sens des aiguilles d'une montre jusqu'à ce que le pointeur flèche (7) pointe sur l'heure actuelle.
2. Positionnez l'interrupteur de commande (8) sur ◷.
3. Sélectionnez une période (ou des périodes) de temps au cours de laquelle vous souhaitez que l'appareil de chauffage soit allumé, puis remontez toutes les graduations (5) dans cette/ces période(s) de temps.
4. L'appareil de chauffage s'allume et s'éteint aux heures programmées.

REMARQUE : Pour contourner la minuterie et utiliser l'appareil de chauffage normalement, positionnez l'interrupteur de commande (8) sur **I**. Pour réactiver la commande de la minuterie, repositionnez l'interrupteur de commande (8) sur ◷.

Exemple de réglage 1 :
L'appareil de chauffage doit s'allumer à 06:00, et s'éteindre à 06:30.
—> Poussez les 2 premières graduations après le chiffre 6.

Exemple de réglage 2 :
Heure sur 1 : L'appareil de chauffage doit s'allumer à 19:00, et s'éteindre à 21:30.
—> Poussez les 10 premières graduations après le chiffre 19**.**

Heure sur 2 : L'appareil de chauffage doit s'allumer à 06:15, et s'éteindre à 07:00.
—> Poussez la 2e, la 3e et la 4e graduation après le chiffre 6.

REMARQUE : Lorsque vous utilisez le mode minuterie, il convient de prendre en compte le fait que l'appareil de chauffage est susceptible se mettre en marche lorsqu'il n'est pas sous surveillance.

Utilisation d'un ventilateur

1. Positionnez l'interrupteur de commande (8) sur **I.**
2. Tournez la molette du thermostat (2) à fond dans le sens des aiguilles d'une montre.
3. Positionnez l'interrupteur on/off du ventilateur (9) sur **I.**
4. Positionnez le bouton de sélection de la température (1) sur le réglage souhaité. Le ventilateur commence à présent à souffler de l'air chaud.

REMARQUE : Le ventilateur peut également être utilisé pour souffler de l'air froid dans la pièce. Dans ce cas, positionnez le bouton de sélection de la température (1) sur off **O.**

PL Więcej szczegółów...

5. Ustawić pokrętło wyboru temperatury (1) na żądane ustawienie.
6. Po uzyskaniu żądanej temperatury pokojowej przekręcić powoli pokrętło termostatu (2) w kierunku przeciwnym do ruchu wskazówek zegara, aż wyłączy się kontrolka świetlna na pokrętle termostatu. Wbudowany termostat utrzyma teraz temperaturę, włączając lub wyłączając grzejnik automatycznie.

Programowanie zegara

UWAGA: Grzejnik jest wyposażony w programator 24 godzinny z 96 segmentami czasowymi. Każdy segment odpowiada 15 minutom danej godziny. Opuścić wszystkie segmenty przed programowaniem.

1. Przekręcić pokrętło obrotowe (6) zgodnie z ruchem wskazówek zegara, aż strzałka wskaźnika (7) wskaże bieżącą godzinę.
2. Ustawić główny przełącznik (8) w pozycję ◷.
3. Wybrać okres (lub okresy), podczas których chcesz włączyć grzejnik i ustawić wszystkie segmenty (5) w zakresie tego lub tych okresów.
4. Grzejnik włączy się i wyłączy w zaprogramowanych okresach.

UWAGA: Aby wyłączyć programator i używać grzejnika w normalny sposób, ustawić główny przełącznik (8) w pozycję **I.** Aby powrócić do sterowania przez programator, ustawić główny przełącznik (8) ponownie w pozycję ◷.

Przykład ustawiania 1:
Grzejnik ma się włączyć o 6:00 i wyłączyć o 6:30.
—> Wcisnąć pierwsze 2 segmenty za cyfrą 6.

Przykład ustawiania 2:
Włączenie 1: Grzejnik ma się włączyć o 19:00 i wyłączyć o 21:30.
—> Wcisnąć pierwsze 10 segmentów za cyfrą 19.

Włączenie 2: Grzejnik ma się włączyć o 06:15 i wyłączyć o 07:00.
—> Wcisnąć drugi, trzeci i czwarty segment za cyfrę 6.

UWAGA: Podczas używania urządzenia w trybie programatora należy pamiętać o tym, że grzejnik może zostać włączony bez nadzoru.

Obsługa wentylatora

1. Ustawić główny przełącznik (8) w pozycję **I.**
2. Przekręcić całkowicie pokrętło termostatu (2) zgodnie z ruchem wskazówek zegara.
3. Ustawić przełącznik wentylatora (9) w pozycję **I.**
4. Ustawić pokrętło wyboru temperatury (1) na żądane ustawienie. Wentylator zacznie dmuchać ciepłym powietrzem.

UWAGA: Wentylatora można również używać do dmuchania chłodnym powietrzem. W takim przypadku należy ustawić pokrętło wyboru temperatury (1) w położenie off **O.**

DE Weitere Details...

5. Drehen Sie den Temperaturwahlknopf (1) bis zur gewünschten Einstellung.
6. Sobald die gewünschte Raumtemperatur erreicht wurde, drehen Sie das Thermostatrad (2) langsam gegen den Uhrzeigersinn, bis die Kontrollleuchte auf dem Thermostatrad erlischt. Das eingebaute Thermostat wird diese Temperatur nun automatisch aufrechterhalten und den Heizlüfter hierzu ein- bzw. ausschalten.

Programmieren des Timers

HINWEIS: Dieser Heizlüfter ist mit einem 24-Std-Timer mit 96 Intervallzeigern ausgestattet. Jeder Zeiger stellt ein Zeitintervall von 15 Minuten dar. Drücken Sie vor dem Programmieren alle Zeiger herunter.

1. Drehen Sie Drehscheibe (6) im Uhrzeigersinn, bis der Anzeigepfeil (7) auf die aktuelle Tageszeit gerichtet ist.
2. Legen Sie den Hauptschalter (8) auf ◷.
3. Wählen Sie einen Zeitraum (oder mehrere Zeiträume), wenn der Heizlüfter eingeschaltet sein soll und drücken Sie alle Intervallzeiger (5) innerhalb dieses Zeitraums.
4. Der Heizlüfter schaltet sich zu den programmierten Zeiten ein und aus.

HINWEIS: Um den Timer außer Kraft zu setzen und den Heizlüfter manuell zu nutzen, legen Sie den Hauptschalter (8) auf **I**. Legen Sie den Hauptschalter (8) zurück auf, um den Timer wieder zu aktivieren ◷.

Einstellbeispiel 1:
Einschaltung des Heizlüfters um 06:00 Uhr und Ausschaltung um 06:30 Uhr.
—> Drücken Sie die ersten 2 Intervallzeiger nach der Ziffer 6.

Einstellbeispiel 2:
1. Einschaltung: Einschaltung des Heizlüfters um 19:00 Uhr und Ausschaltung um 21:30 Uhr.
—> Drücken Sie die ersten 10 Intervallzeiger nach der Ziffer 19.

2. Einschaltung: Einschaltung des Heizlüfters um 06:15 Uhr und Ausschaltung um 07:00 Uhr.
—> Drücken Sie den 2., 3. und 4. Intervallzeiger nach der Ziffer 6.

HINWEIS: Beachten Sie, dass sich das Gerät im Timer-Betrieb möglicherweise einschaltet, während es unbeaufsichtigt ist.

Verwendung des Lüfters

1. Legen Sie den Hauptschalter (8) auf **I.**
2. Drehen Sie das Thermostatrad (2) eine volle Umdrehung im Uhrzeigersinn.
3. Legen Sie den Ein/Aus-Schalter des Lüfters (9) auf **I.**
4. Drehen Sie den Temperaturwahlknopf (1) bis zur gewünschten Einstellung. Der Lüfter bläst nun Heißluft aus.

HINWEIS: Der Lüfter kann auch verwendet werden, um den Raum mit Kaltluft zu kühlen. Drehen Sie den Temperaturwahlknopf (1) in diesem Fall auf OFF **O.**

RUS Подробнее...

Список деталей

1. Ручка регулировки температуры
   - O - обогрев выключен
   - ● - 1000 Вт (низкий уровень обогрева)
   - ● ● - 1500 Вт (средний уровень обогрева)
   - ● ● ● - 2500 Вт (высокий уровень обогрева)
2. Регулятор термостата
3. Ручной таймер
4. Шкала таймера
5. Контакты
6. Поворотный регулятор (вращать только по часовой стрелке)
7. Стрелочный указатель (показывает текущее время дня)
8. Главный выключатель и переключатель таймера
   O - обогреватель выключен
   ◷ - таймер включен
   I - обогреватель включен, таймер выключен
9. Выключатель вентилятора
10. Ручка для переноски (с обеих сторон)

Включение и выключение

1. Установите устройство на ровной термоустойчивой поверхности.
2. Подключите вилку кабеля питания к подходящей розетке электросети.
3. Установите главный выключатель (8) в положение I (ВКЛ).
4. Поверните регулятор термостата (2) по часовой стрелке до упора.
5. Выберите желаемое значение с помощью ручки регулировки температуры (1).
6. Когда будет достигнута желаемая температура в помещении, медленно поворачивайте регулятор термостата (2) против часовой стрелки, пока не погаснет индикатор на регуляторе. Теперь встроенный термостат будет автоматически включать и выключать обогреватель, чтобы поддерживать заданную температуру**.**

Программирование таймера

ПРИМЕЧАНИЕ. Данный обогреватель оснащен 24-часовым таймером с 96 контактами. Каждый контакт соответствует 15 минутам в пределах одного часа. Перед программированием нажмите все контакты.

1. Поверните регулятор (6) по часовой стрелке таким образом, чтобы стрелка (7) показывала текущее время дня.
2. Установите главный выключатель (8) в положение таймера. ◷.
3. Выберите период времени, когда необходимо включить обогреватель, и поднимите все контакты (5) в пределах этого периода.
4. Обогреватель будет включаться и выключаться в заданное время.

ПРИМЕЧАНИЕ. Чтобы игнорировать настройку таймера и использовать обогреватель обычным образом, установите главный выключатель (8) в положение I (ВКЛ). Чтобы снова активировать таймер, установите главный выключатель (8) в соответствующее положение ◷.

RO Mai multe detalii…

Programarea temporizatorului

NOTĂ: Acest radiator este echipat cu un temporizator de 24 de ore cu 96 de gradații. Fiecare gradație reprezintă 15 minute ale unei ore. Coborâți în jos toate gradațiile înaintea programării.

1. Rotiți cadranul rotativ (6) în sens orar până când săgeata indicatoare (7) este îndreptată înspre ora curentă.
2. Poziționați întrerupătorul principal (8) ⏲.
3. Selectați durata (sau duratele) în care doriți ca radiatorul să fie pornit și împingeți în sus toate gradațiile (5) ce corespund cu durata/duratele respective.
4. Radiatorul pornește și se oprește în momentele programate.

NOTĂ: Pentru a anula temporizatorul și a utiliza radiatorul în mod normal, poziționați întrerupătorul principal (8) pe I. Pentru a reactiva temporizatorul, repuneți întrerupătorul principal (8) în poziția precedentă ⏲.

Configurare - exemplul 1:
Radiatorul trebuie să pornească la ora 06:00 și să se oprească la ora 06:30.
—> Împingeți primele 2 gradații după numărul 6.

Configurare - exemplul 2:
Ora pe 1: Radiatorul trebuie să pornească la ora 19:00 și să se oprească la ora 21:30.
—> Împingeți primele 10 gradații după numărul 19.

Ora pe 2: Radiatorul trebuie să pornească la ora 06:15 și să se oprească la ora 07:00.
—> Împingeți a 2-a, a 3-a și a 4-a gradație după numărul 6.

NOTĂ: Când radiatorul este setat în modul cu temporizare, țineți cont de faptul că radiatorul poate să pornească în lipsa dumneavoastră.

Utilizarea ventilatorului

1. Poziționați întrerupătorul principal (8) pe I.
2. Rotiți butonul termostatului (2) la maxim în sens orar.
3. Poziționați întrerupătorul ventilatorului (9) pe I.
4. Poziționați selectorul de temperatură (1) la temperatura dorită. Ventilatorul va începe să sufle aerul cald.

NOTĂ: ventilatorul poate fi utilizat și pentru a sufla aer rece în încăpere. În acest caz, poziționați selectorul de temperatură (1) pe oprit O.

ES Con más detalle...

Programación con el temporizador

NOTA: Este aparato de calefacción incluye un temporizador de 24 horas con 96 clavijas para programar el tiempo. Cada clavija representa 15 minutos de una hora determinada. Empuje hacia abajo todas las clavijas antes de programar el tiempo.

1. Gire el mando (6) en sentido horario hasta que la flecha (7) apunte a la hora actual del día. ⏲.
2. Ponga el interruptor principal (8) en la posición.
3. Empuje hacia arriba todas las clavijas (5) del período o los períodos del día en los que quiera que el aparato de calefacción esté funcionando.
4. El aparato de calefacción se encenderá y apagará a la hora programada.

NOTA: Para usar el aparato de calefacción manualmente pasando por alto el programa del temporizador, ponga el interruptor principal (8) en la posición I. Para volver a activar el control del temporizador, ponga de nuevo el interruptor principal (8) en la posición ⏲.

Ejemplo de ajuste 1:
Hacer que el aparato de calefacción se encienda a las 06:00 y se apague a las 06:30.
—> Empuje hacia arriba las 2 primeras clavijas que siguen al número 6.

Ejemplo de ajuste 2:
Período 1: Hacer que el aparato de calefacción se encienda a las 19:00 y se apague a las 21:30.
—> Empuje hacia arriba las 10 primeras clavijas que siguen al número 19.

Período 2: Hacer que el aparato de calefacción se encienda a las 6:15 y se apague a las 7:00.
—> Empuje hacia arriba las clavijas segunda, tercera y cuarta que siguen al número 6.

NOTA: Cuando se utilice con el temporizador, debe tenerse en cuenta que el aparato de calefacción se podría encender cuando no hay nadie presente.

Uso del ventilador

1. Ponga el interruptor (8) en la posición I.
2. Gire el mando del termostato (2) en sentido horario.
3. Ponga el interruptor del ventilador (9) en la posición I.
4. Ajuste el selector de temperatura (1) al nivel deseado. El ventilador empezará ahora a generar aire caliente.

NOTA: El ventilador también puede utilizarse para ventilar la habitación con aire frío. Para ello, ponga el selector de temperatura (1) en la posición de apagado O.

PT Mais pormenores...

Programar um temporizador

NOTA: Este aquecedor vem com um temporizador de 24 horas e 96 pinos de tempo. Cada pino representa 15 minutos de uma certa hora. Pressione todos os pinos para baixo antes de programar.

1. Rode o disco (6) no sentido dos ponteiros do relógio até que a seta (7) aponte para a hora atual de um dia.
2. Coloque o interruptor da alimentação (8) na posição ⏲.
3. Selecione um (ou vários) período de tempo em que deseja que o aquecedor se ligue, e pressione todos os pinos (5) para cima nesse período de tempo.
4. O aquecedor liga e desliga às horas programadas.

NOTA: Para anular o temporizador e usar o aquecedor normalmente, coloque o interruptor (8) na posição I. Para reativar o controlo do temporizador, coloque o interruptor (8) de volta na posição ⏲.

Exemplo de configuração 1:
O aquecedor é ligado às 06h00 e desligado às 06h30.
—> Pressione os 2 primeiros pinos após o número 6.

Exemplo de configuração 2:
Horas em 1: O aquecedor é ligado às 19h00 e desligado às 21h30.
—> Pressione os 10 primeiros pinos após o número 19.

Horas em 2: O aquecedor é ligado às 06h15 e desligado às 07h00.
—> Pressione o 2º, 3º e 4º pinos após o número 6.

NOTA: Quando usar no modo de temporizador, deverá prestar atenção ao facto de o aquecedor poder ligar sem supervisão.

Usar uma ventoinha

1. Coloque o interruptor da alimentação (8) na posição I (ligado).
2. Rode o manípulo do termóstato (2) por completo no sentido dos ponteiros do relógio.
3. Coloque o interruptor de ligar/desligar a ventoinha (9) na posição I (ligado).
4. Coloque o manípulo de seleção da temperatura (1) na definição desejada. Agora, a ventoinha começa a soprar ar quente.

NOTA: A ventoinha também pode ser usada para soprar ar fresco na divisão. Nesse caso, coloque o manípulo de seleção da temperatura (1) na posição de desligado O.

TR Daha fazla ayrıntı...

Bir Zamanlayıcının Programlanması

NOT: Bu ısıtıcı, 96 zaman pimli 24 saatlik bir zamanlayıcı ile donatılmıştır. Her bir pin, belirli bir saatin 15 dakikasını temsil eder. Programlamadan önce tüm pinleri aşağı itin.

1. Döner kadranı (6), ok işaretçisi (7) günün geçerli saatini gösterene kadar, saat yönünde çevirin.
2. Ana anahtarı (8) konumuna getirin ⏲.
3. Isıtıcının açılmasını istediğiniz bir zaman aralığını (veya aralıklarını) seçin ve bu zaman aralıkları içindeki tüm pimleri (5) yukarı doğru itin.
4. Isıtıcı, programlanan saatlerde açılacak ve kapanacaktır.

NOT: Zamanlayıcıyı geçersiz kılmak ve ısıtıcıyı normal şekilde kullanmak için ana anahtarı (8) I konumuna getirin. Zamanlayıcı kontrolünü yeniden etkinleştirmek için ana anahtarı (8) tekrar konumuna getirin ⏲.

Ayar örneği 1:
Isıtıcı 06.00'da açılıp 06.30'da kapanacaktır.
—> 6 rakamından sonraki ilk 2 pine basın.

Ayar örneği 2:
Saat 1'de Isıtıcı saat 19.00'da açılıp saat 21.30'da kapanacaktır.
—> 19 rakamından sonraki ilk 10 pine basın.

Saat 2'de Isıtıcı saat 06.15'te açılıp saat 07.00'de kapanacaktır.
—> 6 rakamından sonraki 2., 3. ve 4. pine basın.

NOT: Zamanlayıcı modunda kullanırken, ısıtıcının gözetimsiz haldeyken çalışabileceği gerçeğine gereken önem verilmelidir.

Fan kullanma

1. Ana anahtarı (8) I konumuna getirin.
2. Termostat düğmesini (2) saat yönünde tamamen çevirin.
3. Fan açma/kapatma anahtarını (9) I konumuna getirin.
4. Sıcaklık seçme düğmesini (1) istenen ayara getirin. Fan, şimdi sıcak havayı üflemeye başlayacaktır.

NOT: Fan, ayrıca odaya soğuk hava üflemek için de kullanılabilir. Bu durumda sıcaklık seçim düğmesini (1) kapalı konumuna getirin O.

EN In more detail...

Storage

The product can be stored in the off-season, we recommend using the original (or appropriately sized) packaging. It is important to keep it in a safe, dry location.

Transportation

It is recommended to transport the product in the original packaging that is appropriately secured. Avoid excessive vibrations.

Technical information

Rated voltage:	220 - 240 V~, 50 Hz
Rated power input:	2100 - 2500 W
CE	This product complies with conformity requirements of the applicable European Regulations or Directives.
UK CA	This product complies with conformity requirements of the applicable UK Regulations.
	For indoor use only.
	Class I product, must be connected to earth.
	Waste electrical products should not be disposed of with household waste. Please recycle where facilities exist. Check with your Local Authority or local store for recycling advice.
xxWyy	xx-year; yy-week of the year

Plug replacement

This appliance is supplied with a BS1363 pin plug fitted with a 13 Amp fuse. Should the fuse require replacement, it must be replaced with a fuse rated at 13 Amp and approved to BS1362. In the event the mains plug has to be removed/replaced for any reason, please note:
IMORTANT: The wires in the mains lead are coloured in accordance with the following code:

Blue or Black – N - (Neutral) Brown or Red – L (Live)
Green / Yellow – E / ⏚ (Earth)

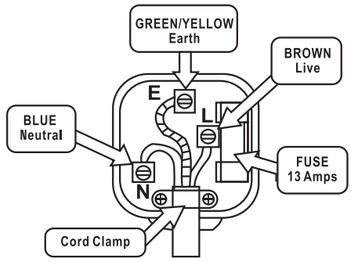

As the colours of the wires in the mains leadof this appliance may not correspond with the coloured markings identifying the terminals in your plug, proceed as follows. The blue wire must be connected to the terminal marked with an N or coloured black. The brown wire must be connected to the terminal marked with an L or coloured red.

WARNING: Never connect live or neutral wires to the earth terminal of the plug.

FR Et dans le détail...

Nettoyage et entretien

1. Éteignez le produit et débranchez-le de la prise secteur avant de le nettoyer.
2. Laissez le produit refroidir avant de le nettoyer.
3. À l'aide d'un chiffon doux et humide, avec ou sans solution savonneuse douce, nettoyez soigneusement la surface extérieure du produit.
4. Ne laissez pas d'eau ou d'autre liquide couler à l'intérieur du produit, car cela pourrait provoquer un incendie et/ou un danger électrique.
5. Nous vous recommandons également un nettoyage périodique de cet appareil en passant doucement le suceur d'un aspirateur au-dessus des dispositifs de protection afin de retirer toute trace de poussière ou de saleté pouvant s'accumuler dans ou sur l'appareil.

ATTENTION : N'utilisez pas de détergents puissants, de nettoyants chimiques ou de solvants, car ils sont susceptibles d'endommager la finition de surface.

Rangement

Le produit peut être rangé pendant le hors-saison. Nous vous recommandons d'utiliser l'emballage d'origine (ou un emballage d'une taille adaptée). Il est important de le conserver dans un endroit sûr et sec.

Transport

Il est recommandé de transporter le produit dans son emballage d'origine, qui est sécurisé de façon adéquate. Évitez toute vibration excessive.

Informations techniques

Tension d'alimentation :	220 - 240 V~, 50 Hz
Puissance nominale :	2100 - 2500 W
CE	Ce produit est conforme aux exigences de conformité des règlements ou directives européennes applicables.
	Pour utilisation à l'intérieur uniquement.
	Classe I, le produit doit être connecté à la terre.
	Les produits éléctriques usagés ne doivent pas être jetés avec les ordures ménagères. Veuillez utiliser les aménagements spécifiques prévus pour les traiter Renseignezvous auprès des autorités locales ou du revendeur pour obtenir la marche à suivre en matière de recyclage.
xxWyy	xx-année ; yy-semaine de l'année

Garantie

Ce produit bénéficie d'une garantie de 2 ans à partir de la date d'achat. La garantie couvre les pannes et dysfonctionnements de l'appareil dans le cadre d'une utilisation conforme à la destination du produit et aux informations du manuel d'utilisation.
Pour être pris en charge au titre de la garantie, la preuve d'achat est obligatoire (ticket de caisse ou facture) et le produit doit être complet avec l'ensemble de ses accessoires.
La clause de garantie ne couvre pas des détériorations provenant d'une usure normale, d'un manque d'entretien, d'une négligence, d'un montage défectueux, ou d'une utilisation inappropriée (chocs, non respect des préconisations d'alimentation électrique, stockage, conditions d'utilisation…).
Sont également exclues de la garantie les conséquences néfastes dues à l'emploi d'accessoires ou de pièces de rechange non d'origine, ou non adaptées, au démontage ou à la modification de l'appareil.
Brico Dépôt et Castorama restent tenues des défauts de conformité du bien au contrat et des vices rédhibitoires dans les conditions prévues aux articles 1641 à 1649 du Code civil.

PL Więcej szczegółów...

Konserwacja i czyszczenie

1. Przed przystąpieniem do czyszczenia należy wyłączyć urządzenie i odłączyć je od źródła zasilania.
2. Pozostawić produkt do całkowitego ostygnięcia przed przystąpieniem do czyszczenia lub innych czynności.
3. Używać miękkiej, suchej szmatki do czyszczenia obudowy produktu
4. Nie dopuszczać, aby woda lub inne płyny dostały się do wnętrza produktu, ponieważ może to przyczynić się do pożaru i / lub porażenia prądem.
5. Zaleca się regularnie czyszczenie urządzenia poprzez odkurzenie zanieczyszczeń z obudowy oraz wnętrza urządzenia za pomocą ssawki odkurzacza, przesuwając ją po osłonie.

UWAGA! Nie używać agresywnych detergentów, chemicznych środków czyszczących lub rozpuszczalników – mogą one uszkodzić powierzchnie elementów z plastiku.

Przechowywanie

Poza sezonem grzewczym, zaleca się przechowywanie produktu w oryginalnym (lub odpowiednio dopasowanym) opakowaniu. Ważne, aby trzymać je w bezpiecznym, suchym miejscu.

Transport

Transportować w oryginalnym opakowaniu, które posiada odpowiednie zabezpieczenia. Unikać nadmiernych wibracji.

Informacje techniczne

Napięcie znamionowe:	220 - 240 V~, 50 Hz
Moc znamionowa:	2100 - 2500 W
CE	Ten produkt spełnia wymogi zgodności zawarte w odnośnych rozporządzeniach lub dyrektywach unijnych.
	Tylko do użytku domowego, wewnątrz pomieszczeń.
	Klasa I, produkt musi być podłączony do uziemienia.
	Zużytych urządzeń elektrycznych nie należy wyrzucać razem z odpadami komunalnymi. Należy oddać je do sklepów Castoramy w wyznaczonych miejscach. Wskazówki dotyczące recyklingu można uzyskać od lokalnych władz lub od sprzedawcy.
xxWyy	xx-rok; yy-tydzień roku

DE Weitere Details...

Wartung und Reinigung

1. Schalten Sie das Gerät vor der Reinigung aus und ziehen Sie den Stecker aus der Steckdose.
2. Lassen Sie das Produkt vollständig abkühlen, bevor Sie es transportieren oder reinigen.
3. Reinigen Sie die Außenflächen des Produkts sorgfältig mit einem weichen, feuchten Tuch mit bzw. ohne milde Seifenlösung.
4. Achten Sie darauf, dass kein Wasser oder andere Flüssigkeiten in das Innere des Produkts gelangen, da dadurch Brandgefahr oder eine elektrische Gefährdung verursacht werden kann.
5. Außerdem empfehlen wir, regelmäßig die Schutzvorrichtungen vorsichtig mit dem Staubsauger abzusaugen, um Staub bzw. Schmutz zu entfernen, der sich eventuell im Inneren auf auf dem Gerät angesammelt hat.

ACHTUNG: Verwenden Sie keine aggressiven Reinigungsmittel, chemische Reinigungsmittel oder Lösungsmittel, da sie die Oberfläche der Kunststoffteile beschädigen könnten.

Lagerung

Das Produkt kann außerhalb der Heizsaison weggeräumt werden. Wir empfehlen hierfür den Originalkarton (oder einen Karton in ähnlicher Größe). Es muss unbedingt an einem sicheren und trockenen Ort aufbewahrt werden.

Transport

Transportieren Sie das Produkt in der Originalverpackung, die entsprechend gesichert ist. Vermeiden Sie übermäßige Vibrationen.

Technische Daten

Nennspannung:	220 - 240 V~, 50 Hz
Nennstromeingang:	2100 - 2500 W
CE	In Übereinstimmung mit allen einschlägigen EG-Richtlinienanforderungen.
	Nur für den Innengebrauch geeignet.
	Schutzklasse I: Muss durch einen geerdeten Anschluss verbunden werden.
	Elektronik-Altgeräte dürfen nicht als Hausmüll entsorgt werden. Recyceln Sie das Gerät, wenn möglich. Bei Fragen zur umweltgerechten Entsorgung, kontaktieren Sie bitte Ihre Behörde oder einen Händler vor Ort.
xxWyy	xx-Jahr; yy-Woche im Jahr

RUS Подробнее...

Пример 1.
Необходимо, чтобы обогреватель включился в 06:00 и выключился в 06:30.
—> Нажмите первые два контакта после цифры 6.

Пример 2.
Настройка времени 1. Необходимо, чтобы обогреватель включился в 19:00 и выключился в 21:30.
—> Нажмите первые 10 контактов после цифры 19.

Настройка времени 2. Необходимо, чтобы обогреватель включился в 6:15 и выключился в 7:00.
—> Нажмите 2-й, 3-й и 4-й контакты после цифры 6.

ПРИМЕЧАНИЕ. При использовании в режиме таймера принимайте во внимание время, когда обогреватель может оставаться без присмотра.

Использование вентилятора

1. Установите главный выключатель (8) в положение I (ВКЛ).
2. Поверните регулятор термостата (2) по часовой стрелке до упора.
3. Установите выключатель вентилятора (9) в положение I (ВКЛ).
4. Выберите желаемое значение с помощью ручки регулировки температуры (1). Вентилятор будет подавать горячий воздух.

ПРИМЕЧАНИЕ. Вентилятор можно также использовать для охлаждения помещения прохладным воздухом. В этом случае ручка регулировки температуры (1) должна находиться в выключенном положении **O.**

Обслуживание и чистка

1. Выключайте и отключайте от сети перед чисткой.
2. Прежде чем переносить или протирать устройство дождитесь его полного остывания.
3. Мягкой, влажной тканью, с мягким раствором мыла или без него, аккуратно протрите внешнюю поверхность изделия.
4. Не допускайте, чтобы вода или другие жидкости затекали внутрь устройства, так как это создаст угрозу пожара и удара электрическим током.
5. Мы также рекомендуем периодически чистить устройство, слегка проводя трубкой пылесоса по решетке устройства, чтобы удалить пыль или грязь, которая может собираться внутри или снаружи устройства.

Внимание: Не используйте жесткие моющие средства, химические очистители или растворители, так как они могут повредить пластиковые компоненты покрытия поверхности.

Хранение

Для длительного хранения изделия, когда оно не используется, рекомендуется помещать его в оригинальную (или другую подходящую по размеру) коробку. Важно хранить его в безопасном, сухом месте.

RO Mai multe detalii…

Întreținere și curățare

1. Opriți și deconectați de la alimentarea cu energie electrică înainte de curățare.
2. Lăsați produsul să se răcească complet înainte de a-l manevra sau de a-l curăța.
3. Cu o cârpă moale, umedă, cu sau fără o soluție de săpun delicat, curățați cu grijă suprafața exterioară a produsului
4. Nu lăsați apa sau alte lichide să intre în interiorul produsului, deoarece acest lucru ar putea duce la un incendiu și / sau pericol electric.
5. Vă recomandăm, de asemenea, curățarea periodică a acestui aparat prin rularea ușoară a duzei de aspirator pe protecții, pentru a îndepărta orice urmă de praf sau murdărie care s-a acumulat în interior sau pe unitate.

ATENȚIE: Nu folosiți detergenți duri, substanțe chimice sau solvenți, deoarece acestea pot deteriora finisajul suprafeței componentelor de plastic.

Depozitare

Produsul poate fi depozitat în afara sezonului. Vă recomandăm să folosiți ambalajul original (sau dimensiuni corespunzătoare) . Este important să-l păstrați într-un loc uscat și sigur.

Transportare

Transportați produsul în ambalajul original, care este securizat corespunzător. Evitați vibrațiile excesive.

Tabel cu informații tehnice

Tensiunea de alimentare:	220 - 240 V~, 50 Hz
Putere nominală:	2100 - 2500 W
CE	Acest produs respectă cerințele de conformitate ale reglementărilor sau directivelor europene aplicabile.
	Doar pentru utilizarea în interiorul clădirilor.
	Produs clasa I, împământarea este obligatorie.
	Deşeurile produselor electrice nu trebuie să fie eliminate împreună cu deşeurile menajere. Vă rog să eliminaţi deşeurile menajere în locurile special amenajate. Contactaţi autorităţile locale sau magazinul de unde aţi achiziţionat produsul pentru detalii referitoare la reciclare.
xxWyy	xx-an; yy-săptămână din an

ES Con más detalle...

Mantenimiento y limpieza

1. Apague el aparato y desenchúfelo del suministro eléctrico antes de proceder a su limpieza.
2. Deje que el producto se enfríe completamente antes de manipularlo o limpiarlo.
3. Utilice un paño suave, húmedo, mojado o no en una solución de agua y jabón neutro, limpie con cuidado la superficie exterior del producto.
4. No permita la entrada de agua u otros líquidos en el interior del producto, porque podría provocar un incendio y/o peligro eléctrico.
5. Recomendamos también la limpieza periódica de este aparato pasando ligeramente la boquilla de una aspiradora sobre la rejilla del aparato, con el fin de extraer el polvo o la suciedad que se haya podido acumular dentro de la unidad o sobre ella.

Precaución: no utilice detergentes fuertes, limpiadores químicos ni disolventes, puesto que pueden dañar el acabado de la superficie o los componentes de plástico.

Almacenamiento

El producto se puede guardar después de su temporada de uso, recomendamos utilizar el envase original (o de tamaño adecuado). Es importante guardarlo en un lugar seguro y seco.

Transporte

Transporte el producto en su embalaje original debidamente cerrado. Evitar excesivas vibraciones.

Especificaciones técnicas

Tensión dealimentación:	220 - 240 V~, 50 Hz
Potencia nominal:	2100 - 2500 W
CE	Este producto cumple los requisitos de conformidad de los reglamentos o las directivas europeas aplicables.
	Para uso exclusivo en espacios interiores.
	Producto de clase I, debe tener toma de tierra.
	Los productos eléctricos usados no deben incluirse en los desperdicios domésticos. Por favor, utilice las instalaciones a su disposición para un tratamiento específico de los mismos. Pregunte a las autoridades locales o a su minorista cómo puede reciclar.
xxWyy	xx-año; yy-semana del año

Garantia

Este producto tiene una garantía legal de 2 años a partir de la fecha de compra.
La garantía cubre todas las faltas de conformidad del producto cuando el uso es conforme con el destino del producto y con las informaciones del manual de instrucción.
Para beneficiar de la garantía, es imprescindible presentar la prueba de compra (ticket de caja o factura) y el producto tiene que ser completo con todos sus accesorios.
La garantía no cubre los deterioros resultantes del uso normal, de la falta de mantenimiento, de una negligencia, de un montaje defectuoso, o de un uso inapropiado (choques, no respeto de las condiciones de uso, almacenamiento no adecuado…).
También están excluidos de la garantía los productos para los que se utiliza accesorios o piezas de recambio que no sean de origen o que no estén adaptadas al desmontaje o a la modificación del aparato.
Brico Dépôt queda responsable de los defectos de conformidad del producto según lo establecido por los artículos 114 a 124 del Real Decreto Legislativo 1/2007, de 16 de noviembre, por el que se aprueba el texto refundido de la Ley General para la Defensa de los Consumidores y Usuarios y otras leyes complementarias.

PT Mais pormenores...

Manautenção e limpeza

1. Desligue o aparelho e desligue a fonte de alimentação antes de limpá-lo.
2. Deixe o produto arrefecer por completo antes de manuseá-lo ou de proceder à limpeza.
3. Use um pano macio, húmido ou molhado numa solução de sabão neutro e água, limpe cuidadosamente a superfície externa do produto.
4. Não deixe entrar água ou outros líquidos no produto, porque poderia provocar um incêndio e / ou perigo elétrico.
5. Recomendamos também a limpeza periódica do aparelho ligeiramente a partir do bico de um aspirador de pó na grelha do dispositivo para remover o pó ou a sujidade que se possa ter acumulado no interior da unidade ou sobre ele.

Cuidado: Não use detergentes agressivos, química ou limpadores de solventes, pois podem danificar os componentes de acabamento da superfície ou do plástico.

Armazenamento

O produto pode ser armazenado após a temporada de utilização, recomendamos a utilização da embalagem original (ou de tamanho adequado). É importante mantê-lo num local seguro e seco.

Transporte

Transporte o produto na embalagem original assegurando que está devidamente seguro. Evite vibrações excessivas.

Tabela da informação técnica

Tensão de alimentação:	220 - 240 V~, 50 Hz
Potência nominal:	2100 - 2500 W
CE	Este produto está em conformidade com os requisitos das diretivas e regulamentos europeus aplicáveis.
	Para uso exclusivo em espaços interiores.
	Produto de classe I, debe ter fio terra.
	Os produtos elétricos não devem ser incluídos com os demais dejetos domésticos. Por favor, utilize as instruções a sua dispocição para um tratamento específico dos mesmos. Pergunte às autoridades locais ou ao seu vendedor como se pode reciclar.
xxWyy	xx-ano; yy-semana do ano

Garantia

Este produto tem uma garantia de dois anos a partir da data de compra.
A garantia cobre todos os defeitos do produto, quando o uso é em conformidade com o destino do produto e as informações no manual de instruções. Para beneficiar da garantia, é essencial para apresentar a prova de compra (recibo ou factura) e o produto deve estar completo com todos os seus acessórios.
A garantia não cobre os danos resultantes do uso normal, falta de manutenção, negligência, instalação incorreta ou uso inadequado (choques, não-conformidade com as condições de utilização, não é apropriado... armazenamento).
Também estão excluídos da garantia aos produtos para quais acessórios ou substituição peças que não são originais ou não são adaptadas para a remoção ou modificação da unidade é usado.
Brico Depot é responsável por defeitos de conformidade do produto conforme nos termos da Lei das Garantias (Decreto-Lei n.º 67/2003, alterado pelo Decreto-Lei n.º 84/2008. "

TR Daha fazla ayrıntı...

Temizlik ve Bakım

1. Temizliğinden önce kapatınız ve fişini çıkarınız.
2. Taşımadan veya temizlemeden once cihazın tamamen soğumasını bekleyin
3. Yumuşak, nemli bir bezle, yumuşak sabunlu veya sabunsuz olarak ürünün dış yüzeyini temizleyin
4. Yangın ve/veya elektrik şokuna neden olabileceğinden cihazın içine su veya diğer sıvıların kaçmasına izin vermeyin.
5. Bu aletle, hafifçe, ızgarası üzerinde, ünitenin içinde ya da üstünde birikebilecek her türlü tozu veya kiri almak için bir elektrikli süpürge ucu gezdirilerek düzenli olarak temizlenmesini de önermekteyiz.

Dikkat: Plastik bileşenlerin yüzey cilasına zarar verebileceğinden sert deterjan, kimyasal temizleyici veya çözücü kullanmayınız.

Saklama

Cihaz sıcak mevsimlerde saklanabilir, orijinal (veya yaklaşık boyutta) kutunun kullanılmasını öneririz. Güvenli, kuru bir yerde saklanması önemlidir.

Nakliyat

Ürünü, uygun şekilde emniyet altına alınmış orijinal ambalajında nakledin. Aşırı titreşimden kaçının.

Teknik bilgi tablosu

Besleme Gerilimi:	220 - 240 V~, 50 Hz
Nominal güç:	2100 - 2500 W
CE	Bu ürün, geçerli Avrupa Tüzüklerinin veya Direktiflerinin uygunluk gerekliliklerine uygundur.
	Sadece iç mekan kullanımı için uygundur.
	Sınıf I ürün, toprak bağlantısı yapılmalıdır.
	Kullanılmıs elektrikli ürünler ve ev atıklarının birlikte atılmaması gerekir. Elektrikli/Elektronik ürünler veya pil içerisinde bulunan bazı kimyasallar saglıga ve çevreye zararlı olabilir. Tesislerinin bulundugu yerlerde geri dönüsümünü saglayınız. Geri dönüsüm tavsiyesi için yerel yetkililer veya satıs noktasından bilgi alınız.
xxWyy	xx-yıl; yy-yılın haftası

EN In more detail.

Energy efficiency information

Model identifier(s): CH-2500L TIMER&TURBO

Description	Symbol	Value	Unit
Heat output			
Nominal heat output	P_{nom}	2.3	kW
Minimum heat output (indicative)	P_{min}	0	KW
Maximum continuous heat output	$P_{max,c}$	2.3	kW
Auxiliary electricity consumption			
At nominal heat output	el_{max}	0	kW
At minimum heat output	el_{min}	0	kW
In standby mode	el_{SB}	0	kW

Value	Unit
Type of heat input, for electric storage local space heaters only (select one)	
manual heat charge control, with integrated thermostat	No
manual heat charge control with room and/ or outdoor temperature feedback	No
electronic heat charge control with room and/ or outdoor temperature feedback	No
fan assisted heat output	No
Type of heat output/room temperature control (select one)	
single stage heat output and no room temperature control	No
Two or more manual stages, no room temperature control	No
with mechanic thermostat room temperature control	Yes
with electronic room temperature control	No
electronic room temperature control plus day timer	No
electronic room temperature control plus week timer	No
Other control options (multiple selections possible)	
room temperature control, with presence detection	No
room temperature control, with open window detection	No
with distance control option	No
with adaptive start control	No
with working time limitation	Yes
with black bulb sensor	No
Contact details	Kingfisher International Products B.V. Rapenburgerstraat 175E 1011VM Amsterdam The Netherlands

FR Et dans le détail.

Information sur l'efficacité énergétique

Référence(s) du modèle: CH-2500L TIMER&TURBO

Caractéristique	Symbole	Valeur	Unité
Puissance thermique			
Puissance thermique nominale	P_{nom}	2,3	kW
Puissance thermique minimale (indicative)	P_{min}	0	kW
Puissance thermique maximale continue	$P_{max,c}$	2,3	kW
Consommation d'électricité auxiliaire			
À la puissance thermique nominale	el_{max}	0	kW
À la puissance thermique minimale	el_{min}	0	kW
En mode veille	el_{SB}	0	kW

Valeur	Unité
Type d'apport de chaleur, pour les dispositifs de chauffage décentralisés électriques à accumulation uniquement (sélectionner un seul type)	
contrôle thermique manuel de la charge avec thermostat intégré	Non
contrôle thermique manuel de la charge avec réception d'informations sur la température de la pièce et/ou extérieure	Non
contrôle thermique électronique de la charge avec réception d'informations sur la température de la pièce et/ou extérieure	Non
puissance thermique régulable par ventilateur	Non
Type de contrôle de la puissance thermique/de la température de la pièce (sélectionner un seul type)	
contrôle de la puissance thermique à un palier, pas de contrôle de la température de la pièce	Non
contrôle à deux ou plusieurs paliers manuels, pas de contrôle de la température de la pièce	Non
contrôle de la température de la pièce avec thermostat mécanique	Oui
contrôle électronique de la température de la pièce	Non
contrôle électronique de la température de la pièce et programmateur journalier	Non
contrôle électronique de la température de la pièce et programmateur hebdomadaire	Non
Autres options de contrôle (sélectionner une ou plusieurs options)	
contrôle de la température de la pièce, avec détecteur de présence	Non
contrôle de la température de la pièce, avec détecteur de fenêtre ouverte	Non
option contrôle à distance	Non
contrôle adaptatif de l'activation	Non
limitation de la durée d'activation	Oui
capteur à globe noir	Non
Coordonnées de contact	Kingfisher International Products B.V. Rapenburgerstraat 175E 1011VM Amsterdam The Netherlands

PL Więcej szczegółów.

Informacje odnośnie efektywności energetycznej

Identyfikator(-y) modelu: CH-2500L TIMER&TURBO

Parametr	Oznaczenie	Wartość	Jednostka
Moc cieplna			
Nominalna moc cieplna	P_{nom}	2,3	kW
Minimalna moc cieplna (orientacyjna)	P_{min}	0	kW
Maksymalna stała moc cieplna	$P_{max,c}$	2,3	kW
Zużycie energii elektrycznej na potrzeby własne			
Przy nominalnej mocy cieplnej	el_{max}	0	kW
Przy minimalnej mocy cieplnej	el_{min}	0	kW
W trybie czuwania	el_{SB}	0	kW

Parametr	Jednostka
Sposób doprowadzania ciepła wyłącznie w przypadku elektrycznych akumulacyjnych miejscowych ogrzewaczy pomieszczeń (należy wybrać jedną opcję)	
ręczny regulator doprowadzania ciepła z wbudowanym termostatem	Nie
ręczny regulator doprowadzania ciepła z pomiarem temperatury w pomieszczeniu lub na zewnątrz	Nie
elektroniczny regulator doprowadzania ciepła z pomiarem temperatury w pomieszczeniu lub na zewnątrz	Nie
moc cieplna regulowana wentylatorem	Nie
Rodzaj mocy cieplnej/regulacja temperatury w pomieszczeniu (należy wybrać jedną opcję)	
jednostopniowa moc cieplna bez regulacji temperatury w pomieszczeniu	Nie
co najmniej dwa ręczne stopnie bez regulacji temperatury w pomieszczeniu	Nie
mechaniczna regulacja temperatury w pomieszczeniu za pomocą termostatu	Tak
elektroniczna regulacja temperatury w pomieszczeniu	Nie
elektroniczna regulacja temperatury w pomieszczeniu ze sterownikiem dobowym	Nie
elektroniczna regulacja temperatury w pomieszczeniu ze sterownikiem tygodniowym	Nie
Inne opcje regulacji (można wybrać kilka)	
regulacja temperatury w pomieszczeniu z wykrywaniem obecności	Nie
regulacja temperatury w pomieszczeniu z wykrywaniem otwartego okna	Nie
z regulacją na odległość	Nie
z adaptacyjną regulacją startu	Nie
z ograniczeniem czasu pracy	Tak
z czujnikiem ciepła promieniowania	Nie
Dane teleadresowe	Kingfisher International Products B.V. Rapenburgerstraat 175E 1011VM Amsterdam The Netherlands

DE Weitere Details.

Informationen über die Energieeffizienz

Modellkennung(en): CH-2500L TIMER&TURBO

Angabe Symbol Wert Ein	Symbol	Wert	Einheit
Wärmeleistung			
Nennwärmeleistung	P_{nom}	2,3	kW
Mindestwärmeleistung (Richtwert)	P_{min}	0	kW
Maximale kontinuierliche Wärmeleistung	$P_{max,c}$	2,3	kW
Hilfsstromverbrauch			
Bei Nennwärmeleistung	el_{max}	0	kW
Bei Mindestwärmeleistung	el_{min}	0	kW
Im Bereitschaftszustand	el_{SB}	0	kW

Angabe	Einheit
Nur bei elektrischen Speicher-Einzelraumheizgeräten: Art der Regelung der Wärmezufuhr (bitte eine Möglichkeit auswählen)	
manuelle Regelung der Wärmezufuhr mit integriertem Thermostat	Nein
manuelle Regelung der Wärmezufuhr mit Rückmeldung der Raum- und/ oder Außentemperatur	Nein
elektronische Regelung der Wärmezufuhr mit Rückmeldung der Raum- und/ oder Außentemperatur	Nein
Wärmeabgabe mit Gebläseunterstützung	Nein
Art der Wärmeleistung/ Raumtemperaturkontrolle (bitte eine Möglichkeit auswählen)	
einstufige Wärmeleistung, keine Raumtemperaturkontrolle	Nein
zwei oder mehr manuell einstellbare Stufen, keine Raumtemperaturkontrolle	Nein
Raumtemperaturkontrolle mit mechanischem Thermostat	Ja
mit elektronischer Raumtemperaturkontrolle	Nein
elektronische Raumtemperaturkontrolle und Tageszeitregelung	Nein
elektronische Raumtemperaturkontrolle und Wochentagsregelung	Nein
Sonstige Regelungsoptionen (Mehrfachnennungen möglich)	
Raumtemperaturkontrolle mit Präsenzerkennung	Nein
Raumtemperaturkontrolle mit Erkennung offener Fenster	Nein
mit Fernbedienungsoption	Nein
mit adaptiver Regelung des Heizbeginns	Nein
mit Betriebszeitbegrenzung	Ja
mit Schwarzkugelsensor	Nein
Kontaktangaben	Kingfisher International Products B.V. Rapenburgerstraat 175E 1011VM Amsterdam The Netherlands

RUS Подробнее...

Таблица технических данных

Номинальное напряжение:	220 - 240 В~, 50 В
Номинальная мощность:	2100 - 2500 В
CE	Соответствие всем требованиям Директивы ЕС.
	Только для использования в помещении.
	Продукция Класса I, нужно заземлять.
	Использованные электроприборы нельзя выбрасывать с бытовым мусором. Используйте места для специальной утилизации. Узнайте у местных органов власти или продавцов о правильной переработке.
xxWyy	xx-год; yy-порядковый номер недели
EAC	Соответствует техническим регламентам Евразийского таможенного союза.

Сроки и условия гарантии

Срок службы при условиии соблюдения требований.
иструкции - 2000 часов.
Гарантия: 2 года.
Производитель \ продавец товара не несет ответственности за причинение ущерба здоровью
или имуществу вследствие эксплуатации товара по
истечении срока службы

Manufacturer • Fabricant • Producent Producător • Fabricante:
UK Manufacturer:
Kingfisher International Products Limited, 3 Sheldon Square, London, W2 6PX, United Kingdom

EU Manufacturer:
Kingfisher International Products B.V.
Rapenburgerstraat 175E
1011 VM Amsterdam
The Netherlands
www.kingfisher.com/products

EN www.diy.com
www.screwfix.com
www.screwfix.ie

To view instruction manuals online, visit www.kingfisher.com/products

FR www.castorama.fr
www.bricodepot.fr

Pour consulter les manuels d'instructions en ligne, rendez-vous sur le site www.kingfisher.com/products

PL www.castorama.pl

Aby zapoznać się z instrukcją obsługi online, odwiedź stronę www.kingfisher.com/products

RUS **Импортер:**
ООО «Касторама РУС»
Дербеневская наб., дом 7, стр.8,
Россия, Москва, 115114
www.castorama.ru

Изготовитель для России:
Нингбо Тианхуа Электрик Эпплаянс Ко.,Лтд.

Адрес: № 18 Хубинь Роуд Минхэ, Гуаньхайвэй Таун, Цыси Сити, Китай

Онлайн-версии руководств по эксплуатации доступны на странице www.kingfisher.com/products

EN IMPORTANT - RETAIN THIS INFORMATION FOR FUTURE REFERENCE: READ CAREFULLY
FR **IMPORTANT - À CONSERVER POUR CONSULTATION ULTÉRIEURE : À LIRE SOIGNEUSEMENT**
PL WAŻNE - NALEŻY DOKŁADNIE PRZECZYTAĆ NINIEJSZE INFORMACJE I ZACHOWAĆ JE W BEZPIECZNYM MIEJSCU
RUS **ВАЖНО - СОХРАНИТЕ ДЛЯ ПОСЛЕДУЮЩЕГО ИСПОЛЬЗОВАНИЯ: ПРОЧТИТЕ ВНИМАТЕЛЬНО**
TR **ÖNEMLİ – BU BİLGİLERİ DAHA SONRA KULLANMAK ÜZERE SAKLAYIN: DİKKATLE OKUYUN**

RO Mai multe detalii…

Informații despre eficiența energetică

Identificatorul de model(e): CH-2500L TIMER&TURBO

Parametru	Simbol	Valoare	Unitate
Puterea termică			
Puterea termică nomina	P_{nom}	2,3	kW
Puterea termică minimă (cu titlu indicativ)	P_{min}	0	kW
Puterea termică maximă continuă	$P_{max,c}$	2,3	kW
Consumul auxiliar de energie electrică			
La putere termică nominală	el_{max}	0	kW
La putere termică minimă	el_{min}	0	kW
În modul standby	el_{SB}	0	kW

Parametru	Unitate
Modul de acumulare a căldurii, numai în cazul aparatelor electrice pentru încălzire locală cu acumulator de căldură (alege o variantă)	
control manual al sarcinii termice, cu termostat integrat	Nu
control manual al sarcinii termice, ca răspuns la temperatura camerei i/sau exterioară	Nu
control electronic al sarcinii termice, ca răspuns la temperatura camerei i/sau exterioară	Nu
putere termică comandată de ventilator	Nu
Tip de putere termică/controlul temperaturii camerei (selecta i o variantă)	
cu o singură treaptă de putere termică i fără controlul temperaturii camerei	Nu
două sau mai multe trepte de putere manuale, fără controlul temperaturii camerei	Nu
cu controlul temperaturii camerei prin intermediul unui termostat mecanic	Da
cu control electronic al temperaturii camerei	Nu
cu control electronic al temperaturii camerei i cu temporizator cu programare zilnică	Nu
cu control electronic al temperaturii camerei i cu temporizator cu programare săptămânală	Nu
Alte op iuni de control (se pot selecta mai multe variante)	
controlul temperaturii camerei, cu detectarea prezen ei	Nu
controlul temperaturii camerei, cu detectarea unei ferestre deschise	Nu
cu op lune de control la distantă	Nu
cu demaraj adapt	Nu
cu limitarea timpului de func⊠ionare	Da
cu senzor cu bulb negru	Nu
Date de contact	Kingfisher International Products B.V. Rapenburgerstraat 175E 1011VM Amsterdam The Netherlands

ES Con más detalle.

Información de eficiencia energética

Identificador(es) del modelo: CH-2500L TIMER&TURBO

Partida	Símbolo	Valor	Unidad
Potencia calorífica			
Potencia calorífica nominal	P_{nom}	2,3	kW
Potencia calorífica mínima (indicativa)	P_{min}	0	kW
Potencia calorífica máxima continuada	$P_{max,c}$	2,3	kW
Consumo auxiliar de electricidad			
A potencia calorífica nominal	el_{max}	0	kW
A potencia calorífica mínima	el_{min}	0	kW
En modo de espera	el_{SB}	0	kW

Partida	Unidad
Tipo de aportación de calor, únicamente para los aparatos de calefacción local eléctricos de acumulación (seleccione uno)	
control manual de la carga de calor, con termostato integrado	No
control manual de la carga de calor con respuesta a la temperatura interior o exterior	No
control electrónico de la carga de calor con respuesta a la temperatura interior o exterior	No
potencia calorífica asistida por ventiladores	No
Tipo de control de potencia calorífica / de temperatura interior (seleccione uno)	
potencia calorífica de un solo nivel, control de temperatura interior	No
Dos o más niveles manuales, sin control de temperatura interior	No
con control de temperatura interior mediante termostato mecánico	Sí
con control electrónico de temperatura interior	No
control electrónico de temperatura interior y temporizador diario	No
control electrónico de temperatura interior y temporizador semanal	No
Otras opciones de control (pueden seleccionarse varias)	
control de temperatura interior con detección de presencia	No
control de temperatura interior con detección de ventanas abiertas	No
con opción de control a distancia	No
con control de puesta en marcha adaptable	No
con limitación de tiempo de funcionamiento	Sí
con sensor de lámpara negra	No
Información de contacto	Kingfisher International Products B.V. Rapenburgerstraat 175E 1011VM Amsterdam The Netherlands

PT Mais pormenores.

Informação de eficiência energética

Identificador(es) de modelo: CH-2500L TIMER&TURBO

Elemento	Símbolo	Valor	Unidade
Potência calorífica			
Potência calorífica nominal	P_{nom}	2,3	kW
Potência calorífica mínima (indicativa)	P_{min}	0	kW
Potência calorífica contínua máxima	$P_{max,c}$	2,3	kW
Consumo de eletricidade auxiliar			
Á Potência calorífica nominal	el_{max}	0	kW
A Potência calorífica mínima	el_{min}	0	kW
Em estado de vigília	el_{SB}	0	kW

Elemento	Unidade
Tipo de potência calorífica, apenas para os aquecedores de ambiente local elétricos de acumulação (selecionar uma opção)	
Comando manual da carga térmica, com termóstato integrado	Não
Comando manual da carga térmica, com retroação da temperatura interior e/ou exterior	Não
Comando eletrónico da carga térmica, com retroação da temperatura interior e/ou exterior	Não
Potência calorífica com ventilador	Não
Tipo de potência calorífica / comando da temperatura interior (selecionar uma opção)	
Potência calorífica numa fase única, sem coando da temperatura interior	Não
Em duas ou mais fases manuais, sem comando da temperatura interior	Não
Com comando da temperatura interior por termóstato mecânico	Sim
Com comando eletrónico da temperatura interior	Não
Com comando eletrónico da temperatura interior e temporizador diário	Não
Com comando eletrónico da temperatura interior e temporizador semanal	Não
Outras opções de comando (seleção múltipla possível)	
Comando da temperatura interior, com deteção de presença	Não
Comando da temperatura interior, com deteção de janelas abertas	Não
Com opção de comando à distância	Não
Com comando de arranque adaptativo	Não
Com limitação do tempo de funcionamento	Sim
Com sensor de corpo negro	Não
Elementos de contacto	Kingfisher International Products B.V. Rapenburgerstraat 175E 1011VM Amsterdam The Netherlands

TR Daha fazla ayrıntı.

Enerji verimliliği bilgisi

Model Bilgileri: CH-2500L TIMER&TURBO

Başlık	Sembol	Değer	Birim
Isıtma			
Nominal Isıtma	P_{nom}	2,3	kW
Minimum ısı çıkışı (gösterge değeri)	P_{min}	0	kW
Maksimum sürekli ısı çıkışı	$P_{max,c}$	2,3	kW
Ek Elektrik Tüketimi			
Nominal Isıtma	el_{max}	0	kW
Minimum Isıt	el_{min}	0	kW
Bekleme Modu	el_{SB}	0	kW

Başlık	Birim
Isı yükleme yöntemi, sadece duvar tipi elektrikli ısıtıcalar için (birini seçiniz)	
Entegre termostat ile manuel ısı yükleme kontrolü	Hayır
Manuel oda sıcaklığı ve/veya dış ortam sıcaklığı kontrolü ile ısı yüklemesi	Hayır
Oda sıcaklığı ve/veya dış ortam sıcaklığı elektronik kontrolü ile ısı yüklemesi	Hayır
Fan destekli ısı çıkışı	Hayır
Isıtma yöntemi	
Oda sıcaklığı kontrolü yok ve tek aşamalı ısı çıkışı	Hayır
Oda sıcaklığı kontrolü yok ve iki veya daha çok manuel aşamalı	Hayır
mekanik termostatlı oda sıcaklığı kontrolü	Evet
elektronik oda sıcaklığı kontrolü	Hayır
elektronik oda sıcaklığı ve günlük zamanlayıcı kontrollü	Hayır
elektronik oda sıcaklığı ve haftalık zamanlayıcı kontrollü	Hayır
Diğer kontrol seçenekleri (çoklu seçimler mümkünse)	
Fotoselli oda sıcaklığı kontrolü	Hayır
açık pencere sensörlü oda sıcaklığı kontrolü	Hayır
uzaktan kontrol seçeneği	Hayır
adapte açılma kontrolü	Hayır
zaman sınırlı çalışma	Evet
siyah bulb yuvası sensörlü	Hayır
İletişim	Kingfisher International Products B.V. Rapenburgerstraat 175E 1011VM Amsterdam The Netherlands

RO www.bricodepot.ro

Pentru a consulta manualele de instrucțiuni online, vizitați www.kingfisher.com/products

ES www.bricodepot.es

Para consultar los manuales de instrucciones en línea, visite www.kingfisher.com/products

PT www.bricodepot.pt

Para consultar manuais de instruções online, visite www.kingfisher.com/products

TR **İthalatçı Firma:**

KOÇTAŞ YAPI MARKETLERİ TİC. A.Ş.
Taşdelen Mah. Sırrı Çelik Bulvarı No:5
34788 Taşdelen/Çekmeköy/İSTANBUL
Tel: +90 216 4300300
Faks: +90 216 4844313
www.koctas.com.tr

Kullanım kılavuzuna internet üzerinden ulaşmak için www.kingfisher.com/products adresini ziyaret edin

Yetkili servis istasyonları ve yedek parça temini için aşağıda yer alan Koçtaş Müşteri Hattı ve Koçtaş Genel Müdürlük irtibat bilgilerinden faydalanınız.

KOÇTAŞ MÜŞTERİ HİZMETLERİ
0850 209 50 50

RO IMPORTANT - PĂSTRAŢI ACESTE INFORMAŢII PENTRU REFERINŢE VIITOARE: CITIŢI CU ATENŢIE
ES **IMPORTANTE - GUARDE ESTA INFORMACIÓN PARA FUTURAS CONSULTAS: LEA ATENTAMENTE**
PT IMPORTANTE – CONSERVE ESTE MANUAL PARA FUTURAS CONSULTAS : LEIA ATENTAMENTE
TR **ÖNEMLİ – BU BİLGİLERİ DAHA SONRA KULLANMAK ÜZERE SAKLAYIN: DİKKATLE OKUYUN**