NEBO ASSIST™ AIR JUMP STARTER & AIR COMPRESSOR

NEBO ASSIST™ AIR JUMP STARTER

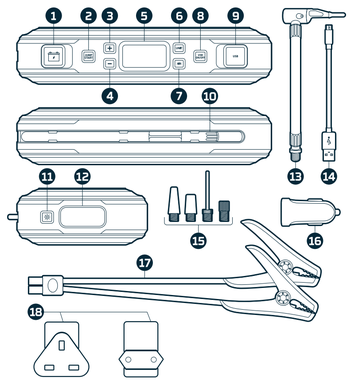

1 | Jump Start Output
2 | Jump Start ON/OFF Button
3 | Air Pressure Up Button
4 | Air Pressure Down Button
5 | Digital Display
6 | Unit Button (PSI, BAR, KPA)
7 | Compressor ON/OFF Button
8 | USB ON/OFF Button
9 | USB-A Output & USB-C Bi-Directional Port
10 | Integrated Air Hose
11 | Floodlight ON/OFF Button
12 | LED Floodlight
13 | 24in Air Extension Hose
14 | USB-A to USB-C Cable
15 | Interchangeable Nozzle Kit
16 | 12V Car Charge Adapter
17 | Jumper Cable Clamps
18 | UK/EU Charging Adapter

SPECIFICATIONS

Battery Cells	5000 mAh
Battery Capacity	55,500mWh
USB-C Input/Output	PD/QC3.0 20W
USB-A Output	5V 2.4A
Jump Start Output	12VDC / 1500A peak
Air Compressor	120 psi max
Dimensions	241 x 117 x 48 mm
Weight	1.1 kg
Operating Temperature	32° F -113°F (0 - 45°C)
Discharge Temperature	14°F -122°F (-10 - 50°C)

SAFETY PRECAUTIONS/ MOVING AND STORAGE INSTRUCTIONS

- Read all instructions before using the product.
- When used correctly, lithium-ion rechargeable batteries provide a safe and dependable source of portable power. However, if they are misused or abused, this may result in leakage, burns, fire or explosion, causing personal injury or damage to other devices.
- Misusing or incorrectly connecting your NEBO Assist Air Jump starter may cause electric shock to users and damage equipment.
- Keep your NEBO Assist Air Jump Starter dry and away from moisture and corrosive materials. The NEBO Assist Air Jump Starter should not be used near water or wet areas such as bathtubs, showers, bathrooms, sinks, swimming pools or basements.
- Do not expose your NEBO Assist Air Jump Starter to moisture, water, rain, or snow.
- Keep your NEBO Assist Air Jump Starter away from heat sources, including open flames, radiators, stoves, ovens, and any other devices that produce heat.
- The lithium-ion rechargeable battery used in this charging device may present a risk of fire or chemical burn if mistreated. Do not expose to fire or excessive temperature. Do not expose to heat above 212°F (100°C) or incinerate.
- In the unlikely event of leakage or explosion use sand or a chemical fire extinguisher.
- Your NEBO Assist Air Jump starter may become warm under extended high power operation. oo not cover, wrap, or otherwise restrict the NEBO Assist Air Jump Starter during operation.
- Do not disassemble your NEBO Assist Air Jump Starter. There are no user-serviceable parts inside. Incorrect reassembly may result in shock or fire hazard.
- Do not drop or subject to strong impacts. Do not operate your NEBO Assist Air Jump starter if it has received a sharp blow, or has otherwise been damaged in any way.
- Do not puncture, crush or subject to mechanical shock.
- The NEBO Assist Air Jump Starter, along with its accessories, are not toys and should be kept away from children.
- Make sure the jumper cables are fully plugged into the jump start output before trying to jump start your vehicle.
- Do not touch red (positive) and black (negative) jumper clamps together at any point.
- Do not insert any foreign object into the ports or openings of your NEBO Assist Air Jump starter.
- Do not clean your NEBO Assist Air Jump Starter with harsh chemicals, soaps or detergents. Just wipe the case with a soft cloth.
- Make sure the NEBO Assist Air Jump Starter's charging ports do not become contaminated with lint or other debris. use a canned-air type of product periodically to ensure that the port openings are clear.
- Batteries should be recycled or disposed of as per state and local guidelines.

QUICK START QUIDE

For more information, detailed video instructions, and warranty registration, simply scan the QR code or visit **NEBOpower.com.**

+ (FR) (DE) (ES) (IT) (PL) +

IMPORTANT: Fully charge your NEBO Assist™ Air Jump Starter before using it for the first time.

CHARGING YOUR NEBO ASSIST™ AIR JUMP STARTER

CHARGING IN YOUR VEHICLE:

1. Connect the USB-A Cable end to the 12V Car Charger (included), and plug the USB-C end into the USB-C BiDirectional Port, located on the back of your Assist Air Jump Starter.
2. Plug the 12V Car Charger into the vehicles DC output (cigarette lighter).
3. The USB-C BiDirectional Port, port will begin to charge automatically when a device is detected.
4. When fully charged, the LCD screen will indicate 100% (This could take up to 4 hours).
5. Disconnect cable and power off your Assist Air Jump Starter.

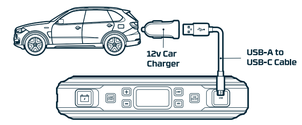

CHARGING AT HOME:

1. Connect the USB-A Cable end to the USB Adapter that came with your device (not included), and plug the USB-C end into the USB-C BiDirectional Port, located on the back of your Assist Air Jump Starter.
2. Plug the USB Adapter into a standard wall outlet.
3. The USB-C BiDirectional Port, port will begin to charge automatically when a device is detected.
4. When fully charged, the LCD screen will indicate 100% (This could take up to 4 hours).
5. Disconnect cable and power off your Assist Air Jump Starter.

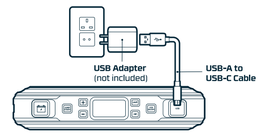

JUMP STARTING YOUR VEHICLE

CHARGING IN YOUR VEHICLE:

1. Plug the jumper cables into the jump-start output.
2. Attach the jumper-cable clamps to the vehicle battery.
   - Red clamp on positive terminal(+)
   - Black clamp on negative terminal(-)
3. Press the "Jump Start" button and wait for a solid green light.
4. Start your vehicle.

NOTE: Do not touch red (positive) and black (negative) clamps together. Allow 15 seconds between each jump-start attempt. If your vehicle does not start after three attempts, consult a certified mechanic.

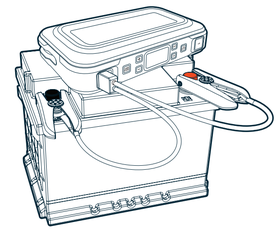

USING THE FLOODLIGHT

1. Floodlight ON/OFF Button once = ON White Flooblight
2. Floodlight ON/OFF Button twice = ON Red Floodlight
3. Floodlight ON/OFF Button three times = ON Emergency Red S.O.S.
4. Floodlight ON/OFF Button four times = OFF

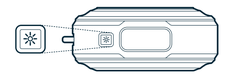

NOTE: Do not look directly into the LED floodlight.

USING THE AIR COMPRESSOR

1. Connect the air hose to the tyre or inflatable - using the appropriate nozzle.
2. Press the (+) or (-) button to set the desired pressure. The measuring units can be changed by pressing the UNIT button.
3. Press the Air Compressor ON/OFF button. The air compressor will shut off automatically once the pressure has been reached.

NOTE: The air compressor can be started or stopped by pressing the air compressor ON/OFF button. Always follow the manufacturer's recommended pressure.

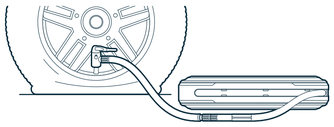

CHARGING YOUR ELECTRONIC DEVICES

1. Connect the appropriate cable to your device.
2. Plug the cable into the appropriate USB Output Port.
3. Press the USB ON/OFF button to begin charging your device.
4. Disconnect cable and power off your NEBO Assist Air Jump Starter.

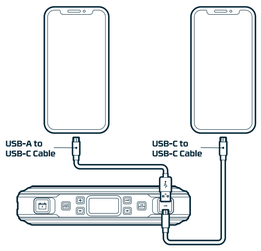

NOTE: The NEBO Assist Air Jump Starter USB charging feature will automatically power off after 30 minutes of inactivity.

NEBO ASSIST™ AIR JUMP STARTER & AIR COMPRESSOR

NEBO ASSIST™ AIR JUMP STARTER

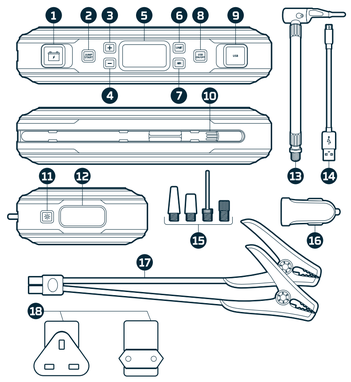

1 | Sortie de démarrage rapide
2 | Démarrage ON/OFF du démarrage d'appoint
3 | Bouton d'augmentation de la pression d'air
4 | Bouton de réduction de la pression d'air
5 | Affichage numérique
6 | Bouton d'unité (PSI, BAR, KPA)
7 | Bouton Marche/Arrêt du compresseur
8 | Bouton Marche/Arrêt USB
9 | Sortie USB-A & Port bidirectionnel USB-C
10 | Tuyau d'air intégré
11 | Bouton marche/arrêt du projecteur
12 | Projecteur LED
13 | Tuyau d'extension d'air de 24 pouces
14 | Câble USB-A vers USB-C
15 | Kit de buses interchangeables
16 | Adaptateur de charge de voiture 12V
17 | Colliers de câble de démarrage
18 | Adaptateur de charge UK/UE

CARACTÉRISTIQUES

Cellules de batterie	5000 mAh
Capacité de la batterie	55,500mWh
Entrée/sortie USB-C	PD/QC3.0 20W
Sortie USB-A	5V 2.4A
Sortie de démarrage rapide	12VDC / 1500A crête
Compresseur d'air	120 psi maximum
Dimensions	241 x 117 x 48 mm
Lester	1.1 kg
Température de fonctionnement	32° F -113°F (0 - 45°C)
Température de décharge	14°F -122°F (-10 - 50°C)

PRÉCAUTIONS DE SÉCURITÉ/ INSTRUCTIONS DE DÉPLACEMENT ET DE STOCKAGE

- Lisez toutes les instructions avant d'utiliser le produit.
- Lorsqu'elles sont utilisées correctement, les batteries rechargeables au lithium-ion fournissent une source d'alimentation portable sûre et fiable. Cependant, s'ils sont mal utilisés ou abusés, cela peut entraîner des fuites, des brûlures, un incendie ou une explosion, causant des blessures ou des dommages à d'autres appareils.
- Une mauvaise utilisation ou une connexion incorrecte de votre démarreur NEBO Assist Air Jump peut provoquer une électrocution pour les utilisateurs et endommager l'équipement.
- Gardez votre NEBO Assist Air Jump Starter au sec et à l'abri de l'humidité et des matériaux corrosifs. Le démarreur NEBO Assist Air ne doit pas être utilisé à proximité d'eau ou de zones humides telles que des baignoires, des douches, des salles de bains, des éviers, des piscines ou des sous-sols.
- N'exposez pas votre NEBO Assist Air Jump Starter à l'humidité, à l'eau, à la pluie ou à la neige.
- Gardez votre NEBO Assist Air Jump Starter à l'écart des sources de chaleur, y compris les flammes nues, les radiateurs, les cuisinières, les fours et tout autre appareil produisant de la chaleur.
- La batterie rechargeable au lithium-ion utilisée dans ce chargeur peut présenter un risque d'incendie ou de brûlure chimique si elle est maltraitée. Ne pas exposer au feu ou à des températures excessives. Ne pas exposer à une chaleur supérieure à 212 °F (100°C) ou incinérer.
- Dans le cas improbable d'une fuite ou d'une explosion, utiliser du sable ou un extincteur chimique.
- Votre démarreur NEBO Assist Air Jump peut devenir chaud lors d'un fonctionnement prolongé à haute puissance. oo ne couvrez pas, n'enveloppez pas ou ne restreignez pas le démarreur NEBO Assist Air pendant son fonctionnement.
- Ne démontez pas votre NEBO Assist Air Jump Starter. Il n'y a pas de pièces réparables par l'utilisateur à l'intérieur. Un remontage incorrect peut entraîner un risque d'électrocution ou d'incendie.
- oo ne tombe pas ou ne subit pas de chocs violents. oo n'utilisez pas votre démarreur NEBO Assist Air Jump s'il a reçu un coup violent ou s'il a été endommagé de quelque manière que ce soit.
- Ne pas percer, écraser ou soumettre à des chocs mécaniques.
- Le NEBO Assist Air Jump Starter, ainsi que ses accessoires, ne sont pas des jouets et doivent être conservés loin des enfants.
- Assurez-vous que les câbles de démarrage sont complètement branchés dans la sortie de démarrage avant d'essayer de sauter démarrer votre véhicule.
- Ne touchez à aucun moment les cavaliers rouges (positifs) et noirs (négatifs) ensemble.
- Ne n'insérez aucun objet étranger dans les ports ou les ouvertures de votre démarreur NEBO Assist Air Jump.
- Ne nettoyez pas votre NEBO Assist Air Jump Starter avec des produits chimiques agressifs, des savons ou des détergents. Essuyez simplement le boîtier avec un chiffon doux.
- Assurez-vous que les ports de charge du NEBO Assist Air Jump Starter ne sont pas contaminés par des peluches ou d'autres débris. utiliser périodiquement un type de produit en conserve pour s'assurer que les ouvertures des orifices sont dégagées.
- Les piles doivent être recyclées ou éliminées conformément aux directives nationales et locales.

GUIDE DE DÉMARRAGE RAPIDE

Pour plus d'informations, des instructions vidéo détaillées, et l'enregistrement de la garantie, scannez simplement le Code QR ou visitez **NEBOpower.com.**

+ (FR) (DE) (ES) (IT) (PL) +

chargez complètement votre démarreur NEBO Assist™ Air Jump Starter avant de l'utiliser pour la première fois.

RECHARGER VOTRE NEBO ASSIST™ AIR JUMP STARTER

RECHARGE DANS VOTRE VÉHICULE:

1. Connectez l'extrémité du câble USB-A au chargeur de voiture 12 V (inclus) et branchez l'extrémité USB-C dans le port bidirectionnel USB-C, situé à l'arrière de votre aide au démarrage Assist Air.
2. Branchez le chargeur de voiture 12 V dans la sortie CC du véhicule (briquet).
3. Le port bidirectionnel USB-C commencera à se charger automatiquement lorsqu'un appareil est détecté.
4. Une fois complètement chargé, l'écran LCD indiquera 100 % (Cela peut prendre jusqu'à 4 heures).
5. Débranchez le câble et éteignez votre aide au démarrage Assist Air.

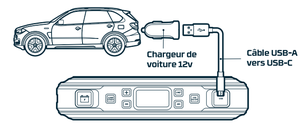

RECHARGE À DOMICILE :

1. Connectez l'extrémité du câble USB-A à l'adaptateur USB fourni avec votre appareil (non inclus) et branchez l'extrémité USB-C dans le port bidirectionnel USB-C, situé à l'arrière de votre Assist Air Jump Starter.
2. Branchez l'adaptateur USB dans une prise murale standard.
3. Le port bidirectionnel USB-C commencera à se charger automatiquement lorsqu'un appareil est détecté.
4. Une fois complètement chargé, l'écran LCD indiquera 100 % (Cela peut prendre jusqu'à 4 heures).
5. Débranchez le câble et éteignez votre Assist Air Jump Starter.

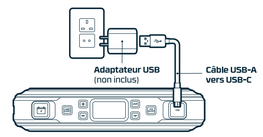

DÉMARRAGE D'APPOINT DE VOTRE VÉHICULE

CHARGING IN YOUR VEHICLE:

1. Branchez les câbles de démarrage dans la sortie de démarrage.
2. Fixez les pinces du câble de démarrage à la batterie du véhicule.
   - Pince rouge sur borne positive (+)
   - Pince noire sur borne négative (-)
3. Appuyez sur le bouton "Jump Start" et attendez qu'un voyant vert fixe s'allume.
4. Démarrez votre véhicule.

REMARQUE: Ne touchez pas les pinces rouge (positive) et noire (négative) ensemble. Attendez 15 secondes entre chaque tentative de démarrage. Si votre véhicule ne démarre pas après trois tentatives, consultez un mécanicien certifié.

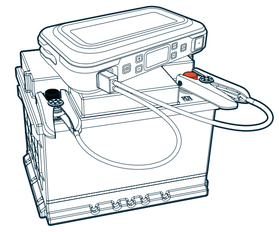

UTILISATION DU PROJECTEUR

1. Bouton MARCHE/ARRÊT du projecteur une fois = ON Projecteur blanc
2. Bouton marche/arrêt du projecteur deux fois = ON Projecteur rouge
3. Bouton ON/OFF du projecteur trois fois = ON Emergency Red S.O.S.
4. Bouton ON/OFF du projecteur quatre fois = OFF

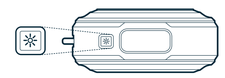

REMARQUE : Ne regardez pas directement dans le projecteur LED.

UTILISATION DU COMPRESSEUR D'AIR

1. Connectez le tuyau d'air au pneu ou au pneumatique - en utilisant le buse appropriée.
2. Appuyez sur le bouton (+) ou (-) pour régler la pression souhaitée. Les unités de mesure peuvent être modifiées en appuyant sur le bouton UNIT.
3. Appuyez sur le bouton Marche/Arrêt du compresseur d'air. Le compresseur d'air s'éteindra automatiquement une fois la pression atteinte.

REMARQUE : Le compresseur d'air peut être démarré ou arrêté en appuyant sur le bouton MARCHE/ARRÊT du compresseur d'air. Suivez toujours la pression recommandée par le fabricant.

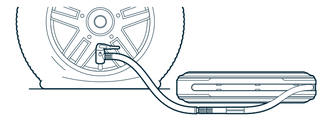

CHARGER VOS APPAREILS ÉLECTRONIQUES

1. Connectez le câble approprié à votre appareil.
2. Branchez le câble dans le port de sortie USB approprié.
3. Appuyez sur le bouton USB ON/OFF pour commencer à charger votre appareil.
4. Débranchez le câble et éteignez votre NEBO Assist Air Jump Starter.

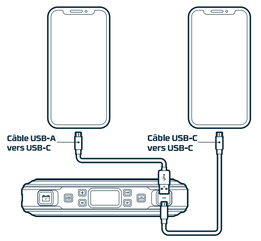

REMARQUE: La fonction de charge USB NEBO Assist Air Jump Starter s'éteindra automatiquement après 30 minutes d'inactivité.

NEBO ASSIST™ AIR JUMP STARTER & AIR COMPRESSOR

NEBO ASSIST™ AIR JUMP STARTER

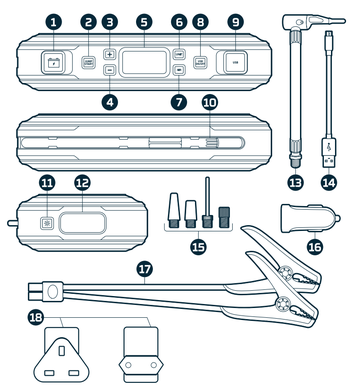

1 | Jump Start-Ausgabe
2 | Starthilfe-EIN/AUS-Taste
3 | Luftdruck-Erhöhungstaste
4 | Luftdruck-Absenktaste
5 | Digitalanzeige
6 | Einheitstaste (PSI, BAR, KPA)
7 | Kompressor-EIN/AUS-Taste
8 | USB-EIN/AUS-Taste
9 | USB-A-Ausgang und bidirektionaler USB-C-Anschluss
10 | Integrierter Luftschlauch
11 | Flutlicht-EIN/AUS-Taste
12 | LED-Flutlicht
13 | 24-Zoll-Luftverlängerungsschlauch
14 | USB-A-zu-USB-C-Kabel
15 | Austauschbares Düsenset
16 | 12-V-Autoladeadapter
17 | Überbrückungskabelklemmen
18 | UK/EU-Ladeadapter

SPEZIFIKATIONEN

Batteriezellen	5000 mAh
Batteriekapazität	55,500mWh
USB-C-Eingang/Ausgang	PD/QC3.0 20W
USB-A-Ausgang	5V 2.4A
Jump-Start-Ausgabe	12VDC / 1500A Spitze
Luftkompressor	120 psi max
Maße	241 x 117 x 48 mm
Gewicht	1.1 kg
Betriebstemperatur	32° F -113°F (0 - 45°C)
Entladungstemperatur	14°F -122°F (-10 - 50°C)

SICHERHEITSHINWEISE/ ANWEISUNGEN ZUM UMZUG UND AUFBEWAHRUNG

- Lesen Sie alle Anweisungen, bevor Sie das Produkt verwenden.
- Bei richtiger Verwendung stellen wiederaufladbare Lithium-Ionen-Batterien eine sichere und zuverlässige tragbare Energiequelle dar. Bei unsachgemäßer Verwendung oder Missbrauch kann es jedoch zu Undichtigkeiten, Verbrennungen, Bränden oder Explosionen kommen, die zu Verletzungen oder Schäden an anderen Geräten führen können.
- Eine unsachgemäße Verwendung oder ein falscher Anschluss Ihres NEBO Assist Air Jump Starters kann zu Stromschlägen beim Benutzer und zu Schäden an der Ausrüstung führen.
- Halten Sie Ihren NEBO Assist Air Jump Starter trocken und fern von Feuchtigkeit und korrosiven Materialien. Der NEBO Assist Air Jump Starter sollte nicht in der Nähe von Wasser oder Nassbereichen wie Badewannen, Duschen, Badezimmern, Waschbecken, Schwimmbädern oder Kellern verwendet werden.
- Setzen Sie Ihren NEBO Assist Air Jump Starter keiner Feuchtigkeit, Wasser, Regen oder Schnee aus.
- Halten Sie Ihren NEBO Assist Air Jump Starter von Wärmequellen fern, einschließlich offenen Flammen, Heizkörpern, Öfen, Öfen und anderen Geräten, die Wärme erzeugen.
- Der in diesem Ladegerät verwendete Lithium-Ionen-Akku kann bei unsachgemäßer Behandlung ein Brand- oder Verätzungsrisiko darstellen. Nicht Feuer oder übermäßigen Temperaturen aussetzen. Nicht einer Hitze über 212 °F aussetzen (100°C) oder verbrennen.
- Im unwahrscheinlichen Fall einer Leckage oder Explosion verwenden Sie Sand oder einen chemischen Feuerlöscher.
- Ihr NEBO Assist Air Jump Starter kann bei längerem Hochleistungsbetrieb warm werden. Decken Sie den NEBO Assist Air Jump Starter während des Betriebs nicht ab, wickeln Sie ihn nicht ein und behindern Sie ihn nicht auf andere Weise.
- Zerlegen Sie Ihren NEBO Assist Air Jump Starter nicht. Im Inneren befinden sich keine vom Benutzer zu wartenden Teile. Bei unsachgemäßem Zusammenbau besteht die Gefahr eines Stromschlags oder eines Brandes.
- Lassen Sie das Gerät nicht fallen und setzen Sie es keinen starken Stößen aus. Betreiben Sie Ihren NEBO Assist Air Jump Starter nicht, wenn er einen heftigen Schlag erlitten hat oder auf andere Weise beschädigt wurde.
- Nicht durchstechen, quetschen oder mechanischen Stößen aussetzen.
- Der NEBO Assist Air Jump Starter und sein Zubehör sind kein Spielzeug und sollten aufbewahrt warden weg von Kindern.
- Stellen Sie sicher, dass die Starthilfekabel vollständig an den Starthilfeausgang angeschlossen sind, bevor Sie versuchen zu springen Starten Sie Ihr Fahrzeug.
- Berühren Sie an keiner Stelle die roten (positiven) und schwarzen (negativen) Überbrückungsklemmen.
- Stecken Sie keine Fremdkörper in die Anschlüsse oder Öffnungen Ihres NEBO Assist Air Jump Starters.
- Reinigen Sie Ihren NEBO Assist Air Jump Starter nicht mit aggressiven Chemikalien, Seifen oder Reinigungsmitteln. Wischen Sie das Gehäuse einfach mit einem weichen Tuch ab.
- Stellen Sie sicher, dass die Ladeanschlüsse des NEBO Assist Air Jump Starters nicht durch Flusen verunreinigt warden oder anderen Schmutz. Verwenden Sie regelmäßig ein Dosenluftprodukt, um sicherzustellen, dass die Anschlussöffnungen frei sind.
- Batterien sollten gemäß den staatlichen und örtlichen Richtlinien recycelt oder entsorgt werden.

SCHNELLSTARTANLEITUNG

Als Nutzer von unseren Produkten sind für Sie folgende Informationen wichtig:

Getrennte Erfassung von Altgeräten:
Elektro- und Elektronikgeräte, die zu Abfall geworden sind, werden als Altgeräte bezeichnet. Besitzer von Altgeräten müssen diese einer vom unsortierten Siedlungsabfall getrennten Erfassung zuführen. Altgeräte gehören nicht in den Hausmüll, sondern in spezielle Sammel- und Rückgabesysteme.

Batterien und Akkus sowie Lampen
Besitzer von Altgeräten müssen Altbatterien und Altakkumulatoren, die nicht vom Altgerät umschlos-sen sind, vor der Abgabe an einer Erfassungsstelle vom Altgerät zu trennen. Dies gilt auch für Lam-pen, die zerstörungsfrei aus dem Altgerät entnommen werden können. Wenn die Altgeräte einer Vorbereitung zur Wiederverwendung unter Beteiligung eines öffentlich-rechtlichen Entsorgungsträ-gers zugeführt werden sollen, müssen Batterien und Akkus sowie Lampen nicht entnommen werden.

Möglichkeiten der Rückgabe von Altgeräten
Besitzer von Altgeräten aus privaten Haushalten können diese bei den Sammelstellen der öffentlich-rechtlichen Entsorgungsträger oder bei den von Herstellern oder Vertreibern eingerichteten Rück-nahmestellen unentgeltlich abgeben.
Rücknahmepflichtig sind Geschäfte mit einer Verkaufsfläche von mindestens 400 m^2 für Elektro- und Elektronikgeräte sowie diejenigen Lebensmittelgeschäfte mit einer Gesamtverkaufsfläche von min-destens 800 m^2, die mehrmals pro Jahr oder dauerhaft Elektro- und Elektronikgeräte anbieten und auf dem Markt bereitstellen.
Dies gilt auch bei Online- oder Katalog-Vertrieb, wenn die Lager- und Versandflächen für Elektro- und Elektronikgeräte mindestens 400 m^2 betragen oder die gesamten Lager- und Versandflächen mindestens 800 m^2 betragen. Vertreiber haben die Rücknahme grundsätzlich durch geeignete Rück-gabemöglichkeiten in zumutbarer Entfernung zum jeweiligen Endnutzer zu gewährleisten.
Die Möglichkeit der unentgeltlichen Rückgabe eines Altgerätes besteht bei rücknahmepflichtigen Ver-treibern unter anderem dann, wenn ein neues gleichartiges Gerät, das im Wesentlichen die gleichen Funktionen erfüllt, an einen Endnutzer abgegeben wird.
Wenn ein neues Gerät an einen privaten Haushalt ausgeliefert wird, kann das gleichartige Altgerät auch dort zur unentgeltlichen Abholung übergeben werden. Dies gilt bei Online- oder Katalog-Vertrieb für Geräte der Kategorien 1, 2 oder 4 gemäß § 2 Abs. 1 Elektro‑, nämlich „Wärmeübertrager", „Bildschirmgeräte" oder „Großgeräte" (letztere mit mindestens einer äußeren Abmessung über 50 Zentimeter). Zu einer entsprechenden Rückgabe-Absicht werden Endnutzer beim Abschluss eines Kaufvertrages befragt.
Außerdem besteht die Möglichkeit der unentgeltlichen Rückgabe bei Sammelstellen der Vertreiber unabhängig vom Kauf eines neuen Gerätes für Kleingeräte, die in keiner äußeren Abmessung größer als 25 Zentimeter sind, und zwar beschränkt auf drei Altgeräte pro Geräteart.

Datenschutz-Hinweis
Altgeräte enthalten häufig sensible personenbezogene Daten. Dies gilt insbesondere für Geräte der Informations- und Telekommunikationstechnik wie Computer und Smartphones. Bitte beachten Sie in ihrem eigenen Interesse, dass für die Löschung der Daten auf den zu entsorgenden Altgeräten jeder Endnutzer selbst verantwortlich ist.

Bedeutung des Symbols „durchgestrichene Mülltonne"
Das auf Elektro- und Elektronikgeräten regelmäßig abgebildete Symbol einer durchgestrichenen Mülltonne weist daraf hin, dass das jeweilige Gerät am Ende seiner Lebensdauer getrennt vom unsor-tierten Siedlungsabfall zu erfassen ist.

Weitere Informationen, detaillierte Videoanleitungen, und Garantieregistrierung, scannen Sie einfach die QR-Code oder besuchen Sie **NEBOpower.com.**

+ (FR) (DE) (ES) (IT) (PL) +

WICHTIG: Laden Sie Ihren NEBO Assist™ Air Jump Starter vollständig auf, bevor Sie ihn zum ersten Mal verwenden.

LADEN SIE IHR AUF NEBO ASSIST™ JUMP STARTER

LADEN IN IHREM FAHRZEUG:

1. Verbinden Sie das USB-A-Kabelende mit dem 12-V-Autoladegerät (im Lieferumfang enthalten) und stecken Sie das USB-C-Ende in den bidirektionalen USB-C-Anschluss auf der Rückseite Ihres Assist Air Jump Starter.
2. Stecken Sie das 12-V-Autoladegerät in den Gleichstromausgang des Fahrzeugs (Zigarettenanzünder).
3. Der bidirektionale USB-C-Anschluss beginnt automatisch aufzuladen, wenn ein Gerät erkannt wird.
4. Bei voller Ladung zeigt der LCD-Bildschirm 100 % an. (Dies kann bis zu 4 Stunden dauern).
5. Trennen Sie das Kabel und schalten Sie Ihren Assist Air Jump Starter aus.

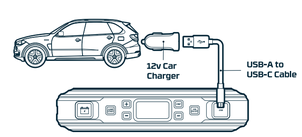

LADEN ZU HAUSE:

1. Verbinden Sie das USB-A-Kabelende mit dem USB-Adapter, der mit ihrem Gerät geliefert wurde (nicht im Lieferumfang enthalten), und stecken Sie das USB-C-Ende in den bidirektionalen USB-C-Anschluss auf der Rückseite Ihres Assist Air Jump Starter.
2. Stecken Sie den USB-Adapter in eine Standardsteckdose.
3. Der bidirektionale USB-C-Anschluss beginnt automatisch aufzuladen, wenn ein Gerät erkannt wird.
4. Wenn der Akku vollständig aufgeladen ist, zeigt der LCD-Bildschirm 100 % an (dies kann bis zu 4 Stunden dauern).
5. Trennen Sie das Kabel und schalten Sie Ihren Assist Air Jump Starter aus.

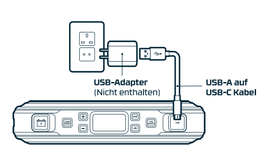

STARTHILFE FÜR IHR FAHRZEUG

1. Stecken Sie die Überbrückungskabel in den Starthilfeausgang.
2. Befestigen Sie die Überbrückungskabelklemmen an der Fahrzeugbatterie.
3. - Rote Klemme am Pluspol (+)
4. - Schwarze Klemme am Minuspol (-)
5. Drücken Sie die „Jump Start"-Taste und warten Sie, bis das Licht dauerhaft grün leuchtet.
6. Starten Sie Ihr Fahrzeug.

HINWEIS: Berühren Sie die roten (positiven) und schwarzen (negativen) Klemmen nicht miteinander. Warten Sie zwischen jedem Starthilfeversuch 15 Sekunden. Wenn Ihr Fahrzeug nach drei Versuchen nicht startet, wenden Sie sich an einen zertifizierten Mechaniker.

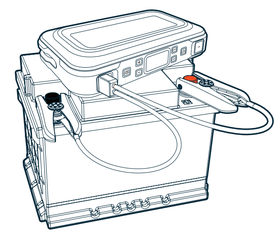

VERWENDUNG DES FLUTLICHTS

1. Flutlicht-EIN/AUS-Taste einmal = Weißes Flutlicht einschalten
2. Flutlicht-EIN/AUS-Taste zweimal = rotes Flutlicht einschalten
3. Flutlicht-EIN/AUS-Taste dreimal = EIN Notfall-Rot-S.O.S.
4. Flutlicht-EIN/AUS-Taste viermal = AUS

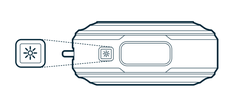

HINWEIS: Schauen Sie nicht direkt in den LED-Flutler.

VERWENDUNG DES LUFTKOMPRESSORS

1. Verbinden Sie den Luftschlauch mit dem Reifen oder Schlauchboot entsprechende Düse.
2. Drücken Sie die Taste (+) oder (-), um den gewünschten Druck einzustellen. Die Maßeinheiten können durch Drücken der UNIT-Taste geändert werden.
3. Drücken Sie die EIN/AUS-Taste des Luftkompressors. Der Luftkompressor schaltet sich automatisch ab, sobald der Druck erreicht ist.

HINWEIS: Der Luftkompressor kann durch Drücken der EIN/AUS-Taste des Luftkompressors gestartet oder gestoppt werden. Befolgen Sie immer den vom Hersteller empfohlenen Druck.

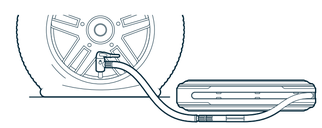

LADEN SIE IHRE ELEKTRONISCHEN GERÄTE

1. Schließen Sie das entsprechende Kabel an Ihr Gerät an.
2. Stecken Sie das Kabel in den entsprechenden USB-Ausgangsanschluss.
3. Drücken Sie die USB-EIN/AUS-Taste, um mit dem Laden Ihres Geräts zu beginnen.
4. Trennen Sie das Kabel und schalten Sie Ihren NEBO Assist Air Jump Starter aus.

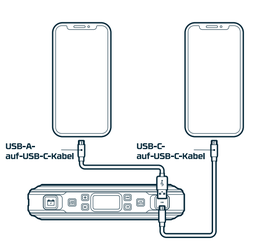

HINWEIS: Die USB-Ladefunktion des NEBO Assist Air Jump Starter schaltet sich nach 30 Minuten Inaktivität automatisch aus.

NEBO
FILE NAME NEB-PBK-0004-G Assist Air_QSG
SIZE 762mm x 590mm
EAN 5060945230684
DATE 31/05/2023
COLOR
PMS 1788 C
PMS 539 C
PMS CLIP BLACK 7

NEBO

NEBO ASSIST™ AIR JUMP STARTER & AIR COMPRESSOR

NEBO ASSIST™ AIR JUMP STARTER

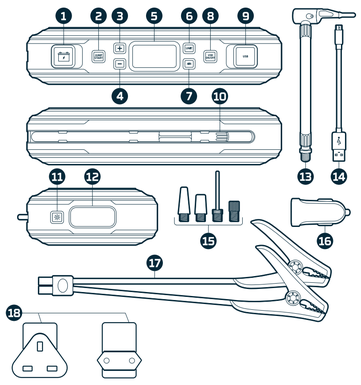

1 | Salida de arranque rápido
2 | Botón de encendido/apagado de arranque rápido
3 | Botón de aumento de presión de aire
4 | Botón de disminución de la presión de aire
5 Pantalla digital
6 | Botón de unidad (PSI, BAR, KPA)
7 | Botón de encendido/apagado del compresor
8 | Botón USB ON/OFF
9 | Salida USB-A y puerto bidireccional USB-C
10 | Manguera de aire integrada
11 | Botón de encendido/apagado del proyector
12 | Proyector LED
13 | Manguera de extensión de aire de 24 pulgadas
14 | Cable USB-A a USB-C
15 | Juego de boquillas intercambiables
16 | Adaptador de carga para automóvil de 12 V
17 | Abrazaderas para cables de Puente
18 | Adaptador de carga UK/UE

ESPECIFICACIONES

Células de batería	5000 mAh
Capacidad de la batería	55,500mWh
Entrada/salida USB-C	PD/QC3.0 20W
Salida USB-A	5V 2.4A
Salida de arranque rápido	12VDC / 1500A pico
Compresor de aire	120 psi máx
Dimensiones	241 x 117 x 48 mm
Peso	1.1 kg
Temperatura de funcionamiento	32° F -113°F (0 - 45°C)
Temperatura de descarga	14°F -122°F (-10 - 50°C)

PRECAUCIONES DE SEGURIDAD/ INSTRUCCIONES DE MOVIMIENTO Y ALMACENAMIENTO

- Lea todas las instrucciones antes de usar el producto.
- Cuando se usan correctamente, las baterías recargables de iones de litio brindan una fuente segura y confiable de energía portátil. Sin embargo, si se usan incorrectamente o se abusa de ellos, esto puede provocar fugas, quemaduras, incendios o explosiones, causando lesiones personales o daños a otros dispositivos.
- El mal uso o la conexión incorrecta de su arrancador NEBO Assist Air Jump puede causar descargas eléctricas a los usuarios y dañar el equipo.
- Mantenga su arrancador neumático NEBO Assist seco y alejado de la humedad y los materiales corrosivos. El arrancador de batería de aire NEBO Assist no debe usarse cerca del agua o áreas húmedas como bañeras, duchas, baños, lavabos, piscinas o sótanos.
- No exponga su arrancador neumático NEBO Assist a la humedad, el agua, la lluvia o la nieve.
- Mantenga su arrancador neumático NEBO Assist alejado de fuentes de calor, incluidas llamas abiertas, radiadores, estufas, hornos y cualquier otro dispositivo que produzca calor.
- La batería recargable de iones de litio utilizada en este dispositivo de carga puede presentar riesgo de incendio o quemaduras químicas si no se trata correctamente. No exponer al fuego ni a temperatura excesiva. No exponer al calor por encima de 212 °F (100°C) o incinerar.
- En el improbable caso de fuga o explosión, utilice arena o un extintor químico.
- Su arrancador NEBO Assist Air Jump puede calentarse con un funcionamiento prolongado a alta potencia. No cubra, envuelva ni restrinja de otro modo el arrancador neumático NEBO Assist durante el funcionamiento.
- No desmonte su arrancador neumático NEBO Assist. No hay partes reparables por el usuario adentro. El reensamblaje incorrecto puede provocar descargas eléctricas o peligro de incendio.
- oo no caer ni someterse a fuertes impactos. oo no opere su arrancador NEBO Assist Air Jump si ha recibido un golpe fuerte o si se ha dañado de alguna otra manera.
- No perforar, aplastar ni someter a golpes mecánicos.
- El arrancador NEBO Assist Air Jump, junto con sus accesorios, no son juguetes y deben mantenerse lejos de los niños.
- Asegúrese de que los cables de puente estén completamente enchufados en la salida de arranque antes de intentar saltar arranque su vehículo.
- No toque las abrazaderas del puente rojo (positivo) y negro (negativo) en ningún punto.
- No inserte ningún objeto extraño en los puertos o aberturas de su arrancador NEBO Assist Air Jump.
- No limpie su arrancador neumático NEBO Assist con productos químicos agresivos, jabones o detergentes. Simplemente limpie la carcasa con un paño suave.
- Asegúrese de que los puertos de carga del arrancador neumático NEBO Assist no se contaminen con pelusa u otros desechos. use un tipo de producto de aire enlatado periódicamente para asegurarse de que las aberturas de los puertos estén despejadas.
- Las baterías deben reciclarse o desecharse según las pautas estatales y locales.

GUÍA DE INICIO RÁPIDO

Para obtener más información, instrucciones detalladas en video, y registro de garantía, simplemente escanee el Código QR o visite **NEBOpower.com.**

+ (FR) (DE) (ES) (IT) (PL) +

IMPORTANTE: Cargue completamente su NEBO Assist™ Air Jump Starter antes de usarlo por primera vez.

CARGANDO SU NEBO ASSIST™ AIR JUMP STARTER

RECARGA EN TU VEHÍCULO:

1. Conecte el extremo del cable USB-A al cargador de automóvil de 12 V (incluido) y conecte el extremo USB-C al puerto bidireccional USB-C, ubicado en la parte posterior de su arrancador auxiliar Assist Air.
2. Enchufe el cargador de coche de 12 V en la salida de CC del vehículo. (encendedor).
3. El puerto bidireccional USB-C comenzará a cargarse automáticamente cuando se detecte un dispositivo.
4. Cuando esté completamente cargada, la pantalla LCD indicará 100%
5. (Esto podría tomar hasta 4 horas).
6. Desconecte el cable y apague el arrancador auxiliar Assist Air.

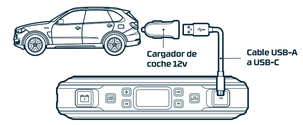

RECARGA EN CASA:

1. Conecte el extremo del cable USB-A al adaptador USB que viene con su dispositivo (no incluido) y conecte el extremo USB-C al puerto bidireccional USB-C, ubicado en la parte posterior de su Assist Air Arrancador de salto.
2. Enchufe el adaptador USB en un tomacorriente de pared estándar.
3. El puerto bidireccional USB-C, el puerto comenzará a cargarse automáticamente cuando se detecte un dispositivo
4. Cuando esté completamente cargada, la pantalla LCD indicará 100% (Esto podría tomar hasta 4 horas).
5. Desconecte el cable y apague el arrancador auxiliar Assist Air.

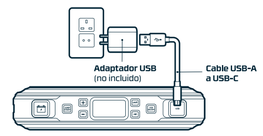

PUESTA EN MARCHA DE SU VEHÍCULO

1. Enchufe los cables puente en la salida de arranque puente.
2. Fije las abrazaderas del cable puente a la batería del vehículo.
   - Pinza roja en borne positivo (+)
   - Pinza negra en terminal negativo (-)
3. Pulse el botón "Jump Start" y espere a que se encienda una luz verde fija.
4. Arranque su vehículo.

NOTA: No toque las abrazaderas roja (positiva) y negra (negativa). Espere 15 segundos entre cada intento de arranque. Si su vehículo no arranca después de tres intentos, consulte a un mecánico certificado.

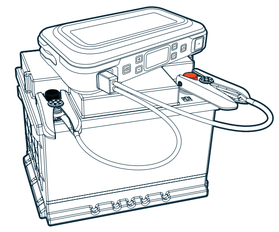

USO DEL PROYECTOR

1. Floodlight ON/OFF Button once = ON White Floodlight
2. Floodlight ON/OFF Button twice = ON Red Floodlight
3. Floodlight ON/OFF Button three times = ON Emergency Red S.O.S.
4. Floodlight ON/OFF Button four times = OFF

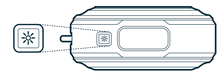

NOTA: No mire directamente al reflector LED.

USO DEL COMPRESOR DE AIRE

1. Conecte_ la manguera de aire a la llanta o inflable - usando el boquilla apropiada.
2. Presione el botón (+) o (–) para establecer la presión deseada. Las unidades de medida se pueden cambiar presionando el botón UNIT.
3. Presione el botón de ENCENDIDO/APAGADO del compresor de aire. El compresor de aire se apagará automáticamente una vez que se alcance la presión.

NOTA: El compresor de aire se puede iniciar o detener presionando el botón de ENCENDIDO/APAGADO del compresor de aire. Siga siempre la presión recomendada por el fabricante.

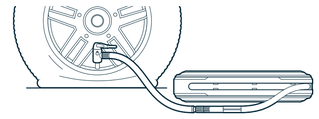

CARGA DE SUS DISPOSITIVOS ELECTRÓNICOS

1. Conecte el cable apropiado a su dispositivo.
2. Enchufe el cable en el puerto de salida USB apropiado.
3. Presione el botón USB ON/OFF para comenzar a cargar su dispositivo.
4. Desconecte el cable y apague su arrancador neumático NEBO Assist.

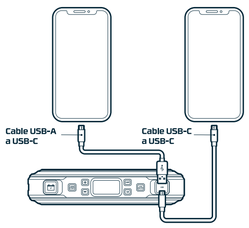

NOTA: La función de carga USB NEBO Assist Air Jump Starter se apagará automáticamente después de 30 minutos de inactividad.

NEBO

NEBO ASSIST™ AIR JUMP STARTER & AIR COMPRESSOR

NEBO ASSIST™ AIR JUMP STARTER

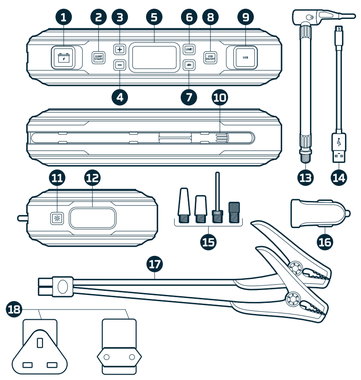

1 | Uscita di avviamento di emergenza
2 | Pulsante ON/OFF di avviamento rapido
3 | Pulsante di aumento della pressione dell'aria
4 | Pulsante di riduzione della pressione dell'aria
5 Display digitale
6 | Pulsante unità (PSI, BAR, KPA)
7 | Pulsante ON/OFF compressore
8 | Pulsante USB ON/OFF
9 | Uscita USB-A e porta bidirezionale USB-C
10 | Tubo dell'aria integrato
11 | Pulsante ON/OFF Proiettore
12 | Proiettore LED
13 | Tubo di prolunga dell'aria da 24 pollici
14 | Cavo da USB-A a USB-C
15 | Kit ugelli intercambiabili
16 | Adattatore caricabatteria per auto 12V
17 | Morsetti per cavi jumper
18 | Adattatore di ricarica UK/UE

SPECIFICHE

Celle della batteria	5000 mAh
Capacità della batteria	55,500mWh
Ingresso/uscita USB-C	PD/QC3.0 20W
Uscita USB-A	5V 2.4A
JUscita di avviamento rapido	12VDC / 1500A Picco
Compressore d'aria	120 psi max
Dimensioni	241 x 117 x 48 pollici
Peso	1.1 kg
Temperatura di esercizio	32° F -113°F (0 - 45°C)
Temperatura di scarico	14°F -122°F (-10 - 50°C)

PRECAUZIONI DI SICUREZZA/ ISTRUZIONI PER LO SPOSTAMENTO E L'IMMAGAZZINAMENTO

- Leggere tutte le istruzioni prima di utilizzare il prodotto.
- Se utilizzate correttamente, le batterie ricaricabili agli ioni di litio forniscono una fonte sicura e affidabile di alimentazione portatile. Tuttavia, in caso di uso improprio o abuso, ciò potrebbe causare perdite, ustioni, incendi o esplosioni, con conseguenti lesioni personali o danni ad altri dispositivi.
- L'uso improprio o il collegamento errato dell'avviatore NEBO Assist Air Jump può causare scosse elettriche agli utenti e danni alle apparecchiature.
- Mantieni il tuo NEBO Assist Air Jump Starter asciutto e lontano da umidità e materiali corrosivi. L'avviatore NEBO Assist Air Jump non deve essere utilizzato vicino all'acqua o ad aree umide come vasche da bagno, docce, bagni, lavandini, piscine o scantinati.
- Non esporre il NEBO Assist Air Jump Starter a umidità, acqua, pioggia o neve.
- Tenere il dispositivo di avviamento a salto d'aria NEBO Assist lontano da fonti di calore, incluse fiamme libere, radiatori, stufe, forni e altri dispositivi che producono calore.
- La batteria ricaricabile agli ioni di litio utilizzata in questo dispositivo di ricarica può presentare un rischio di incendio o ustione chimica se maltrattata. Non esporre all'fuoco o a temperature eccessive. Non esporre a temperature superiori a 212°F (100°C) o incenerire.
- Nell'improbabile eventualità di perdite o esplosioni utilizzare sabbia o un estintore chimico.
- Il dispositivo di avviamento NEBO Assist Air Jump potrebbe riscaldarsi durante un funzionamento prolungato ad alta potenza. Non coprire, avvolgere o limitare in altro modo l'avviatore di emergenza ad aria compressa NEBO Assist durante il funzionamento.
- Non smontare il NEBO Assist Air Jump Starter. All'interno non sono presenti parti riparabili dall'utente. Un rimontaggio errato può causare scosse elettriche o pericolo di incendio.
- non far cadere o subire forti urti. Non azionare l'avviatore NEBO Assist Air Jump se ha ricevuto un forte colpo o se è stato danneggiato in altro modo.
- Non forare, schiacciare o sottoporre a urti meccanici.
- Il NEBO Assist Air Jump Starter, insieme ai suoi accessori, non sono giocattoli e devono essere conservati lontano dai bambini.
- Assicurarsi che i cavi di collegamento siano completamente inseriti nell'uscita di avviamento di emergenza prima di provare a saltare
- avvia il tuo veicolo.
- Non toccare i morsetti del ponticello rosso (positivo) e nero (negativo) in nessun punto.
- Non inserire alcun oggetto estraneo nelle porte o nelle aperture del dispositivo di avviamento NEBO Assist Air Jump.
- Non pulire il dispositivo di avviamento a salto d'aria NEBO Assist con prodotti chimici, saponi o detergenti aggressivi. Basta pulire la custodia con un panno morbido.
- Assicurarsi che le porte di ricarica dell'avviatore per salto d'aria NEBO Assist non vengano contaminate da lanugine o altri detriti. utilizzare periodicamente un tipo di prodotto ad aria compressa per assicurarsi che le aperture delle porte siano libere.
- Le batterie devono essere riciclate o smaltite secondo le linee guida statali e locali.

GUIDA RAPIDA

Per ulteriori informazioni, istruzioni video dettagliate, e la registrazione della garanzia, è sufficiente scansionare il file Codice QR o visitare **NEBOpower.com.**

+ (FR) (DE) (ES) (IT) (PL) +

IMPORTANTE: caricare completamente l'avviatore di emergenza NEBO Assist™ prima di utilizzarlo per la prima volta.

RICARICA IL TUO NEBO ASSIST™ AIR JUMP STARTER

RICARICA NEL TUO VEICOLO:

1. Collegare l'estremità del cavo USB-A al caricatore per auto da 12 V (incluso) e inserire l'estremità USB-C nella porta bidirezionale USB-C, situata sul retro dell'avviatore di emergenza ad aria assistita.
2. Collegare il caricatore per auto da 12 V all'uscita CC del veicolo
3. (accendisigari).
4. La porta bidirezionale USB-C, la porta inizierà a caricarsi automaticamente quando viene rilevato un dispositivo.
5. Quando è completamente carico, lo schermo LCD indicherà il 100%
6. (Questo potrebbe richiedere fino a 4 ore).
7. Scollegare il cavo e spegnere Assist Air Jump Starter.

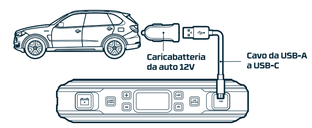

RICARICA A CASA:

1. Collega l'estremità del cavo USB-A all'adattatore USB fornito con il dispositivo (non incluso) e collega l'estremità USB-C alla porta bidirezionale USB-C, situata sul retro di Assist Air
2. Avviatore di emergenza.
3. Inserire l'adattatore USB in una presa a muro standard.
4. La porta bidirezionale USB-C, la porta inizierà a caricarsi automaticamente quando viene rilevato un dispositivo.
5. Quando è completamente carico, lo schermo LCD indicherà il 100%
6. (Questo potrebbe richiedere fino a 4 ore).
7. Scollegare il cavo e spegnere Assist Air Jump Starter.

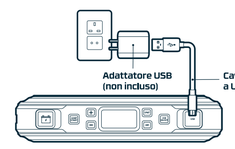

SALTA AVVIANDO IL TUO VEICOLO

1. Inserire i cavi jumper nell'uscita di avviamento di emergenza.
2. Fissare i morsetti del cavo di collegamento alla batteria del veicolo.
   - Morsetto rosso sul terminale positivo (+)
   - Morsetto nero sul terminale negativo (–)
3. Premere il pulsante "Jump Start" e attendere una luce verde fissa.
4. Avvia il tuo veicolo.

NOTA: non toccare insieme i morsetti rosso (positivo) e nero (negativo). Attendere 15 secondi tra ogni tentativo di avvio rapido. Se il tuo veicolo non si avvia dopo tre tentativi, consulta un meccanico certificato.

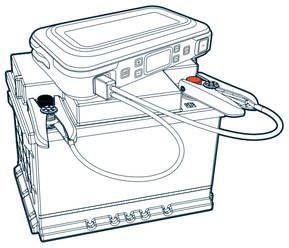

UTILIZZO DEL PROIETTORE

1. Pulsante ON/OFF proiettore una volta = ON Proiettore bianco
2. Pulsante ON/OFF proiettore due volte = ON Proiettore rosso
3. Pulsante ON/OFF proiettore tre volte = ON Emergency Red S.O.S
4. Pulsante ON/OFF proiettore quattro volte = OFF

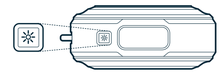

NOTA: non guardare direttamente il proiettore a LED.

UTILIZZO DEL COMPRESSORE D'ARIA

1. Collegare_ il tubo dell'aria al pneumatico o al gonfiabile - utilizzando il ugello appropriato.
2. Premere il pulsante (+) o (–) per impostare la pressione desiderata. Le unità di misura possono essere modificate premendo il pulsante UNIT.
3. Premere il pulsante ON/OFF del compressore d'aria. Il compressore d'aria si spegnerà automaticamente una volta raggiunta la pressione.
4. NOTA: il compressore d'aria può essere avviato o arrestato premendo il pulsante ON/OFF del compressore d'aria. Seguire sempre la pressione consigliata dal produttore.

NOTA: il compressore d'aria può essere avviato o arrestato premendo il pulsante ON/OFF del compressore d'aria. Seguire sempre la pressione consigliata dal produttore.

RICARICA I TUOI DISPOSITIVI ELETTRONICI

1. Collegare il cavo appropriato al dispositivo.
2. Inserire il cavo nella porta di uscita USB appropriata.
3. Premere il pulsante USB ON/OFF per iniziare a caricare il dispositivo.
4. Scollegare il cavo e spegnere il dispositivo NEBO Assist Air Jump Starter.

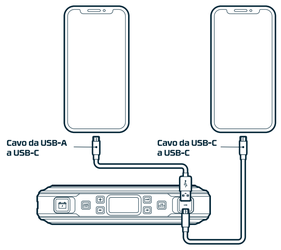

NOTA: la funzione di ricarica USB NEBO Assist Air Jump Starter si spegnerà automaticamente dopo 30 minuti di inattività.

NEBO

NEBO ASSIST™ AIR JUMP STARTER & AIR COMPRESSOR

NEBO ASSIST™ AIR JUMP STARTER

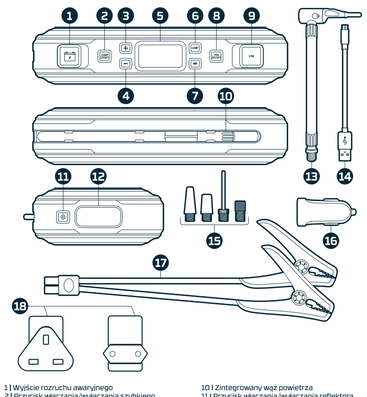

1 | Wyjście rozruchu awaryjnego
2 | Przycisk włączania/wyłączania szybkiego uruchamiania
3 | Przycisk zwiększania ciśnienia powietrza
4 | Przycisk zmniejszania ciśnienia powietrza
5 | Cyfrowy wyświetlacz
6 | Przycisk jednostki (PSI, BAR, KPA)
7 | Przycisk włączania/wyłączania sprężarki
8 | Przycisk włączania/wyłączania USB
9 | Wyjście USB-A i port dwukierunkowy USB-C
10 | Zintegrowany wąż powietrza
11 | Przycisk włączania/wyłączania reflektora
12 | Reflektor LED
13 | 24-calowy wąż przedłużający powietrze
14 | Kabel USB-A do USB-C
15 | Zestaw wymiennych dysz
16 | Ładowarka samochodowa 12 V
17 | Zaciski kabli połączeniowych
18 | Adapter do ładowania w UK/UE

SPECYFIKACJE

Ogniwa baterii	5000 mAh
Pojemność baterii	55,500mWh
Wejście/wyjście USB-C	PD/QC3.0 20W
Wejście/wyjście USB-C	5V 2.4A
Wyjście USB-A	12VDC / 1500A Szczyt
Wyjście szybkiego startu	120 psi maximum
Kompresor powietrza	241 x 117 x 48 mm
Wymiary	1.1 kg
Temperatura robocza	32° F -113°F (0 - 45°C)
Temperatura rozładowania	14°F -122°F (-10 - 50°C)

ŚRODKI BEZPIECZEŃSTWA / PRZENOSZENIE I PRZECHOWYWANIE

- Przeczytaj wszystkie instrukcje przed użyciem produktu.
- Przy prawidłowym użytkowaniu akumulatory litowo-jonowe stanowią bezpieczne i niezawodne przenośne źródło zasilania. Jednakże, jeśli są niewłaściwie używane lub nadużywane, może to spowodować wycięk, oparzenia, pożar lub wybuch, powodując obrażenia ciała lub uszkodzenie innych urządzeń.
- Niewłaściwe użycie lub nieprawidłowe podłączenie urządzenia NEBO Assist Air Jump Starter może spowodować porażenie prądem użytkowników i uszkodzenie sprzętu.
- Przechowuj urządzenie NEBO Assist Air Jump Starter w suchym miejscu, z dala od wilgoci i materiałów powodujących korozję. NEBO Assist Air Jump Starter nie powinien być używany w pobliżu wody lub mokrych miejsc, takich jak wanny, prysznice, łazienki, umywalki, baseny lub piwnice.
- Nie wystawiaj urządzenia NEBO Assist Air Jump Starter na działanie wilgoci, wody, deszczu lub śniegu.
- Przechowuj urządzenie NEBO Assist Air Jump Starter z dala od źródeł ciepła, w tym otwartego ognia, kaloryferów, kuchenek, piekarników i wszelkich innych urządzeń wytwarzających ciepło.
- Akumulator litowo-jonowy używany w tej ładowarce może stwarzać ryzyko pożaru lub poparzenia chemicznego, jeśli jest niewłaściwie używany. Nie wystawiać na działanie ognia lub nadmiernej temperatury. Nie wystawiać na działanie ciepła powyżej 212°F (100°C) lub spalić.
- W mało prawdopodobnym przypadku wycieku lub wybuchu użyć gaśnicy piaskowej lub chemicznej.
- Twój NEBO Assist Air Jump Starter może się nagrzewać podczas długotrwałej pracy z dużą mocą. oo nie przykrywać, owijać ani w inny sposób ograniczać wspomagania pneumatycznego rozrusznika NEBO podczas pracy.
- Nie demontuj urządzenia NEBO Assist Air Jump Starter. Wewnątrz nie ma części, które mogą być serwisowane przez użytkownika. Nieprawidłowy ponowny montaż może spowodować porażenie prądem lub zagrożenie pożarowe.
- Nie upuszczać ani nie narażać na silne uderzenia. oo nie używaj rozrusznika NEBO Assist Air Jump Starter, jeśli został mocno uderzony lub w inny sposób uszkodzony.
- Nie przekłuwać, nie zgniatać ani nie narażać na wstrząsy mechaniczne.
- Air Jump Starter NEBO wraz z akcesoriami nie jest zabawką i należy go przechowywać dala od dzieci.
- Przed próbą skoku upewnij się, że kable rozruchowe są całkowicie podłączone do wyjścia rozruchu uruchomić pojazd.
- Nie stykać ze sobą czerwonych (dodatnich) i czarnych (ujemnych) zacisków zworki w żadnym miejscu.
- Nie wkładaj żadnych obcych przedmiotów do portów ani otworów Twojego NEBO Assist Air Jump Starter.
- Nie czyść urządzenia NEBO Assist Air Jump Starter ostrymi chemikaliami, mydłami ani detergentami. Wystarczy przetrzeć obudowę miękką ściereczką.
- Upewnij się, że porty ładowania NEBO Assist Air Jump Starter nie są zanieczyszczone kłaczkami lub inne szczątki. okresowo używaj produktu z puszki z powietrzem, aby upewnić się, że otwory portów są drożne.
- Baterie należy poddać recyklingowi lub utylizacji zgodnie z krajowymi i lokalnymi wytycznymi.

SKRÓCONA INSTRUKCJA OBSŁUGI

Aby uzyskać więcej informacji, szczegółowe instrukcje wideo, i rejestracji gwarancji wystarczy zeskanować plik Kod QR lub odwiedź stronę **NEBOpower.com.**

+ (FR) (DE) (ES) (IT) (PL) +

WAŻNE: Całkowicie naładuj urządzenie do awaryjnego uruchamiania NEBO Assist™ przed pierwszym użyciem.

ŁADOWANIE TWOJEGO NEBO ASSIST™ AIR JUMP STARTER

ŁADOWANIE W SAMOCHODZIE:

1. Podłącz końcówkę kabla USB-A do ładowarki samochodowej 12 V (w zestawie), a końcówkę USB-C do dwukierunkowego portu USB-C znajdującego się z tyłu urządzenia do awaryjnego uruchamiania z pneumatycznym wspomaganiem.
2. Podłącz ładowarkę samochodową 12 V do wyjścia DC pojazdu (zapalniczki).
3. Port dwukierunkowy USB-C rozpocznie ładowanie automatycznie po wykryciu urządzenia.
4. Po pełnym naładowaniu ekran LCD wskaże 100% (Może to potrwać do 4 godzin).
5. Odłącz kabel i wyłącz urządzenie wspomagające rozruch pneumatyczny.

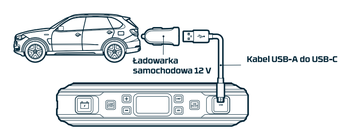

ŁADOWANIE W DOMU:

1. Podłącz końcówkę kabla USB-A do adaptera USB dołączonego do urządzenia (brak w zestawie) i podłącz końcówkę USB-C do dwukierunkowego portu USB-C znajdującego się z tyłu Air Assist Rozrusznik.
2. Podłącz adapter USB do standardowego gniazdka ściennego.
3. Dwukierunkowy port USB-C rozpocznie ładowanie automatycznie po wykryciu urządzenia.
4. Po pełnym naładowaniu ekran LCD wskaże 100% (Może to potrwać do 4 godzin).
5. Odłącz kabel i wyłącz urządzenie wspomagające rozruch pneumatyczny.

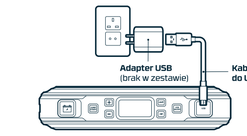

SZYBKIE URUCHAMIANIE POJAZDU

CHARGING IN YOUR VEHICLE:

1. Podłącz kable rozruchowe do wyjścia rozruchowego.
2. Podłącz zaciski kabla rozruchowego do akumulatora pojazdu.
   - Czerwony zacisk na zacisku dodatnim (+)
   - Czarny zacisk na zacisku ujemnym (-)
3. Naciśnij przycisk „Jump Start" i poczekaj na stałe zielone światło.
4. Uruchom pojazd.

UWAGA: Nie dotykaj razem czerwonych (dodatnich) i czarnych (ujemnych) zacisków. Odczekaj 15 sekund między każdą próbą rozruchu. Jeśli pojazd nie uruchamia się po trzech próbach, skonsultuj się z certyfikowanym mechanikiem.

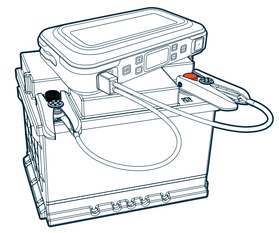

KORZYSTANIE Z REFLEKTORA

1. Jednorazowy przycisk włączania/wyłączania reflektora = włączony biały reflektor
2. Dwukrotny przycisk włączania/wyłączania reflektora = włączony Czerwony reflektor
3. Przycisk włączania/wyłączania reflektora trzy razy = włączony awaryjny czerwony s.o.s.
4. Przycisk włączania/wyłączania reflektora cztery razy = WYŁ.

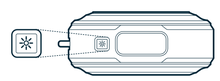

UWAGA: Nie patrz bezpośrednio w reflektor LED.

UŻYWANIE SPRĘŻARKI POWIETRZA

1. Podłącz_ przewód powietrzny do opony lub pontonu - za pomocą odpowiednia dysza.
2. Naciśnij przycisk (+) lub (–), aby ustawić żądane ciśnienie. Jednostki miary można zmienić, naciskając przycisk UNIT.
3. Naciśnij przycisk włączania/wyłączania sprężarki powietrza. Sprężarka wyłączy się automatycznie po osiągnięciu określonego ciśnienia.

UWAGA: Sprężarkę powietrza można uruchomić lub zatrzymać, naciskając przycisk włączania/wyłączania sprężarki powietrza. Zawsze stosuj ciśnienie zalecane przez producenta.

ŁADOWANIE URZĄDZEŃ ELEKTRONICZNYCH

1. Podłącz odpowiedni kabel do swojego urządzenia.
2. Podłącz kabel do odpowiedniego portu wyjściowego USB.
3. Naciśnij przycisk USB ON/OFF, aby rozpocząć ładowanie urządzenia.
4. Odłącz kabel i wyłącz urządzenie NEBO Assist Air Jump Starter.

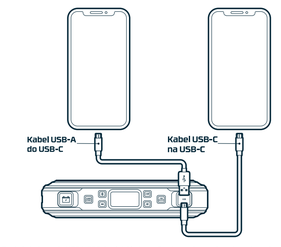

UWAGA: Funkcja ładowania USB NEBO Assist Air Jump Starter wyłączy się automatycznie po 30 minutach bezczynności.

NEBO	FILE NAME: NEB-PBK-0004-G Assist Air_QSG	
	SIZE: 762mm x 590mm	COLOUR
	EAN: 5060945230684	PMS 172 / PMS 303 / PMS Cool Gray 1
	DATE: 31/05/2023	