EN Performance power pressure washer 1800 W 140 bar

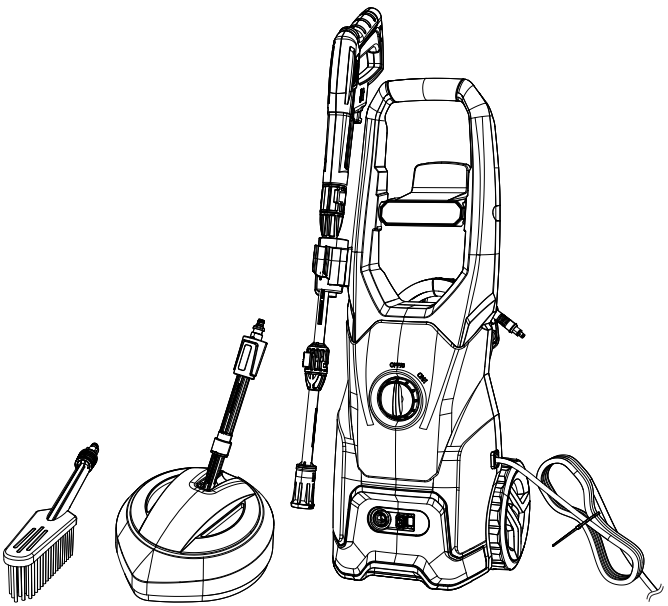

EN ORIGINAL INSTRUCTIONS

IMPORTANT - These instructions are for your safety. Please read through them thoroughly prior to handling the product and retain them for future reference.

V11125_5063022678461_MAND4_2425_RP0539

PPB1237PRW
5063022678461
5063022678447

EN Parts

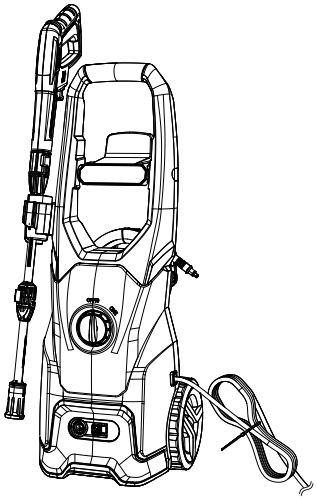

01. x1

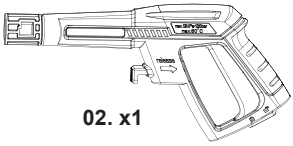

02. x1

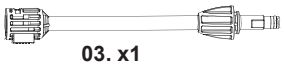

03. x1



04. x1



05. x1



06. x1



07. x1



08. x1

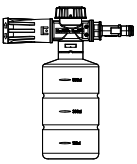

09. x1

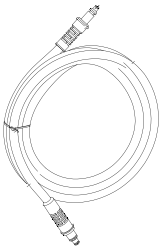

10. x1



11. x1



12. x1



13. x1



14. x1



15. x1

EN You will need



(Items not supplied)

- Garden hose
- Crosshead screwdriver
- Suitable personal protective equipment
- First aid kit

EN Contents

EN	
Product description	3
Safety	5
Technical specifications	15
Preparation	16
Functions & Settings	23
Use	24
Care and maintenance	27
Guarantee	32
Declaration of conformity	33

5063022678461_MNL_EN_V04.indd 2 14/11/2025 5:32:42 pm

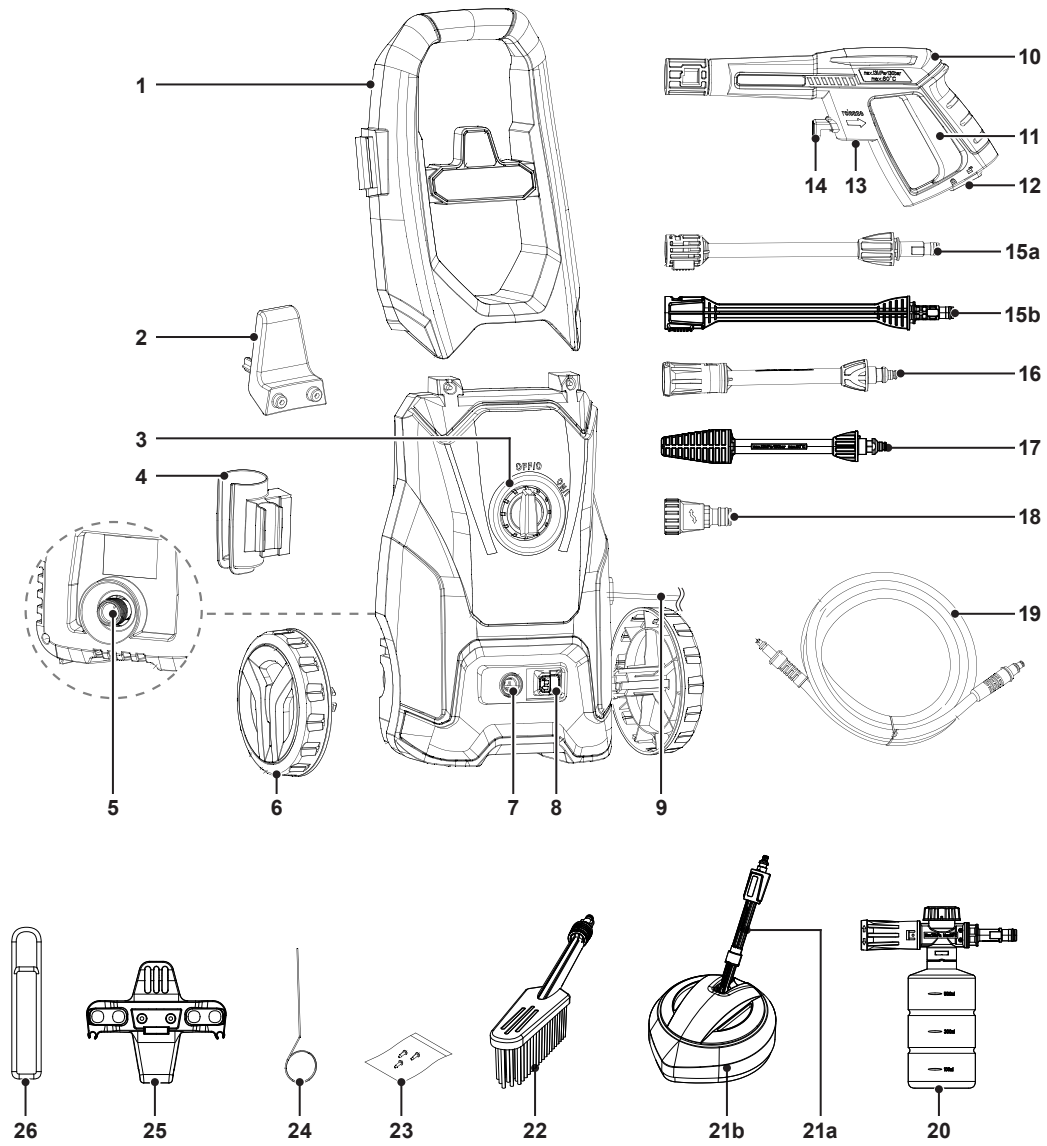

5063022678461_MNL_EN_V04.indd 3 14/11/2025 5:32:44 pm

EN

1. Handle
2. Power cord hook
3. On/off switch
4. Trigger gun and accessories holder
5. Water inlet
6. Wheel (x2)
7. Water outlet
8. Sliding button
9. Power cord with plug
10. Trigger gun
11. Trigger
12. Lock button
13. Pressure hose inlet
14. Release button

15a. Lance
15b. Extension lance
16. Adjustable nozzle
17. Rotary nozzle
18. Water inlet connector
19. Pressure hose
20. Detergent attachment
21a. Patio brush nozzle
21b. Patio brush
22. Floor brush
23. Screws (x4)
24. Cleaning pin
25. Power cord holder
26. Power cord holder strap

5063022678461_MNL_EN_V04.indd 4 14/11/2025 5:32:44 pm

IMPORTANT

READ CAREFULLY BEFORE USE.
KEEP FOR FUTURE REFERENCE.

Safety warnings

- This machine can be used by people with reduced physical, sensory or mental capabilities or lack of experience and knowledge if they have been given supervision or instruction concerning use of the machine in a safe way and understand the hazards involved.
- Machines shall not be used by children. Children should be supervised to ensure that they do not play with the machine.
- Children shall not play with the machine.
- Cleaning and user maintenance shall not be made by children without supervision.
- If the supply cord is damaged, it must be replaced by the manufacturer, its service agent or similarly qualified persons in order to avoid a hazard.

Safety warnings for pressure washer

WARNING! THIS MACHINE HAS BEEN DESIGNED FOR USE WITH THE CLEANING AGENT SUPPLIED OR RECOMMENDED BY THE MANUFACTURER. THE USE OF OTHER CLEANING AGENTS OR CHEMICALS MAY ADVERSELY AFFECT THE SAFETY OF THE MACHINE.

5063022678461_MNL_EN_V04.indd 5 14/11/2025 5:32:44 pm

WARNING! DEPENDING ON THE APPLICATION, SHIELDED NOZZLES CAN BE USED FOR HIGH PRESSURE CLEANING, WHICH WILL REDUCE THE EMISSION OF HYDROUS AEROSOLS DRAMATICALLY. HOWEVER, NOT ALL APPLICATIONS ALLOW THE USE OF SUCH A DEVICE. IF SHIELDED NOZZLES ARE NOT APPLICABLE FOR THE PROTECTION AGAINST AEROSOLS, A RESPIRATORY MASK OF CLASS FFP 2 OR EQUIVALENT MAY BE NEEDED, DEPENDING ON THE CLEANING ENVIRONMENT.

WARNING! HIGH PRESSURE JETS CAN BE DANGEROUS IF SUBJECT TO MISUSE. THE JET MUST NOT BE DIRECTED AT PERSONS, LIVE ELECTRICAL EQUIPMENT OR THE MACHINE ITSELF.

WARNING! DURING USE OF HIGH PRESSURE CLEANERS, AEROSOLS MAY BE FORMED. INHALATION OF AEROSOLS CAN BE HAZARDOUS TO HEALTH.

WARNING! DO NOT USE THE MACHINE WITHIN RANGE OF PERSONS UNLESS THEY WEAR PROTECTIVE CLOTHING.

WARNING! DO NOT DIRECT THE JET AGAINST YOURSELF OR OTHERS IN ORDER TO CLEAN CLOTHES OR FOOT-WEAR.

WARNING! RISK OF EXPLOSION - DO NOT SPRAY FLAMMABLE LIQUIDS.

WARNING! HIGH PRESSURE CLEANERS SHALL NOT BE USED BY CHILDREN OR UNTRAINED PERSONNEL.

5063022678461_MNL_EN_V04.indd 6 14/11/2025 5:32:44 pm

WARNING! HIGH PRESSURE HOSES, FITTINGS AND COUPLINGS ARE IMPORTANT FOR THE SAFETY OF THE MACHINE. USE ONLY HOSES, FITTINGS AND COUPLINGS RECOMMENDED BY THE MANUFACTURER.

WARNING! TO ENSURE MACHINE SAFETY, USE ONLY ORIGINAL SPARE PARTS FROM THE MANUFACTURER OR APPROVED BY THE MANUFACTURER.

WARNING! WATER THAT HAS FLOWED THROUGH BACKFLOW PREVENTERS IS CONSIDERED TO BE NON-POTABLE.

WARNING! REMOVE THE PLUG FROM THE SOCKET-OUTLET DURING CLEANING OR MAINTENANCE AND WHEN REPLACING PARTS OR CONVERTING THE MACHINE TO ANOTHER FUNCTION.

WARNING! DO NOT USE THE MACHINE IF A SUPPLY CORD OR IMPORTANT PARTS OF THE MACHINE ARE DAMAGED, E.G. SAFETY DEVICES, HIGH PRESSURE HOSES, SPRAY GUN.

WARNING! INADEQUATE EXTENSION CORDS CAN BE DANGEROUS. IF AN EXTENSION CORD IS USED, IT SHALL BE SUITABLE FOR OUTDOOR USE, AND THE CONNECTION HAS TO BE KEPT DRY AND OFF THE GROUND. IT IS RECOMMENDED THAT THIS IS ACCOMPLISHED BY MEANS OF A CORD REEL WHICH KEEPS THE SOCKET AT LEAST 60 MM ABOVE THE GROUND.

WARNING! ALWAYS SWITCH OFF THE MAINS DISCONNECTING SWITCH WHEN LEAVING THE MACHINE UNATTENDED.

5063022678461_MNL_EN_V04.indd 7 14/11/2025 5:32:44 pm

CAUTION: IN ORDER TO AVOID A HAZARD DUE TO INADVERTENT RESETTING OF THE THERMAL CUT-OUT, THIS APPLIANCE MUST NOT BE SUPPLIED THROUGH AN EXTERNAL SWITCHING DEVICE, SUCH AS A TIMER, OR CONNECTED TO A CIRCUIT THAT IS REGULARLY SWITCHED ON AND OFF BY THE UTILITY.

Additional safety instructions

- Do not use the machine with flammable or toxic liquids, or any products which are not compatible with its correct operation. Use of the machine in a potentially inflammable or explosive atmosphere is forbidden.
- Do not use the machine outdoors when it is raining.
- Do not touch the plug or socket-outlet with wet hands.
- Do not jam the trigger in the operating position.
- Check that the machine is fitted with its rating label; contact your dealer if it is missing. Machines without rating label must not be used, since they cannot be identified and are potentially hazardous.
- Never tamper with or adjust the setting of the safety valve or the safety devices.
- Never change the original diameter of the adjustable nozzle.
- Never leave the machine unattended when it is running.
- Do not allow vehicles to drive over the high pressure hose.
- Do not move the machine by pulling on the high pressure hose.
- When directed towards tyres, tyre valves or other pressurised components, the high pressure jet is potentially dangerous. Do not apply a jet stream and always keep the nozzle at a distance of at least 30 cm during cleaning.
- All electrical conductors must be protected against the water jet.
- The electric supply connection must be made by a qualified electrician and comply with IEC 60364-1. Either a residual current device that will cut off the power supply if the leakage current to earth exceeds 30 mA for 30 ms or a ground fault interrupt device must be installed.

5063022678461_MNL_EN_V04.indd 8 14/11/2025 5:32:44 pm

- During start-up, the machine may generate disturbances in the network signal nearby.
- Use a residual current breaker (RCB) to provide additional protection for the operator (30 mA).
- If an extension cord is used, the plug and socket-outlet must be of watertight construction.
- Use only extension cord rated for outdoor use and with an adequate power rating.
- High pressure may cause parts to rebound: wear all the protective clothing and equipment needed to ensure the operator's safety.
- Wear appropriate Personnel Protection Equipment (PPE) while operation:
  - Wear protective clothing.
  - Wear hearing protection.
  - Wear protective gloves.
  - Wear face shield.
  - Wear protective and slip-resistant footwear.
  - Wear respiratory protection.
- Be aware of reaction force: Hold the gun firmly when operating the gun trigger.
- Comply with the regulations of the local water supply authority. Under IEC60335-2-79, the machine may only be connected directly to the mains drinking water supply if the supply hose is fitted with a backflow preventer valve with drainage facility corresponding to EN 12729 type BA.
- Discharge residual pressure before disconnecting the hose from the machine.
- Check before each use, and at regular intervals, that all metal fasteners are tight and the machine's components are in good condition; inspect for broken or worn parts.
- Use only detergents compatible with the high pressure hose cladding materials or other cladding materials.
- Ensure that all people or animals keep a minimum distance of 15 m away from the machine when it is in operation.

5063022678461_MNL_EN_V04.indd 9 14/11/2025 5:32:44 pm

- Do not allow the detergent to come into contact with the skin, and the eyes in particular! In case of contact with eyes, rinse with plenty of water and seek medical advice at once!
- Switch the machine off and disconnect it from the power supply before assembly, cleaning, adjustments, maintenance, storage and transportation.
- Do not operate the machine if you are tired or ill, under the influence of drugs, alcohol or medication. A moment of carelessness when using the machine can result in serious injury.
- Do not overload the machine. Do not use the machine for purposes other than those for which it is designed.
- Never disable or tamper with safety devices or operating controls. Regularly inspect the safety device and operating controls to ensure proper operation. If any of the safety device or operating control is defective, stop using the machine and have it replaced by a professional repair centre before the next use.
- Do not under any circumstances modify the machine. Modifications can result in serious personal injury or death.

Vibration and noise reduction

To reduce the impact of noise and vibration emission, limit the time of operation, use low-vibration and low-noise operating modes as well as wear personal protective equipment.

Take the following points into account to minimize the vibration and noise exposure risks:

- Only use the machine as intended by its design and these instructions.
- Ensure that the machine is in good condition and well maintained.
- Use correct attachments for the machine and ensure they are in good condition.
- Keep tight grip on the handles/gripping surface.
- Maintain this machine in accordance with these instructions and keep it well lubricated (where appropriate).
- Plan your work schedule to spread any high vibration tool use across a longer period of time.

5063022678461_MNL_EN_V04.indd 10 14/11/2025 5:32:44 pm

- Prolonged use of the machine exposes the user to vibrations that can cause a range of conditions collectively known as hand- arm vibration syndrome (HAVS) e.g. fingers going white; as well as specific diseases such as carpal tunnel syndrome. To reduce this risk when using the machine, always wear protective gloves and keep your hands warm.

Emergency

Familiarise yourself with the use of this machine by means of this instruction manual. Memorise the safety directions and follow them to the letter. This will help to prevent risks and hazards.

- Always be alert when using this machine, so that you can recognise and handle risks early. Fast intervention can prevent serious injury and damage to property.
- Switch off and disconnect from the power supply if there are malfunctions. Have the machine checked by a qualified professional and repaired, if necessary, before you operate it again.

Residual risks

Even if you are operating this machine in accordance with all the safety requirements, potential risks of injury and damage remain. The following dangers can arise in connection with the structure and design of this machine:

- Health defects resulting from vibration emission if the machine is being used over long periods of time or not adequately managed and properly maintained.
- Injuries and damage to property due to broken application tools or the sudden impact of hidden objects during use.

5063022678461_MNL_EN_V04.indd 11 14/11/2025 5:32:44 pm

WARNING! THIS MACHINE PRODUCES AN ELECTROMAGNETIC FIELD DURING OPERATION! THIS FIELD MAY UNDER SOME CIRCUMSTANCES INTERFERE WITH ACTIVE OR PASSIVE MEDICAL IMPLANTS! TO REDUCE THE RISK OF SERIOUS OR FATAL INJURY, WE RECOMMEND PERSONS WITH MEDICAL IMPLANTS TO CONSULT THEIR DOCTOR AND THE MEDICAL IMPLANT MANUFACTURER BEFORE OPERATING THIS MACHINE!

Symbols

On the appliance, the rating label and within these instructions you will find among others the following symbols and abbreviations. Familiarise yourself with them to reduce hazards like personal injuries and damage to property.

W	Watt	dB(A)	Decibel (A-rated)
V	Volt	cm	Centimetre
~	Alternating current	mm	Millimetre
A	Ampere	kg	Kilogram
Hz	Frequency	bar	Pressure unit
/min or min^{-1}	Per minute	MPa	Mega Pascal, pressure unit
l/min	Litre per minute		
yyWxx	Manufacturing date code; year of manufacturing (yy) and week of manufacturing (Wxx)		

Description of signal words:

⚠ **DANGER!**	The signal word that indicates a hazard with a high level of risk which, if not avoided, will result in death or serious injury.
⚠ **WARNING!**	The signal word that indicates a hazard with a medium level of risk which, if not avoided, could result in death or serious injury.
⚠ **CAUTION!**	The signal word that indicates a hazard with a low level of risk which, if not avoided, could result in minor or moderate injury.
NOTE!	Indicates a practical tip, advice or practice not related to personal injury.

5063022678461_MNL_EN_V04.indd 12 14/11/2025 5:32:44 pm



Note / Remark.



Read operator's manual.



Wear protective clothing.



Wear protective, slip-resistant footwear.



Wear face shield.



Wear ear protection.



Wear respiratory protection.



Wear protective gloves.



Switch the appliance off and disconnect it from the power supply before assembly, cleaning, adjustments, maintenance, storage and transportation.



Always ensure that other people and pets remain at a safe distance from the appliance when it is in operation. In general, children must not come near the area where the appliance is.



Do not expose the appliance to rain or wet condition.



This appliance is not suitable for connection to the potable water mains.



Do not direct the water jet onto people, animals, electrical equipment or onto the appliance itself.

IPX5

The appliance is protected against water (out of a nozzle) from all directions.

5063022678461_MNL_EN_V04.indd 13 14/11/2025 5:32:45 pm



Guaranteed sound power level value in 92 dB.



This appliance is classified as protection class II. This means the appliance is equipped with reinforced or double insulation between the mains supply circuit and the output voltage or the casing. Therefore it does not require a safety connection to an electrical earth (ground).



WEEE symbol. Waste electrical products should not be disposed of with household waste. Please recycle where facilities exist. Check with your Local Authority or local store for recycling advice.



The appliance complies with the applicable European directives and an evaluation method of conformity for these directives was done.

5063022678461_MNL_EN_V04.indd 14 14/11/2025 5:32:45 pm

> **Rated voltage**	:	220–240 V~
> **Rated frequency**	:	50/60 Hz
> **Rated input power**	:	1800 W
> **Rated pressure**	:	10 MPa
> **Maximum allowable pressure**	:	14 MPa
> **Maximum inlet water pressure**	:	1.2 MPa
> **Rated flow**	:	6 l/min
> **Maximum rated flow**	:	7 l/min
> **Rated temperature**	:	+50 °C
> **Gun reaction force at maximum pressure**	:	16.1 N
> **Protection class**	:	II
> **Degree of protection**	:	IPX5
> **Weight**	:	approx. 6.2 kg
> **Dimensions**	:	approx. 29.5 x 27.2 x 39.5 cm

Sound values

> **Sound pressure level L_{pA}**	:	74.6 dB(A)
> **Uncertainty K_{pA}**	:	3 dB(A)
> **Measured sound power level L_{WA}**	:	88.3 dB(A)
> **Uncertainty K_{WA}**	:	3 dB(A)
> **Guaranteed sound power level L_{WA}** (acc. to 2000/14/EC amended by 2005/88/EC)	:	92 dB(A)

Vibration values

> **Declared vibration emission value a_{hhd}**	:	≤2.089 m/s^2
> **Uncertainty K**	:	1.5 m/s^2

The sound values have been determined according to noise test code given in EN 60335-2-79. The sound intensity level for the operator may exceed 80 dB(A) and ear protection measures are necessary.

The declared vibration value has been measured in accordance with a standard test method (according to EN 60335-2-79) and may be used for comparing one product with another. The declared vibration value may also be used in a preliminary assessment of exposure.

5063022678461_MNL_EN_V04.indd 15 14/11/2025 5:32:45 pm

WARNING! DEPENDING ON THE ACTUAL USE OF THE APPLIANCE THE VIBRATION VALUES CAN DIFFER FROM THE DECLARED TOTAL! ADOPT PROPER MEASURES TO PROTECT YOURSELF AGAINST VIBRATION EXPOSURES. TAKE THE WHOLE WORK PROCESS INCLUDING TIMES THE APPLIANCE IS RUNNING UNDER NO LOAD OR SWITCHED OFF INTO CONSIDERATION. PROPER MEASURES INCLUDE AMONG OTHERS REGULAR MAINTENANCE AND CARE OF THE APPLIANCE AND CUTTING ATTACHMENTS, KEEPING HANDS WARM, PERIODICAL BREAKS AND PROPER PLANNING OF WORK PROCESSES.

Rating label explanation

Appliance:

PPB1237PRW = Model number

PP = Performance power

B = 240 V AC

1237 = Serial number

PRW = Pressure washer

EN Preparation

Unpacking

WARNING! THE APPLIANCE AND THE PACKAGING ARE NOT CHILDREN'S TOYS! CHILDREN MUST NOT PLAY WITH PLASTIC BAGS, SHEETS AND SMALL PARTS! THERE IS A DANGER OF CHOKING AND SUFFOCATION!

NOTE: Water residue may be present due to the appliance undergoing a water leak test at the factory, and this is normal.

1. Unpack all parts and lay them on a flat, stable surface.
2. Remove all packing materials and shipping devices, if applicable.
3. Make sure the delivery contents are complete and free of any damage. If you find that parts are missing or show damage do not use the appliance but contact your dealer. Using an incomplete or damaged appliance represents a hazard to people and property.
4. Ensure that you have all the accessories and tools needed for assembly and operation.

5063022678461_MNL_EN_V04.indd 16 14/11/2025 5:32:45 pm

Setup

WARNING! Ensure that the appliance is completely assembled and the connection to the water supply is both complete and secure before switching the appliance on. Do not use an appliance that is only partially assembled, assembled with damaged parts, or has an insecure connection!

Follow the instructions step-by-step and use the illustrations provided as a visual guide to assemble the appliance and establish the water connection!

Remove the plug from the socket-outlet before it is fully assembled and the water connection is completed!

01 Mounting handle, hooks and holders

1. Use 4 screws (23) to secure the handle (1) and the power cord hook (2) on the appliance (Fig. 1).

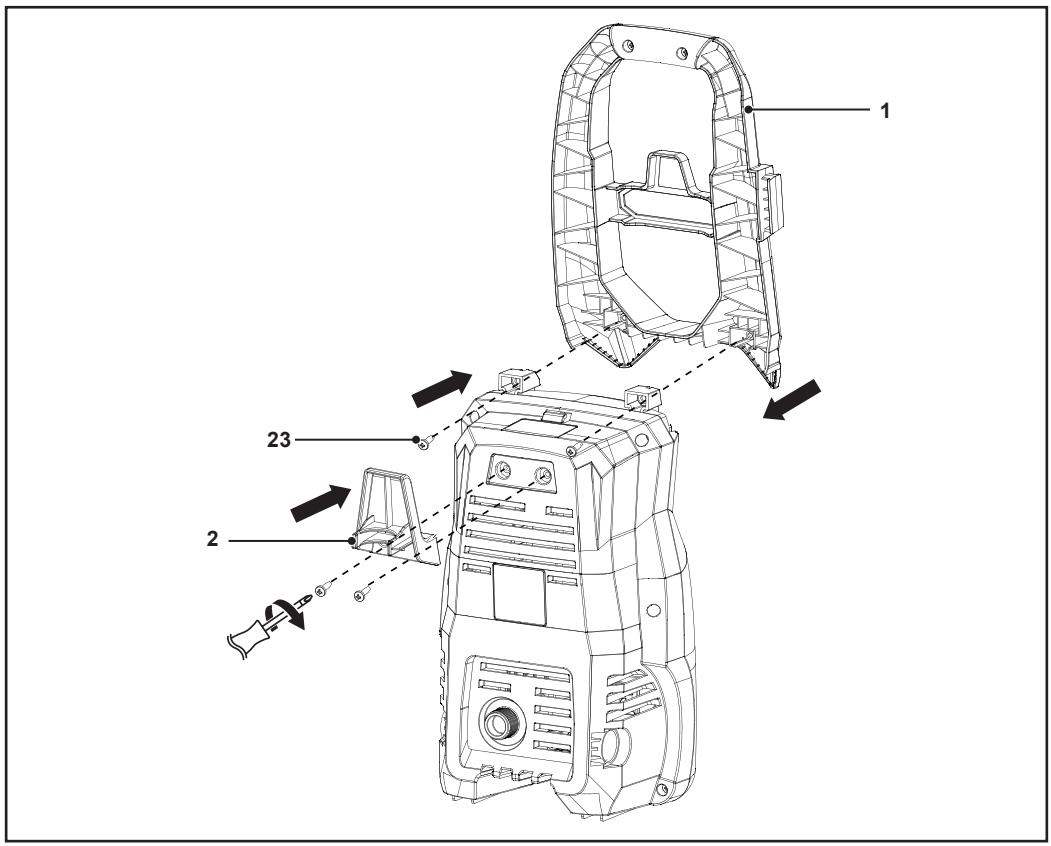

Fig. 1

5063022678461_MNL_EN_V04.indd 17 14/11/2025 5:32:45 pm

2. Slide the trigger gun and accessories holder (4) into the slot on the side of the appliance (Fig. 2).

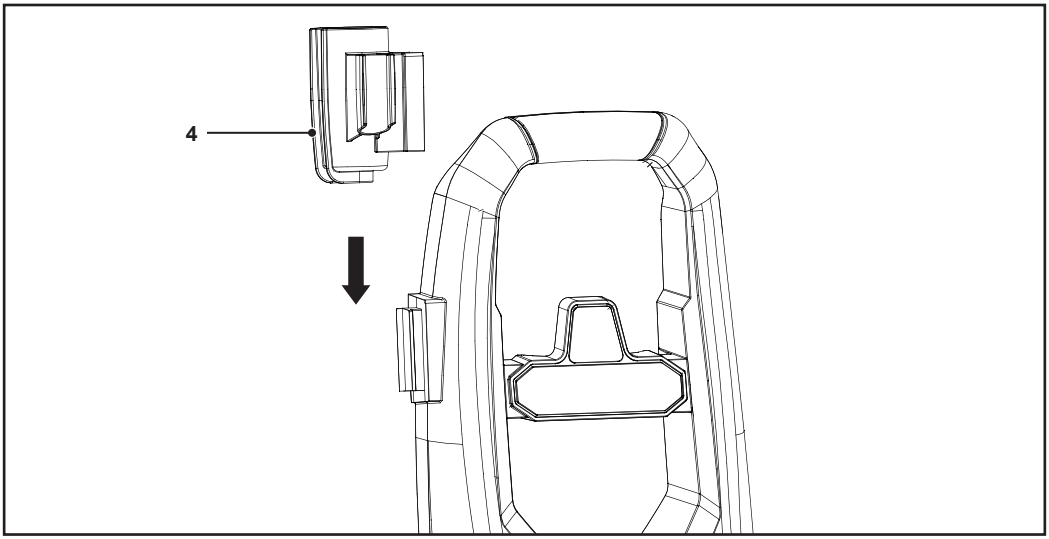

Fig. 2

3. Slide the power cord holder (25) into the slot on the back of the appliance.
4. Attach the power cord holder strap (26) to the power cord holder (25).
5. Attach the 2 wheels (6) into the slots on the bottom of the appliance (Fig. 3). The wheels audibly lock into place.

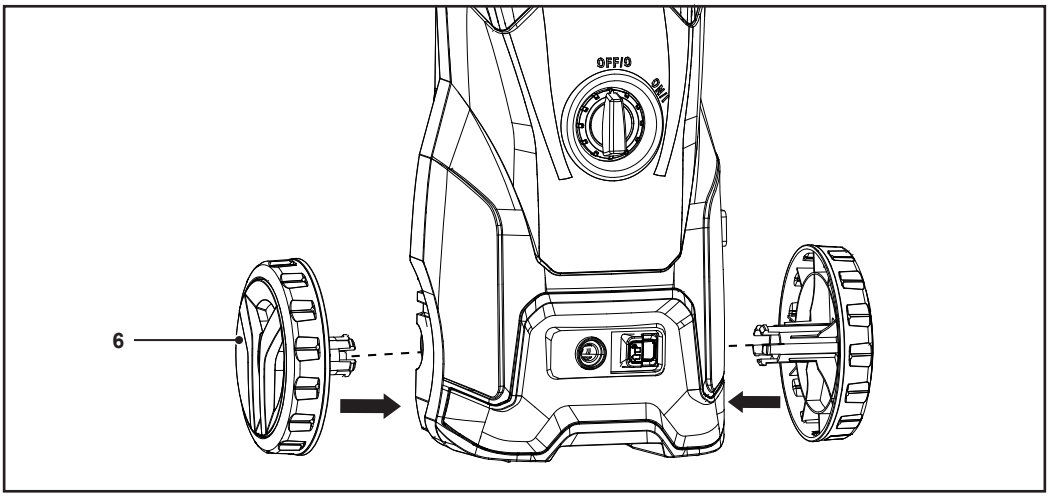

Fig. 3

5063022678461_MNL_EN_V04.indd 18 14/11/2025 5:32:46 pm

02 Selecting the nozzle

Select the suitable nozzle depending on the application:

Nozzle	Application
Lance (15a) 	• Adjustable from a wide fan spray for larger areas (e.g. decks, vehicles) to a direct stream for targeted cleaning (e.g. tough stains on hard surfaces).
Extension lance (15b) 	
Adjustable nozzle (16) 	• Produces a wide, fan-shaped spray pattern that covers a larger area but with less concentrated pressure. • Twist to change the width of the fan pattern. • Use pencil jet for stubborn dirt cleaning.
Rotary nozzle (17) 	• Produces a rotating, concentrated jet of water that provides intense cleaning power in a circular motion.
Detergent attachment (20) 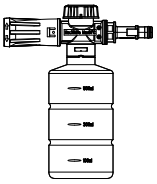	• Use cleaning detergent to remove tough stains, grease, and dirt. • Applies detergent at a lower pressure to ensure even distribution without damaging surfaces. • Allows control over detergent concentration for customized cleaning strength.

03 Filling the detergent attachment

WARNING! Avoid skin contact with detergents, in particular contact with eyes! If detergent gets in your eyes, flush your eyes with clean water and seek immediate medical attention!

CAUTION! Fill the detergent attachment (20) only in areas where spills can be easily contained, ideally over an absorbent cleaning rag. Have at least 2-3 large absorbent cleaning rags available to contain any spills. Avoid contaminating the environment, the mains water supply and/or public sewer systems.

NOTE: Only use mild, environmentally friendly detergents. Never use aggressive chemicals, abrasive detergents or similar to avoid damage to your health, the appliance and the environment.

Only fill the detergent attachment (20) with diluted mild detergent. Never use corrosive or flammable detergent.

Read the manufacturers instructions on the detergent bottle for correct preparation of use.

1. Unscrew the cap of the detergent attachment (20) by turning it in an anti-clockwise direction.
2. Fill the detergent attachment (20) with a maximum of 600 ml diluted mild detergent.
3. Fasten the cap of the detergent attachment (20) by turning it in a clockwise direction.

5063022678461_MNL_EN_V04.indd 19 14/11/2025 5:32:47 pm

04 Attaching the nozzle

NOTE: The use of the lance (15) is optional.

1. Insert the lance (15), the adjustable nozzle (16), the rotary nozzle (17) or the detergent attachment (20) into the trigger gun (10) (Fig. 4, step 1). The protrusions on the lance, the adjustable nozzle, the rotary nozzle or the detergent attachment have to fit into the notches on the trigger gun.
2. While pushing the lance (15), the adjustable nozzle (16), the rotary nozzle (17) or the detergent attachment (20) firmly into the trigger gun (10), turn the lance, the adjustable nozzle, the rotary nozzle or the detergent attachment in a clockwise direction to securely lock it in place (Fig. 4, step 2).

NOTE: Skip the following step 3. when not using the lance (15).

3. Insert the adjustable nozzle (16), the rotary nozzle (17) or the detergent attachment (20) into the lance (15) (Fig. 4, step 3). The adjustable nozzle, the rotary nozzle or the detergent attachment audibly lock into place.

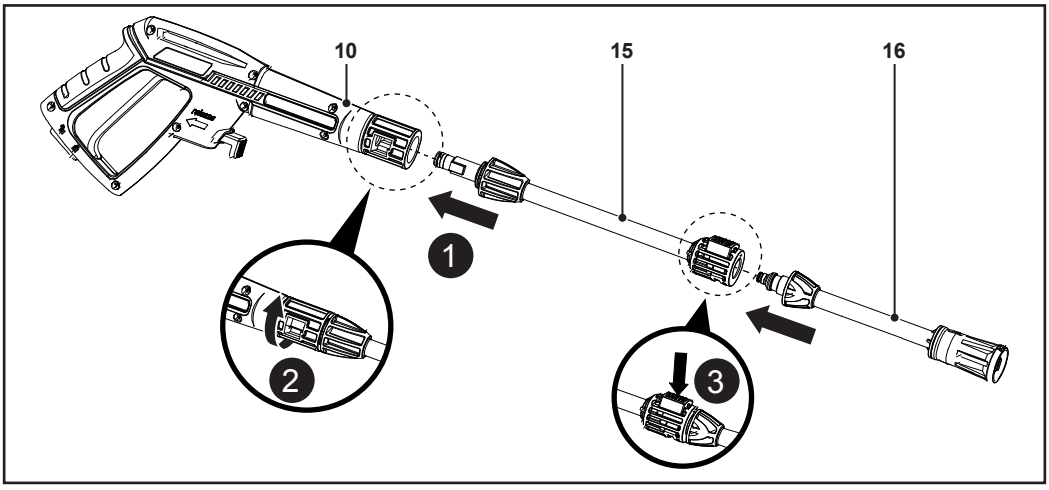

Fig. 4

05 Attaching the floor brush or patio brush

WARNING! The patio brush (21b) is only intended to be used on flat patio surfaces! Do not attempt to use it on steps or use it vertically on walls.

Never attempt to touch the rotating nozzle or parallel use while operating.

NOTE: The patio brush (21b) and the floor brush (22) are designed to clean large flat surfaces.

1. Attach the lance (15) to the trigger gun (10) (see “04 Attaching the nozzle”).
2. Attach the floor patio brush nozzle (21a) or the floor brush (22) to the lance (15).
3. Attach the patio brush (21b) to the patio brush nozzle (21a).
4. The angle of the connector on the patio brush (21b) can be adjusted as required.

5063022678461_MNL_EN_V04.indd 20 14/11/2025 5:32:47 pm

06 Connecting / detaching the pressure hose

Connecting / detaching the pressure hose to / from the appliance

1. To connect, insert the pressure hose (19) into the water outlet (7). The pressure hose audibly locks into place (Fig. 5).
2. To detach, slide the sliding button (8) towards the water outlet (7) (Fig. 5). At the same time, pull out the pressure hose (19) from the water outlet (Fig. 5).

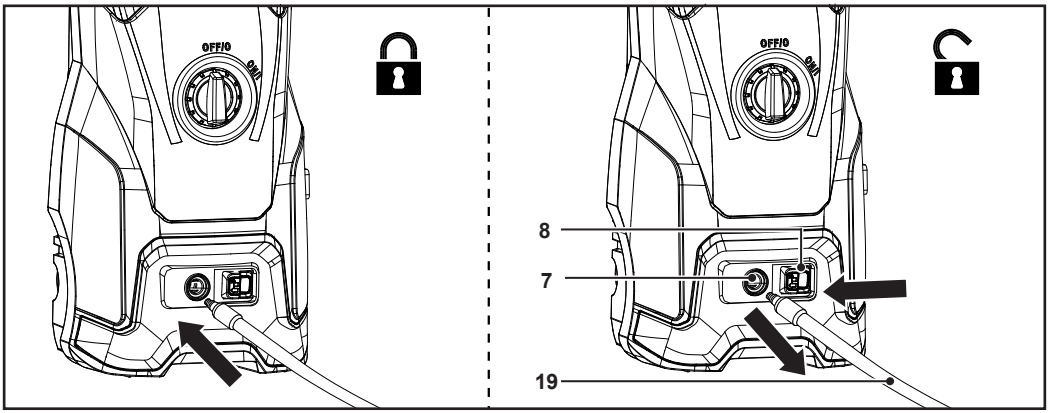

Fig. 5

Connecting the trigger gun to the pressure hose

3. Attach the other end of the pressure hose (19) to the pressure hose inlet (13) on the trigger gun (10) (Fig. 6).
4. Gently pull the pressure hose (19) to ensure it is securely connected to the trigger gun (10).

Detaching the trigger gun from the pressure hose

1. Switch off the appliance.
2. Pull the trigger (11) to drain water after the operation is completed.
3. Push and hold the release button (14) to remove the pressure hose (19) (Fig. 6).

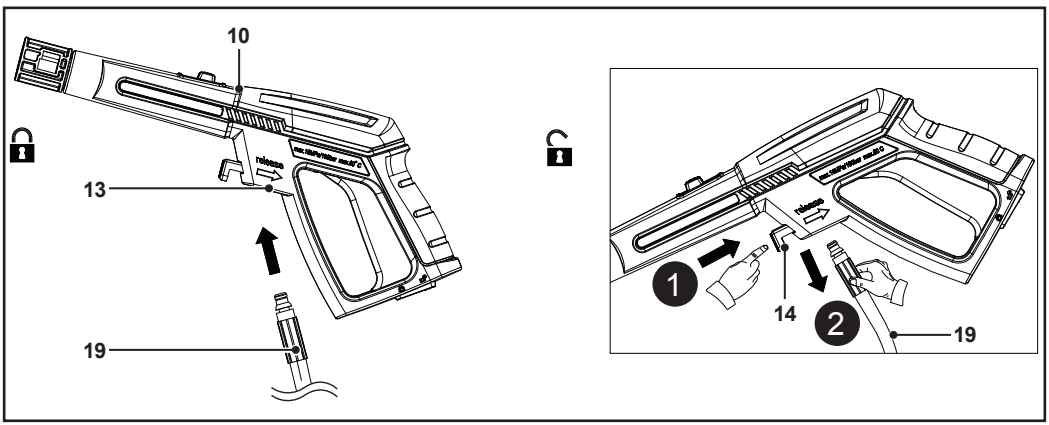

Fig. 6

5063022678461_MNL_EN_V04.indd 21 14/11/2025 5:32:48 pm

07 Connecting to a water supply

WARNING! This appliance is not intended to be connected to the potable water mains!

Observe the regulations of your local utility company when connecting the product to a water supply line! The appliance must never be operated off the potable water mains supply without a controllable backflow preventer in conformity with EN 12729 type BA.

NOTE: A backflow preventer is to prevent contaminated water from flowing back into the potable water mains supply. The one-way check valve stops water moving backwards into the water supply pipes that supply fresh potable water. If water has passed through a backflow preventer, it is classified as undrinkable. Drinking of such water can result in serious gastrointestinal illness.

CAUTION! Connect the appliance to a domestic water supply or a water source with water inlet pressure of at least 3 bar. Do not connect to a hot water supply or water from ponds or lakes.

Use a garden hose with a maximum length of 8 metre, and a minimum diameter of 13 mm (1/2").

Only use garden hose that is free of cracks, cuts or any other damages.

1. Remove the plastic cap from the water inlet (5).
2. Connect the water inlet connector (18) to the water inlet (5) by screwing it clockwise (Fig. 7, step 1).
3. Connect one end of a garden hose (not included) to the water inlet connector (18) (Fig. 7, step 2).
4. Connect the other end of the garden hose to a suitable water supply (Fig. 7, step 3).
5. Run water through the garden hose for approximately 30 seconds to remove any debris.

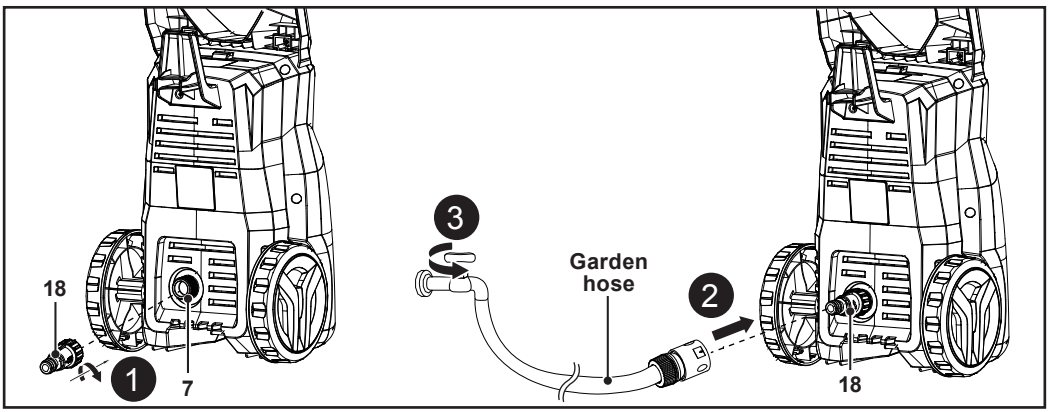

Fig. 7

5063022678461_MNL_EN_V04.indd 22 14/11/2025 5:32:49 pm

Intended use

The pressure washer is designated with a rated input of 1800 Watts.

This appliance has been designed for individual use for the cleaning of vehicles, machines, boats, masonry, etc., to remove stubborn dirt using clean water and biodegradable chemical detergents.

This appliance must not be used to clean clothing, shoes and other textiles. The water jet should not be directed against persons, animals, any electrical equipment or on the product itself. Do not flush any objects which contain health hazardous materials (e.g. asbestos). Do not run the appliance with inflammable, explosive and toxic liquids.

For safety reasons it is essential to read the entire instruction handbook before first operation and to observe all the instructions therein. This appliance is intended for private domestic use only, not for any commercial trade use. It must not be used for any purposes other than those described.

WARNING! The appliance may be used by an experienced operator* having read and understood the safety requirements provided within this instruction manual using appropriate personal protective equipment (PPE)!

* A trained operator is a person who has the competence and knowledge in the use and hazards associated with using a pressure washer as well as the precautions to be taken to limit these hazards.

Safety devices and operating controls

DANGER! Risk of injury! The appliance must only be put into operation if no faults are found. If the on/off switch (3) or the trigger (11) are defective, do not use the appliance and have it repaired or replaced by a qualified professional.

WARNING! Do not make any adjustments to the safety devices or operating controls.

01 On/off switch

- Set the on/off switch (3) to **ON** position to start and run the appliance.
- Set the on/off switch (3) to **OFF** position to stop the appliance.

02 Trigger

- Squeeze the trigger (11) to activate the flow of water.
- Release the trigger (11) to stop the flow.

5063022678461_MNL_EN_V04.indd 23 14/11/2025 5:32:49 pm

03 Lock button

NOTE: The trigger gun (10) is equipped with a lock button (12) in order to prevent accidental activation of the trigger (11).

- Press the lock button (12) downwards when the appliance is not in use, when it is left unattended or during assembly of additional accessories.
- To unlock the trigger (11), press the lock button (12) upwards (Fig. 8).

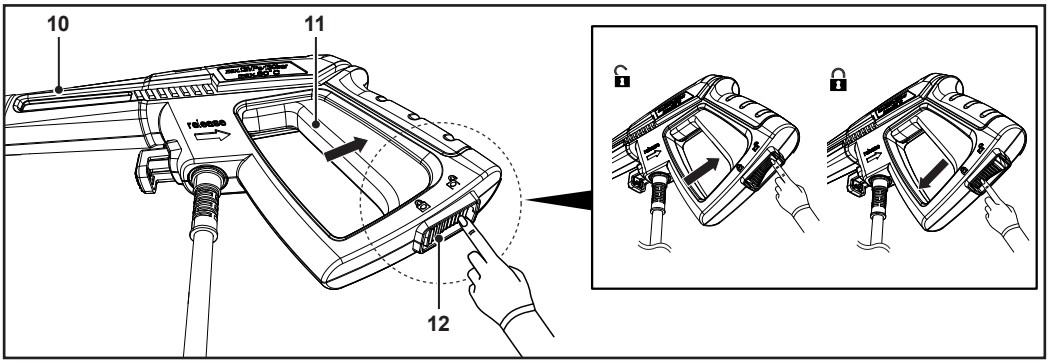

Fig. 8

05 Overload cut-out

The appliance stops when it is overloaded. In this case, switch the appliance off, remove the power plug from the socket-outlet and let it cool down for 2-3 minutes. Then repeat the start-up procedure as described in chapter “Starting the appliance”.

06 Safety valve

The safety valve is also a pressure limiting valve. When the trigger (11) is released, the valve opens and the water recirculates through the pump inlet or is discharged onto the ground.

EN Use

Check before starting

- Check the appliance as well as the power cord (9) and the accessories for damage before each use. Do not use the appliance if it is damaged or shows wear.
- Ensure the appliance is fully assembled and the connection to the water supply is complete and secure before switching the appliance on.
- When detergent is used for the cleaning, check the detergent level in the detergent attachment (20), refill if necessary. Ensure that the detergent attachment is fitted onto the trigger gun (10).
- Always hold the trigger gun (10) on its handle and gripping surface. Keep the handle and gripping surface dry and free from lubricant to ensure safe support.
- Ensure that the air vents are always unobstructed and clear. Clean them if necessary with a soft brush. Blocked air vents may lead to overheating and damage the appliance.
- Release the trigger (11) to stop the appliance immediately if you are disturbed while working by other people entering the working area. Always switch the appliance off before leaving it unattended.

5063022678461_MNL_EN_V04.indd 24 14/11/2025 5:32:49 pm

- Do not overwork yourself. Take regular breaks to ensure you can concentrate on the work and have full control over the appliance.

Starting the appliance

WARNING! Do not operate the appliance with a closed water tap! This leads to dry running and subsequently causes damage to the appliance.

WARNING! Be cautious of the reaction forces that can occur when squeezing the trigger (11). Always hold the trigger gun (10) with both hands.

WARNING! Do not operate the appliance when the ambient temperature is below 0 °C. Freezing water inside the appliance can lead to damage to the pump and motor.

CAUTION! Do not allow the high pressure jets to come in contact with unprotected skin, eyes, or with any pets or animals.

Avoid skin contact with detergent, in particular contact with eyes. If detergent gets in the eyes, flush with clean water and seek immediate medical attention.

Always set the on/off switch (3) to **OFF** position and engage the lock button (12) while not in use or while unattended.

CAUTION! Place the appliance on a firm and stable surface. Ensure that the appliance remains in an upright position at all times during operation. Do not turn the appliance over or place it on its side (Fig. 9).

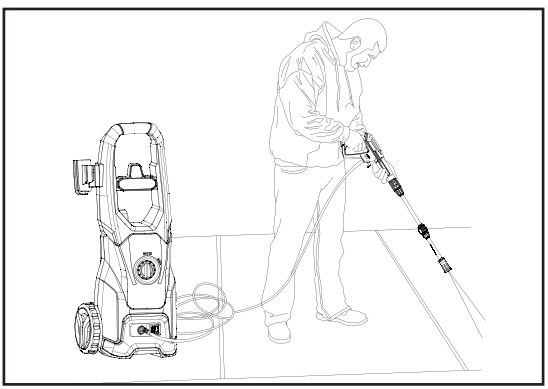

Fig. 9

1. Connect the plug (9) to a suitable socket-outlet.
2. Turn on the water supply tap fully.
3. Press the lock button (12) upwards to unlock the trigger (11).
4. Squeeze the trigger (11) for approximately 1 minute. This allows any air trapped inside the appliance and trigger gun (10) to be removed before using the appliance.
5. Set the on/off switch (3) to **ON** position.
6. Hold the trigger gun (10) with both hands. Direct the adjustable nozzle (16), the rotary nozzle (17) towards the surface to be cleaned.
7. Squeeze the trigger (11) to start cleaning.
8. Release the trigger (11) to stop the water spray.

5063022678461_MNL_EN_V04.indd 25 14/11/2025 5:32:50 pm

NOTE: When the trigger (11) is released, the dynamic pressure automatically shuts off the motor.

When the trigger (11) is squeezed, the motor starts automatically due to the decrease in pressure. The pressure is restored after a brief delay.

To maintain correct appliance operation, keep a minimum time gap of 4 to 5 seconds between releasing and squeezing the trigger (11).

Adjusting the spray

Rotate the adjustable nozzle (16) to change the stream from a wide fan spray for larger areas to a direct stream for targeted cleaning (Fig. 10).

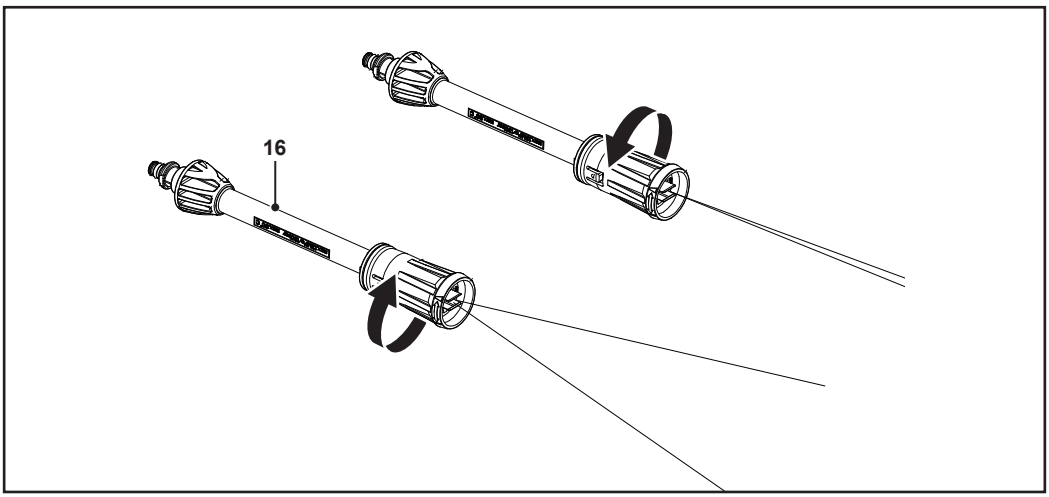

Fig. 10

Adjusting the foam / dilution

Rotate the knob on the detergent attachment (20) to control how much foam is mixed with the water:

- Rotate the knob in clockwise direction to use more foam.
- Rotate the knob in anti-clockwise direction to use less foam (Fig. 11).

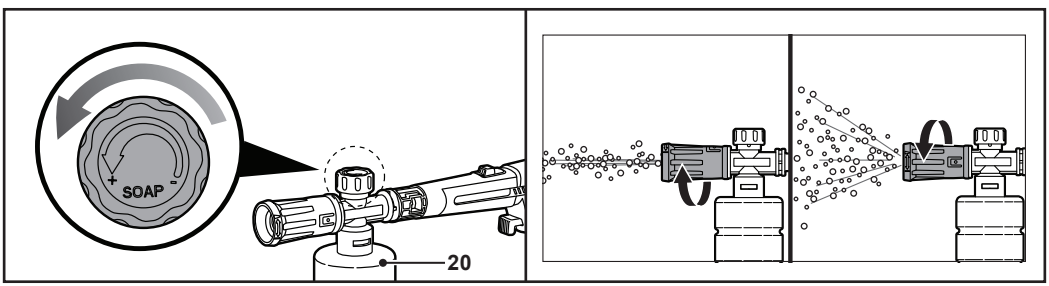

Fig. 11

5063022678461_MNL_EN_V04.indd 26 14/11/2025 5:32:50 pm

Working hints

- Always keep a reasonable distance between the adjustable nozzle (16), the rotary nozzle (17) and the surface to be cleaned.
- Dissolve dirt by applying the detergent mixed with water to the surface while still dry. Allow the detergent to rest on the surface for a few minutes, but do not let the detergent dry.
- When dealing with vertical surfaces work from the bottom upwards. Rinse from the bottom upward, use the high pressure jet at a minimum distance of 30 cm at an 45° angle and then from the top downwards.
- In some cases, scrubbing with brushes is needed to remove dirt. High pressure is not always the best solution for good washing results, since it may damage some surfaces.
- Effective washing depends on both the pressure and volume of the water used, to the same degree.
- Begin by spraying in a testing area free and clear of people and objects.

After use

- Switch the appliance off and let it cool down.
- Close the water supply.
- Squeeze again the trigger (11) to release the water residue and pressure.
- Disconnect the garden hose from the water source and from the appliance.



WARNING! Only separate the pressure hose (19) from the trigger gun (10) and the garden hose from the appliance when no more pressure exists in the system!

- Lock the trigger (11) using the lock button (12).
- Dismantle the accessories in the reverse sequence of the assembly instructions if you are not going to use this appliance for a long period of time.
- Ensure that all remaining detergent from the detergent attachment (20) is drained.
- Allow the appliance to cool before wiping down and before storage.

EN Care and maintenance

The golden rules for care



WARNING! Switch the appliance off, and then unplug the appliance before carrying out any checking, cleaning or maintenance tasks.

- Keep the appliance clean. Remove debris after each use and before storage.
- Regular and proper cleaning helps ensure safe operation and prolongs the life of the appliance.
- Inspect the appliance before each use for worn and damaged parts. Do not operate it if any parts are found defective or worn. Replace worn parts as necessary or contact an authorised service centre for repair before using the appliance again.



WARNING! Only perform repairs and maintenance work according to these instructions! All further works must be performed by a qualified specialist!

5063022678461_MNL_EN_V04.indd 27 14/11/2025 5:32:50 pm

General cleaning

NOTE: Do not use chemical, alkaline, abrasive or other aggressive detergents or disinfectants to clean this appliance as they might be harmful to its surfaces.

01 Cleaning the housing

1. Wipe down all surfaces with a soft clean cloth.
2. Wipe the appliance dry after cleaning.

02 Cleaning the nozzles

To remove any dirt deposits from the adjustable nozzle (16), the rotary nozzle (17), insert the cleaning pin (24) into the nozzle tip opening and move it back and forth (Fig. 12).

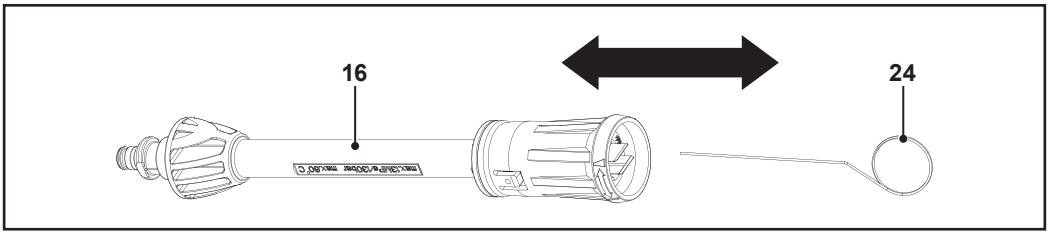

Fig. 12

03 Cleaning the inlet filter

1. Detach the gasket and the inlet filter from the water inlet connector (18) (Fig. 13).
2. Rinse the inlet filter and the water inlet connector (18) with clean water (Fig. 13).
3. After cleaning, refit the inlet filter and gasket properly in the water inlet connector (18).

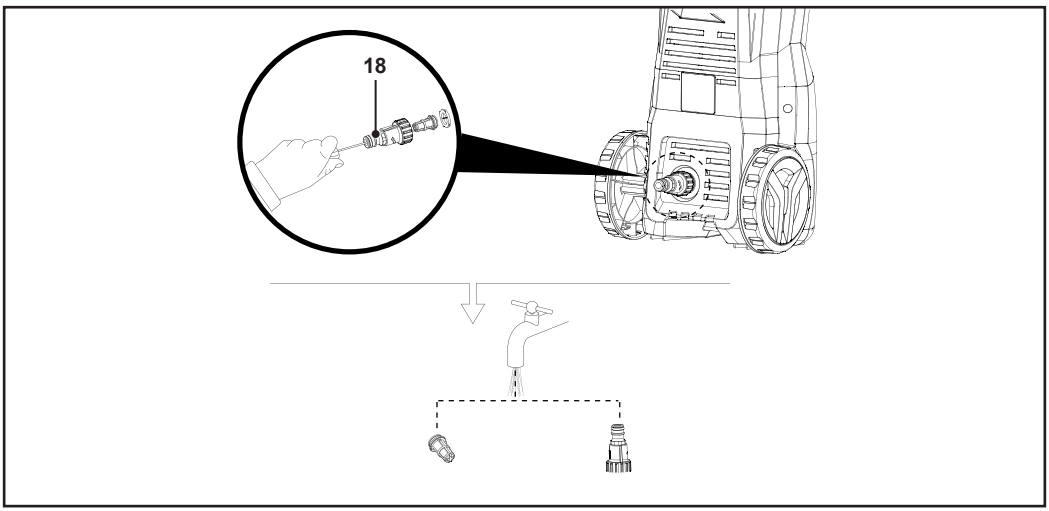

Fig. 13

5063022678461_MNL_EN_V04.indd 28 14/11/2025 5:32:51 pm

Maintenance

Before and after each use, check the appliance and accessories (or attachments) for wear and damage. If required, exchange them for new ones as described in this instruction manual.

There are no user serviceable parts in the appliance.

01 Spare parts/replacement parts

The following parts of this appliance may be replaced by the consumer. Spare parts are available at an authorised dealer or through our customer service.

Description	Model no. or Specification
Power cord hook (2)	LT318
Trigger gun and accessories holder (4)	LT318
Wheel (6)	LT318
Lance (15)	G30
Adjustable nozzle (16)	G30
Rotary nozzle (17)	G30
Water inlet connector (18)	QC02
Pressure hose (19)	C01 (6 m)
Detergent attachment (20)	S02A
Patio brush nozzle (21a)	LS30
Patio brush (21b)	LS30
Floor brush (22)	B06
Screws (23)	ST4.8*16F
Cleaning pin (24)	CP

Repair

This appliance does not contain any parts that can be repaired by the consumer. Contact an authorised service centre or a similarly qualified person to have it checked and repaired.

Storage

- Switch the appliance off and disconnect it from the socket-outlet.
- Disconnect the appliance from the water supply.
- Clean the appliance as described above.
- Wind up the power cord (9) onto the power cord hook (2).
- Attach the trigger gun (11), the lance (15), the adjustable nozzle (16) or the rotary nozzle (17) to the trigger gun and accessories holder (4).
- Store the appliance away from corrosive materials, such as fertilizer or rock salt.
- Store the appliance in a dry, frost-free, well-ventilated place and away from sunlight.
- Always store the appliance in a place that is inaccessible to children.
- Cover the appliance with a suitable cover or enclosure to protect it against dust.

5063022678461_MNL_EN_V04.indd 29 14/11/2025 5:32:51 pm

Troubleshooting

Suspected malfunctions are often due to causes that the users can fix themselves. Therefore check the appliance using this section. In most cases the problem can be solved quickly.

WARNING! ONLY PERFORM THE STEPS DESCRIBED WITHIN THESE INSTRUCTIONS! ALL FURTHER INSPECTION, MAINTENANCE AND REPAIR WORK MUST BE PERFORMED BY AN AUTHORISED SERVICE CENTRE OR A SIMILARLY QUALIFIED SPECIALIST IF YOU CANNOT SOLVE THE PROBLEM YOURSELF!

Problem	Possible cause	Solution
1. Motor fails to start	1.1. Appliance is not plugged in 1.2. No electrical power	1.1. Connect the plug to a suitable socket-outlet 1.2. Check that the plug is firmly in the socket-outlet and that the mains voltage supply is present
2. Motor “buzzes” but fails to start	2.1. Power supply voltage too low 2.2. Voltage drop due to use of extension cord 2.3. Appliance not used for a long period of time	2.1. Check that the voltage of the mains power supply line is the same as that on the rating label on the appliance 2.2. Check characteristics of the extension cord 2.3. Contact your nearest Authorised Service Centre
3. Pump does not reach working pressure	3.1. Nozzle worn 3.2. Water inlet filter fouled 3.3. Insufficient water supply 3.4. Air being sucked into system 3.5. Air in pump	3.1. Replace nozzle 3.2. Clean the water inlet filter 3.3. Turn on water supply tap fully 3.4. Check tightness of hose fittings 3.5. Switch the appliance off and keep squeezing the trigger repeatedly until the water comes out in a steady flow. Switch the appliance back on again
4. Pump pressure drops suddenly during use	4.1. Inlet water too hot 4.2. Nozzle clogged 4.3. Water inlet filter fouled	4.1. Reduce temperature 4.2. Clean nozzle 4.3. Clean the water inlet filter
5. Water leakage from appliance	5.1. Seals worn	5.1. Have the seals replaced at your nearest Authorised Service Centre
6. Excessive noise	6.1. Inlet water too hot	6.1. Reduce temperature
7. Appliance starts even with trigger released	7.1. High pressure system or pump circuit not watertight	7.1. Contact your nearest Authorised Service Centre
8. No water delivered when squeezing trigger (with complete water connection)	8.1. Nozzle clogged	8.1. Clean nozzle

5063022678461_MNL_EN_V04.indd 30 14/11/2025 5:32:51 pm

Problem	Possible cause	Solution
9. No detergent sucked in	9.1. Detergent too dense 9.2. Deposits or restriction in detergent circuit	9.1. Dilute with water 9.2. Flush with clean water and eliminate any restrictions. If the problem persists, contact your nearest Authorised Service Centre

Recycling and disposal

This symbol is known as the 'Crossed-out Wheelie Bin Symbol'. When this symbol is marked on a product or battery, it means that it should not be disposed of with your general household waste. Some chemicals contained within electrical/electronic products or batteries can be harmful to health and the environment. Only dispose of electrical/ electronic/battery items in separate collection schemes, which cater for the recovery and recycling of materials contained within. Your co-operation is vital to ensure the success of these schemes and for the protection of the environment.

Customer care and technical helpline

A better way to repair your tools

Kingfisher takes special care in creating high-quality garden power tools that are designed to last. But if a fault develops with your garden power tool and you need to claim under the guarantee, the Customer Care and Technical Helpline can support with technical assistance or if required, arrange a free courier collection from your home, assess your garden power tool for fault, repair it, and return it.

Deciding to repair your product rather than buying a replacement and adding to the mountain of waste is a more sustainable choice and you will be doing your bit for the environment.

How does it work?



Get in touch

If you need help or more information, please contact the Customer Care and Technical Helpline:

UK 0330 678 3077
ROI 1 800 365 800

Opening hours are Monday – Friday, 8 am - 5 pm

Availability of spare parts

Contact the customer service helpline for assistance or visit www.kingfisherspares.com

For assistance contact the customer services helpline:
UK 0330 678 3077 uk@kingfisherservice.com
ROI 1 800 365 800 eire@kingfisherservice.com

Further information about this product can also be found at:
www.kingfisher.com/products

5063022678461_MNL_EN_V04.indd 31 14/11/2025 5:32:51 pm

Guarantee

We take special care to select high quality materials and use manufacturing techniques that allow us to create products incorporating design and durability. This product has a manufacturer's guarantee of 2 years against manufacturing defects, from the date of purchase (if bought in store) or date of delivery (if bought online), at no additional cost for normal (non-professional or commercial) household use.

To make a claim under this guarantee, you must present your proof of purchase (such as a sales receipt, purchase invoice or other evidence admissible under applicable law), please keep your proof of purchase in a safe place. For this guarantee to apply, the product you purchased must be new, it will not apply to second hand or display products. Unless stated otherwise by applicable law, any replacement product issued under this guarantee will only be guaranteed until expiry of the original period guarantee period.

This guarantee covers product failures and malfunctions provided the product was used for the purpose for which it is intended and subject to installation, cleaning, care and maintenance in accordance with the information contained in these terms and conditions, in the user manual and standard practice, provided that standard practice does not conflict with the user manual.

This guarantee does not cover defects and damage caused by normal wear and tear or damage that could be the result of improper use, faulty installation or assembly, neglect, accident, misuse, or modification of the product. Unless stated otherwise by applicable law, this guarantee will not cover, in any case, ancillary costs (shipping, movement, costs of uninstalling and reinstalling, labour etc), or direct and indirect damage.

This guarantee does not cover defects and damage caused by or resulting from:

- Normal wear and tear
- Overload, misuse or neglect
- Repairs attempted by anyone other than an authorised agent
- Cosmetic damage
- Damage caused by foreign objects, substances or accidents
- Accidental damage or modification
- Failure to follow manufacturer's guidelines
- Loss of use of the goods

If the product is defective, we will, within a reasonable time, repair or replace.

Rights under this guarantee are enforceable in the country in which you purchased this product. Guarantee related queries should be addressed to the store you purchased this product from.

The guarantee is in addition to and does not affect your statutory rights.

IMPORTANT - RETAIN THIS INFORMATION FOR FUTURE REFERENCE: READ CAREFULL

5063022678461_MNL_EN_V04.indd 32 14/11/2025 5:32:51 pm

CE

(EN) EU DECLARATION OF CONFORMITY
(FR) DÉCLARATION UE DE CONFORMITÉ
(PL) DEKLARACJA ZGODNOŚCI UE
(RO) DECLARAȚIA DE CONFORMITATE UE
(ES) DECLARACIÓN UE DE CONFORMIDAD
(PT) DECLARAÇÃO DE CONFORMIDADE UE

Product / Produit / Produkt / Produsul / Producto / Produto

- Performance power pressure washer 1800 W / Nettoyeur haute pression performance power 1800 W / Myjka ciśnieniowa Performance power 1800 W / Aparat de spălat cu presiune Performance Power de 1 800 W / Hidrolimpiadora Performance Power de 1800 W / Lavadora de alta pressão de 1800 W
- PPB1237PRW
- 000001 - 999999

Name and address of the manufacturer or his authorised representative:
Nom et adresse du fabricant ou de son mandataire:
Nazwa i adres producenta lub jego upoważnionego przedstawiciela:
Denumirea și adresa producătorului sau a reprezentantului său autorizat:
Nombre y dirección del fabricante o de su representante autorizado:
Nome e endereço do fabricante ou do respetivo mandatário:

Kingfisher International Products B.V.,
Rapenburgerstraat 175E,
1011 VM Amsterdam,
The Netherlands

This declaration of conformity is issued under the sole responsibility of the manufacturer.
La présente déclaration de conformité est établie sous la seule responsabilité du fabricant.
Niniejsza deklaracja zgodności wydana zostaje na wyłączną odpowiedzialność producenta.
Prezenta declarație de conformitate este emisă pe răspunderea exclusivă a producătorului.
La presente declaración de conformidad se expide bajo la exclusiva responsabilidad del fabricante.
A presente declaração de conformidade é emitida sob a exclusiva responsabilidade do fabricante.

Object of the declaration / Objet de la declaration / Przedmiot deklaracji / Obiectul declarației / Objeto de la declaración / Objeto da declaração

Product / Produit / Produkt / Produsul / Producto / Produto	**Model / Modèle / Model / Modelul / Modelo / Modelo**	**EAN**
Performance power pressure washer 1800 W / Nettoyeur haute pression performance power 1800 W / Myjka ciśnieniowa Performance power 1800 W / Aparat de spălat cu presiune Performance Power de 1 800 W / Hidrolimpiadora Performance Power de 1800 W / Lavadora de alta pressão de 1800 W	PPB1237PRW	5063022678461 5063022678447

The object of the declaration described above is in conformity with the relevant Union harmonisation legislation:
L'objet de la déclaration décrit ci-dessus est conforme à la législation d'harmonisation de l'Union applicable:
Wymieniony powyżej przedmiot niniejszej deklaracji jest zgodny z odnośnymi wymaganiami unijnego prawodawstwa harmonizacyjnego:
Obiectul declarației descris mai sus este în conformitate cu legislația relevantă de armonizare a Uniunii:
El objeto de la declaración descrita anteriormente es conforme con la legislación de armonización pertinente de la Unión:
O objeto da declaração acima descrito está em conformidade com a legislação de harmonização da União aplicável:

5063022678461_MNL_EN_V04.indd 33 14/11/2025 5:32:52 pm

2006/42/EC as amended Machinery Directive
2014/30/EU as amended Directive Electromagnetic compatibility
2000/14/EC as amended Outdoor Noise Directive
2011/65/EU as amended Directive Restriction of the use of certain hazardous substances in electrical and electronic equipment
Directive 2006/42/CE relative aux machines
2014/30 / UE telle que modifiée Directive Compatibilité électromagnétique
Directive 2000/14/CE relative aux émissions sonores extérieures
Directive 2011/65/UE relative à la limitation de l'utilisation de certaines substances dangereuses dans les équipements électriques et électroniques
2006/42/WE w zmienionej dyrektywie maszynowej
2014/30 / UE ze zmianami Dyrektywa Kompatybilność elektromagnetyczna
2000/14/WE w zmienionej dyrektywie w sprawie hałasu na zewnątrz
2011/65 / UE ze zmianami Dyrektywa Ograniczenie stosowania niektórych niebezpiecznych substancji w sprzęcie elektrycznym i elektronicznym
2006/42/CE, astfel a fost modificată Directiva privind echipamentele
2014/30/UE, astfel a fost modificată Directiva privind compatibilitatea electromagnetică
2000/14/CE, astfel a fost modificată Directiva privind zgomotul în aer liber
2011/65/UE, astfel a fost modificată Directiva privind limitarea utilizării anumitor substanțe periculoase în echipamentele electrice și electronice
Directiva sobre maquinaria modificada 2006/42/CE
2014/30/UE modificada Directiva Compatibilidad electromagnética
2000/14/CE modificada Directiva sobre ruido al aire libre
2011/65/UE modificada Directiva Restricción del uso de determinadas sustancias peligrosas en equipos eléctricos y electrónicos
2006/42/CE como diretiva de máquinas alteradas
2014/30/UE como alteração da compatibilidade eletromagnétic
2000/14/CE como diretiva de ruído exterior alterada
2011/65/UE como restrição diretiva alterada da utilização de certas substâncias perigosas em equipamentos elétricos e eletrónicos

Measured Sound Power Level	Guaranteed Sound Power Level
Le niveau de puissance acoustique mesuré	Le niveau de puissance acoustique garant
Zmierzony poziom mocy akustycznej	Gwarantowany poziom mocy akustycznej
Nivel de putere acustică măsurat	Nivel de putere acustică garantat
Nivel de potencia sonora medido	Nivel de potencia sonora garantizado
Nível de potência sonora medido	Nível de potência sonora garantido
: 88.3 dB(A)	: 92 dB(A)

References to the relevant harmonised standards used or references to the other technical specifications in relation to which conformity is declared:
Références des normes harmonisées pertinentes appliquées, y compris la date de celles-ci, ou des autres specifications techniques, y compris la date de celles-ci, par rapport auxquelles la conformité est déclarée:
Odwołania do odnośnych norm zharmonizowanych, które zastosowano, wraz z datą normy, lub do innych specyfikacji technicznych, wraz z datą specyfikacji, w odniesieniu do których deklarowana jest zgodność:
Trimiteri la standardele armonizate relevante folosite, inclusiv data standardului, sau trimiteri la celelalte specificații tehnice, inclusiv data specificațiilor, în legătură cu care se declară conformitatea:
Referencias a las normas armonizadas pertinentes utilizadas, incluidas las fechas de las normas, o referencias a las otras especificaciones técnicas, incluidas las fechas de las especificaciones, respecto a las cuales se declara la conformidad:
Referências às normas harmonizadas aplicáveis utilizadas, incluindo a data da norma, ou às outras especificações técnicas, incluindo a data da especificação, em relação às quais é declarada a conformidade:

5063022678461_MNL_EN_V04.indd 34 14/11/2025 5:32:52 pm

EN 60335-1:2012/A16:2023
EN 60335-2-79:2012
EN 62233:2008
EN IEC 55014-1:2021
EN IEC 55014-2:2021
EN IEC 61000-3-2:2019/A2:2024
EN 61000-3-3:2013/A2:2021

Authorised signatory and technical file holder / signataire et responsable de la documentation technique authorisé / podmiot uprawniony do wystawienia i adres prezechowywania dokumentacji technicznej / semnatar autorizat și deținător al dosarului tehnic / firmante autorizado y titular del expediente tecnico / signatário autorizado e detentor da ficha técnica

Kingfisher International Products B.V.,
Rapenburgerstraat 175E,
1011 VM Amsterdam,
The Netherlands



David Awe
Group Quality Director : 03/09/2025

5063022678461_MNL_EN_V04.indd 35 14/11/2025 5:32:52 pm

Manufacturer:

UK Manufacturer:
Kingfisher International Products Limited,
1 Paddington Square, London, W2 1GG,
United Kingdom

EU Manufacturer:
Kingfisher International Products B.V.,
Rapenburgerstraat 175E,
1011 VM Amsterdam,
The Netherlands

EN www.diy.com
www.screwfix.com
www.screwfix.ie
To view instruction manuals online,
visit www.kingfisher.com/products

FR Nettoyeur
haute pression
performance power
1800 W 140 bar

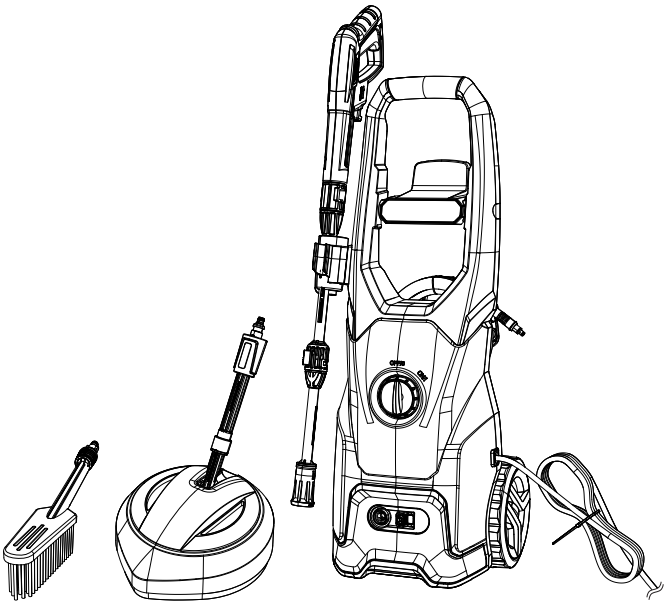

FR NOTICE ORIGINALE

IMPORTANT : Ces instructions sont données pour votre sécurité. Merci de les lire attentivement avant de manipuler le produit et de les conserver pour référence.

V11125_5063022678461_MAND4_2425_RP0539

PPB1237PRW
5063022678461
5063022678447

FR Pièces

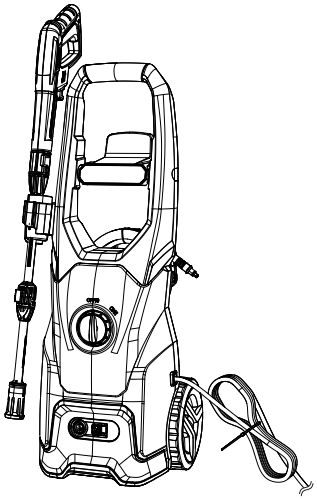

01. x1

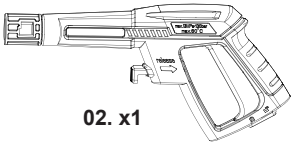

02. x1

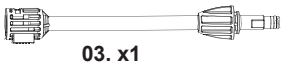

03. x1



04. x1



05. x1



06. x1



07. x1



08. x1

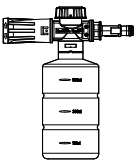

09. x1

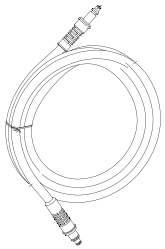

10. x1



11. x1



12. x1



13. x1



14. x1



15. x1

FR Vous aurez besoin de



(Éléments non fournis)

- Tuyau d'arrosage
- Tournevis cruciforme
- Équipement de protection individuelle adapté
- Trousse de premiers secours

FR Table des matières

FR	
Description du produit	3
Sécurité	5
Caractéristiques techniques	16
Préparation	17
Fonctions et réglages	24
Utilisation	25
Entretien et maintenance	28
Garantie	32
Déclaration ue de conformité	34

5063022678461_MNL_FR_V03.indd 2 14/11/2025 4:37:07 pm

FR Description du produit

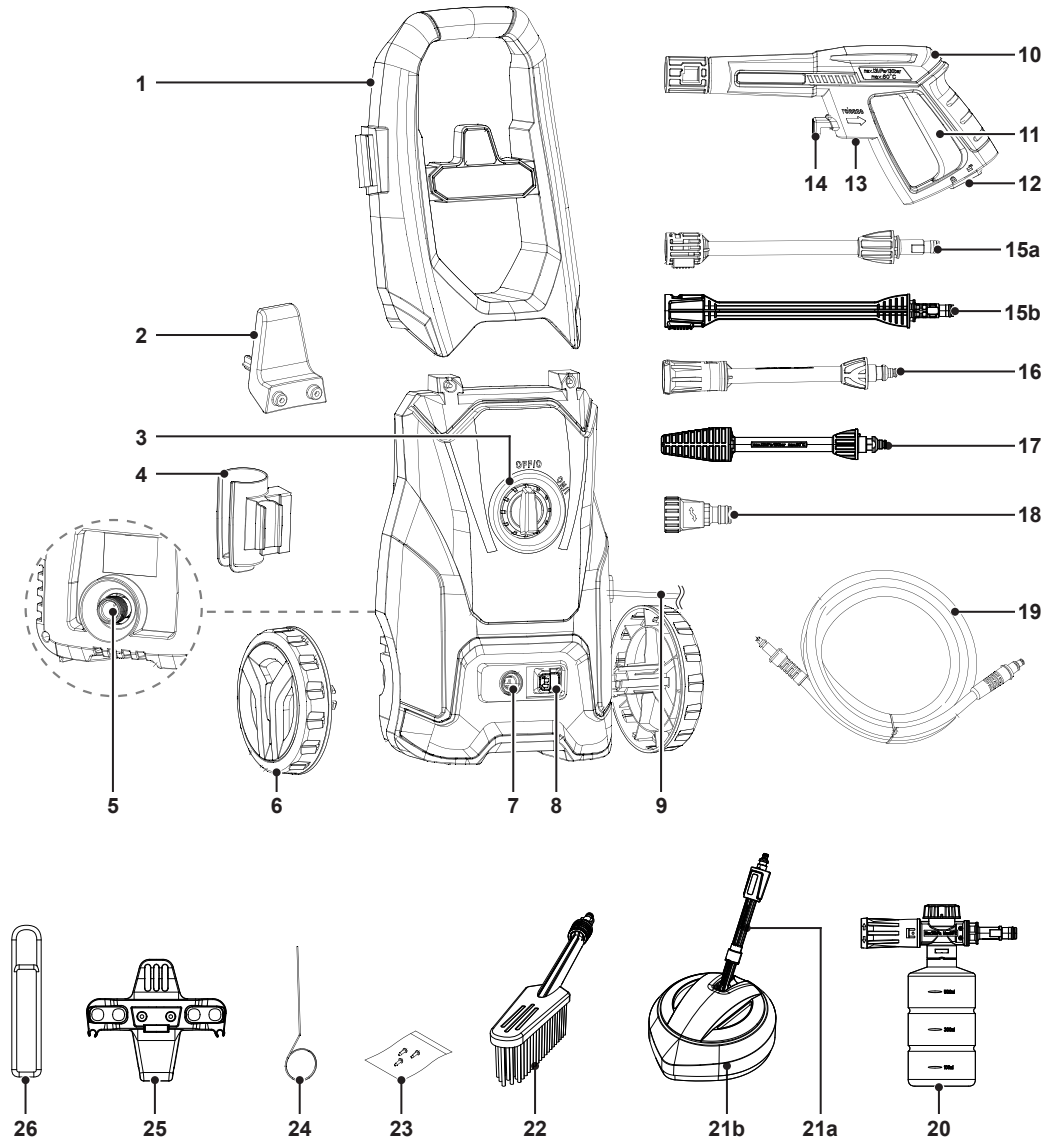

5063022678461_MNL_FR_V03.indd 3 14/11/2025 4:37:09 pm

FR

1. Poignée
2. Support pour cordon d'alimentation
3. Interrupteur Marche/Arrêt
4. Pistolet à gâchette et porte-accessoire
5. Arrivée d'eau
6. Roues (x2)
7. Sortie d'eau
8. Bouton coulissant
9. Cordon d'alimentation avec fiche
10. Pistolet à gâchette
11. Gâchette
12. Bouton de verrouillage
13. Entrée du tuyau haute pression
14. Bouton de déverrouillage
15a. Lance
15b. Lance télescopique
16. Buse réglable
17. Buse rotative
18. Raccord d'arrivée d'eau
19. Tuyau haute pression
20. Accessoire de détergent
21a. Buse de brosse de nettoyage pour terrasse
21b. Brosse de nettoyage pour terrasse
22. Brosse
23. Vis (x4)
24. Goupille de nettoyage
25. Support de cordon d'alimentation
26. Bande du support du cordon d'alimentation

5063022678461_MNL_FR_V03.indd 4 14/11/2025 4:37:09 pm

IMPORTANT

LIRE ATTENTIVEMENT AVANT UTILISATION. CONSERVER POUR TOUTE RÉFÉRENCE ULTÉRIEURE.

Avertissements de sécurité

- Cette machine peut être utilisée par des personnes ayant des capacités physiques, sensorielles ou mentales réduites ou le manque d'expérience et de connaissances si elles ont été encadrées ou formées concernant l'utilisation de la machine de façon sûre et connaissent les risques encourus.
- Les machines ne doivent pas être utilisées par des enfants. Il convient de surveiller les enfants afin de s'assurer qu'ils ne jouent pas avec l'appareil.
- Les enfants ne doivent pas jouer avec la machine.
- Le nettoyage et l'entretien par l'usager ne doivent pas être effectués par des enfants.
- Si le câble d'alimentation est endommagé, il doit être remplacé par le fabricant, son service après vente ou des personnes de qualification similaire afin d'éviter un danger.

Avertissements de sécurité concernant le nettoyeur haute pression

MISE EN GARDE CETTE MACHINE A ÉTÉ CONÇUE POUR ÊTRE UTILISÉE AVEC L'AGENT NETTOYANT FOURNI OU RECOMMANDÉ PAR LE FABRICANT. L'UTILISATION D'AUTRES AGENTS NETTOYANTS OU PRODUITS CHIMIQUES PEUT COMPROMETTRE LA SÉCURITÉ DE LA MACHINE.

5063022678461_MNL_FR_V03.indd 5 14/11/2025 4:37:09 pm

MISE EN GARDE LORS DE L'UTILISATION D'APPAREILS DE NETTOYAGE À HAUTE PRESSION, DES AÉROSOLS PEUVENT SE FORMER. L'INHALATION D'AÉROSOLS PEUT ÊTRE DANGEREUSE POUR LA SANTÉ.

MISE EN GARDE LES JETS À HAUTE PRESSION PEUVENT ÊTRE DANGEREUX EN CAS DE MAUVAISE UTILISATION. LE JET NE DOIT PAS ÊTRE DIRIGÉ VERS DES PERSONNES, DES ÉQUIPEMENTS ÉLECTRIQUES SOUS TENSION OU LA MACHINE ELLE-MÊME.

MISE EN GARDE NE PAS UTILISER LA MACHINE À PORTÉE DE PERSONNES À MOINS QU'ELLES PORTENT DES VÊTEMENTS DE PROTECTION.

MISE EN GARDE NE PAS DIRIGER LE JET SUR VOUS-MÊME OU D'AUTRES PERSONNES DANS LE BUT DE NETTOYER VOS VÊTEMENTS OU VOS CHAUSSURES.

MISE EN GARDE RISQUE D'EXPLOSION - NE PAS PULVÉRISER DE LIQUIDES INFLAMMABLES.

MISE EN GARDE LES APPAREILS DE NETTOYAGE À HAUTE PRESSION NE DOIVENT PAS ÊTRE UTILISÉS PAR DES ENFANTS OU PAR DU PERSONNEL NON FORMÉ.

MISE EN GARDE LES FLEXIBLES HAUTE PRESSION, LES RACCORDS ET LES COUPLAGES SONT IMPORTANTS POUR LA SÉCURITÉ DE LA MACHINE. UTILISER UNIQUEMENT LES FLEXIBLES, RACCORDS ET COUPLAGES RECOMMANDÉS PAR LE FABRICANT.

5063022678461_MNL_FR_V03.indd 6 14/11/2025 4:37:09 pm

MISE EN GARDE POUR ASSURER LA SÉCURITÉ DE LA MACHINE, UTILISER UNIQUEMENT DES PIÈCES DE RECHANGE D'ORIGINE FOURNIES PAR LE FABRICANT OU APPROUVÉES PAR LE FABRICANT.

MISE EN GARDE L'EAU QUI S'ÉCOULE PAR LES DISPOSITIFS ANTIRETOUR EST CONSIDÉRÉE COMME NON POTABLE.

MISE EN GARDE LA MACHINE DOIT ÊTRE DÉCONNECTÉE DE SA SOURCE D'ALIMENTATION DURANT LE NETTOYAGE OU L'ENTRETIEN ET LORS DU REMPLACEMENT DE PIÈCES OU DE LA CONVERSION DE LA MACHINE POUR UNE AUTRE FONCTION EN RETIRANT LA FICHE DE PRISE DE COURANT DU SOCLE DE PRISE DE COURANT.

MISE EN GARDE NE PAS UTILISER LA MACHINE SI LE CÂBLE D'ALIMENTATION OU DES PARTIES IMPORTANTES DE LA MACHINE SONT ENDOMMAGÉS, PAR EXEMPLE LES DISPOSITIFS DE SÉCURITÉ, LES FLEXIBLES HAUTE PRESSION, LE PISTOLET.

MISE EN GARDE LES RALLONGES ÉLECTRIQUES INADAPTÉES PEUVENT ÊTRE DANGEREUSES. SI UNE RALLONGE ÉLECTRIQUE EST UTILISÉE, ELLE DOIT ÊTRE ADAPTÉE À UNE UTILISATION À L'EXTÉRIEUR, ET LE RACCORDEMENT DOIT MAINTENU AU SEC ET À DISTANCE DU SOL. POUR CELA, IL EST RECOMMANDÉ D'UTILISER UN ENROULEUR DE CÂBLE QUI MAINTIENT LA PRISE À AU MOINS 60 MM DU SOL.

5063022678461_MNL_FR_V03.indd 7 14/11/2025 4:37:09 pm

MISE EN GARDE TOUJOURS DÉSACTIVER L'INTERRUPTEUR D'ISOLEMENT DU RÉSEAU LORSQUE LA MACHINE EST LAISSÉE SANS SURVEILLANCE.

MISE EN GARDE SELON L'APPLICATION, DES BUSES AVEC ÉCRAN PEUVENT ÊTRE UTILISÉES POUR LES APPAREILS DE NETTOYAGE À HAUTE PRESSION, RÉDUISANT CONSIDÉRABLEMENT LES ÉMISSIONS D'AÉROSOLS AQUEUX. CEPENDANT, TOUTES LES APPLICATIONS N'AUTORISENT PAS L'UTILISATION D'UN TEL DISPOSITIF. SI LES BUSES AVEC ÉCRAN NE SONT PAS APPLICABLES POUR LA PROTECTION CONTRE LES AÉROSOLS, UN MASQUE RESPIRATOIRE DE CLASSE FFP 2 OU ÉQUIVALENT PEUT ÊTRE NÉCESSAIRE, EN FONCTION DE L'ENVIRONNEMENT DE NETTOYAGE.

ATTENTION: AFIN D'ÉVITER TOUT DANGER DÛ AU RÉARMEMENT INTEMPESTIF DU COUPE-CIRCUIT THERMIQUE, CET APPAREIL NE DOIT PAS ÊTRE ALIMENTÉ PAR L'INTERMÉDIAIRE D'UN INTERRUPTEUR EXTERNE, COMME UNE MINUTERIE, OU ÊTRE CONNECTÉ À UN CIRCUIT QUI EST RÉGULIÈREMENT MIS SOUS TENSION ET HORS TENSION PAR LE FOURNISSEUR D'ÉLECTRICITÉ.

5063022678461_MNL_FR_V03.indd 8 14/11/2025 4:37:09 pm

Consignes de sécurité supplémentaires

- Ne pas utiliser la machine avec des liquides inflammables ou toxiques, ni avec des produits qui ne sont pas compatibles avec son bon fonctionnement. Il est interdit d'utiliser la machine dans une atmosphère potentiellement inflammable ou explosive.
- Ne pas utiliser la machine à l'extérieur lorsqu'il pleut.
- Ne pas toucher la fiche ou la prise de courant avec les mains mouillées.
- Ne pas bloquer la gâchette en position de fonctionnement.
- Vérifier que la machine est équipée de son étiquette signalétique ; contacter le revendeur si celle-ci est manquante. Les machines sans étiquette signalétique ne doivent pas être utilisées, car elles ne peuvent pas être identifiées et sont potentiellement dangereuses.
- Ne jamais modifier ou ajuster le réglage de la soupape de sécurité ou des dispositifs de sécurité.
- Ne jamais modifier le diamètre d'origine de la buse réglable.
- Ne jamais laisser la machine sans surveillance lorsqu'elle est en marche.
- Ne pas laisser de véhicules rouler sur le tuyau haute pression.
- Ne pas déplacer la machine en tirant sur le tuyau haute pression.
- Le jet haute pression représente un danger potentiel lorsqu'il est dirigé vers les pneus, les valves de pneus ou d'autres composants sous pression. Ne pas appliquer de jet continu et toujours maintenir la buse à une distance d'au moins 30 cm pendant le nettoyage.
- Tous les conducteurs électriques doivent être protégés contre le jet d'eau.
- Le raccordement à l’alimentation électrique doit être réalisé par un électricien qualifié et satisfaire à l’IEC 60364-1. Il est vivement recommandé que l’alimentation électrique de cette machine comporte un dispositif à courant différentiel résiduel qui coupe l’alimentation si le courant de fuite à la terre dépasse 30 mA en 30 ms.
- Pendant le démarrage, la machine peut générer des interférences dans les signaux du réseau à proximité.

5063022678461_MNL_FR_V03.indd 9 14/11/2025 4:37:09 pm

- Utiliser un disjoncteur différentiel pour conférer une protection supplémentaire à l'opérateur (30 mA).
- Si une rallonge est utilisée, la fiche et la prise de courant doivent être étanches.
- Utiliser uniquement une rallonge conçue pour une utilisation en extérieur et présentant une puissance nominale adaptée.
- Une pression élevée peut provoquer le rebond des pièces ; porter tous les vêtements et équipements de protection nécessaires pour assurer la sécurité de l'utilisateur.
- Toujour porter l'équipement de protection individuelle (EPI) approprié pour les appareils de nettoyage à haute pression en fonctionnement, par exemple bottes de sécurité, gants de sécurité, casques de sécurité avec visières, protections auditives, etc.
- Faire attention à la force de recul : tenir fermement le pistolet lors de l'utilisation de la gâchette.
- Respecter les réglementations de l'autorité locale d'approvisionnement en eau. En vertu de la norme CEI 60335-2-79, la machine peut être raccordée directement à l'alimentation en eau potable uniquement si le tuyau d'alimentation est équipé d'un dispositif antiretour avec dispositif de drainage répondant à la norme EN 12729 type BA.
- Libérer la pression résiduelle avant de débrancher le tuyau de la machine.
- Avant chaque utilisation, et à intervalles réguliers, vérifier que toutes les fixations métalliques sont serrées et que les composants de la machine sont en bon état ; vérifier qu'aucune pièce n'est cassée ou usée.
- Utiliser uniquement des détergents compatibles avec le revêtement des tuyaux haute pression ou d'autres revêtements.
- Veiller à ce que tous les individus et les animaux se tiennent à une distance minimale de 15 m de la machine lorsqu'elle fonctionne.
- Ne pas laisser le détergent entrer en contact avec la peau, et en particulier avec les yeux ! En cas de contact avec les yeux, laver abondamment à l'eau et consulter immédiatement un médecin !

5063022678461_MNL_FR_V03.indd 10 14/11/2025 4:37:09 pm

- Mettre la machine hors tension et la débrancher de l'alimentation électrique avant l'assemblage, le nettoyage, les réglages, la maintenance, le rangement et le transport.
- Ne pas utiliser la machine en étant fatigué, malade ou sous les effets de drogues, d'alcool ou de médicaments. Un moment d'inattention lors de l'utilisation de la machine peut entraîner des blessures graves.
- Ne pas surcharger la machine. Ne pas utiliser la machine à d'autres fins que celles pour lesquelles elle a été conçue.
- Ne jamais désactiver ou modifier les dispositifs de sécurité ou les commandes. Inspecter régulièrement le dispositif de sécurité et les commandes pour s'assurer qu'ils fonctionnent correctement. Si l'un des dispositifs de sécurité ou de commande est défectueux, arrêter d'utiliser la machine et la faire remplacer par un centre de réparation professionnel avant la prochaine utilisation.
- Ne jamais modifier la machine de quelque manière que ce soit. Des modifications peuvent entraîner des blessures graves, voire mortelles.

Réduction du bruit et des vibrations

Pour réduire l'impact des émissions sonores et des vibrations, limiter le temps d'utilisation, utiliser les modes de fonctionnement à faibles vibrations et silencieux, et porter un équipement de protection individuelle.

Prendre les points suivants en compte pour réduire les risques d'exposition aux vibrations et aux émissions sonores :

- Toujours utiliser la machine conformément à l'usage pour lequel elle a été conçue et conformément à ces instructions.
- S'assurer que la machine est en bon état et bien entretenue.
- Utiliser les accessoires adaptés à la machine et s'assurer qu'ils sont en bon état.
- Tenir fermement les poignées/la surface de préhension.
- Entretenir cette machine conformément aux présentes instructions et maintenir une bonne lubrification (le cas échéant).

5063022678461_MNL_FR_V03.indd 11 14/11/2025 4:37:09 pm

- Organiser un emploi du temps pour répartir l'utilisation d'un outil à fortes vibrations sur une période prolongée.
- Une utilisation prolongée de la machine expose l'utilisateur à des vibrations pouvant causer une série de troubles physiques connus sous le nom de maladie des vibrations (HAVS) (par ex., les doigts deviennent blancs), de même que certaines maladies telles que le syndrome du canal carpien. Pour réduire ce risque lors de l'utilisation de la machine, toujours porter des gants de protection et garder les mains au chaud.

En cas d'urgence

Se familiariser avec l'utilisation de cette machine à l'aide de cette notice. Mémoriser les consignes de sécurité et les suivre à la lettre. Cela aidera à prévenir les risques et dangers.

- Toujours rester vigilant lors de l'utilisation de cette machine, de façon à reconnaître et gérer rapidement les risques. Une intervention rapide permet d'éviter des blessures graves et des dégâts matériels.
- Éteindre le produit et le débrancher de l'alimentation en cas de dysfonctionnement. Faire vérifier la machine par un professionnel qualifié et la faire réparer, si nécessaire, avant de l'utiliser à nouveau.

Risques résiduels

Même en cas d'utilisation de cette machine conformément à toutes les exigences de sécurité, des risques de blessures et de dommages demeurent. Les dangers suivants peuvent survenir en relation avec la structure et la conception de cette machine :

- Problèmes de santé résultant de l'émission de vibrations si la machine est utilisée sur de longues périodes ou si elle n'est pas utilisée et entretenue correctement.
- Des blessures et des dégâts matériels dus à des outils d'application cassés ou à l'impact soudain d'objets cachés pendant l'utilisation.

5063022678461_MNL_FR_V03.indd 12 14/11/2025 4:37:09 pm

AVERTISSEMENT ! CETTE MACHINE GÉNÈRE UN CHAMP ÉLECTROMAGNÉTIQUE DURANT LE FONCTIONNEMENT ! CE CHAMP PEUT DANS CERTAINS CAS NUIRE À DES IMPLANTS MÉDICAUX ACTIFS OU PASSIFS ! POUR RÉDUIRE LE RISQUE DE BLESSURES GRAVES, VOIRE MORTELLES, NOUS RECOMMANDONS AUX PERSONNES AYANT DES IMPLANTS MÉDICAUX DE CONSULTER LEUR MÉDECIN ET LE FABRICANT DE L'IMPLANT MÉDICAL AVANT D'UTILISER CETTE MACHINE !

Symboles

Sur l'appareil, sur la plaque signalétique et dans les présentes instructions, se trouvent entre autres les symboles et abréviations suivants. Se familiariser avec ceux-ci afin de réduire les risques de blessures et de dommages matériels.

W	Watt	dB(A)	Décibel (Pondéré A)
V	Volt	cm	Centimètre
~	Courant alternatif	mm	Millimètre
A	Ampère	kg	Kilogramme
Hz	Fréquence	bar	Unité de pression
/min ou min^{-1}	Par minute	MPa	Mégapascal, unité de pression
l/min	Litre par minute		
yyWxx	Code de date de fabrication : année de fabrication (yy) et semaine de fabrication (Wxx)		

Description des termes d'avertissement :

⚠ **DANGER !**	Ce terme d'avertissement indique un danger d'un niveau de risque élevé qui, s'il n'est pas évité, entraîne des blessures graves, voire mortelles.
⚠ **AVERTISSEMENT !**	Ce terme d'avertissement indique un danger d'un niveau de risque moyen qui, s'il n'est pas évité, peut entraîner des blessures graves, voire mortelles.
⚠ **ATTENTION !**	Ce terme d'avertissement indique un danger d'un niveau de risque faible qui, s'il n'est pas évité, peut entraîner des blessures légères à modérées.
REMARQUE :	Indique un conseil pratique, une astuce ou une pratique sans rapport avec des blessures corporelles.

5063022678461_MNL_FR_V03.indd 13 14/11/2025 4:37:09 pm



Remarque.



Lire le manuel d'instructions.



Porter des vêtements de protection.



Porter des chaussures de sécurité antidérapantes.



Porter un masque de protection.



Porter un casque antibruit.



Porter une protection respiratoire.



Porter des gants de protection.



Mettre l'appareil hors tension et le débrancher de l'alimentation électrique avant l'assemblage, le nettoyage, le réglage, la maintenance, le rangement et le transport.



Toujours s'assurer que les autres personnes et animaux domestiques restent à une distance sûre de l'appareil lorsqu'il fonctionne. En règle générale, les enfants ne doivent pas s'approcher de la zone où se trouve l'appareil.



Ne pas exposer l'appareil à la pluie ou à l'humidité.



Mise en garde : Machine non adaptée au raccordement au réseau d’alimentation en eau potable.



Ne pas diriger le jet d'eau vers des personnes, des animaux, des équipements électriques ou l'appareil lui-même.

IPX5

L'appareil est protégé contre l'eau (en provenance d'une buse) venant de toutes les directions.

5063022678461_MNL_FR_V03.indd 14 14/11/2025 4:37:09 pm



Niveau de puissance acoustique garanti : 92 dB.



Cet appareil appartient à la classe de protection II. Cela signifie que l'appareil est équipé d'une isolation renforcée ou double entre le circuit d'alimentation secteur et la tension de sortie ou le boîtier. Par conséquent, il ne nécessite pas de connexion de sécurité à la terre (masse) électrique.



Symbole DEEE. Les produits électriques usagés ne doivent pas être mis au rebut avec les déchets ménagers. Recycler le produit si des installations sont prévues à cet effet. Se renseigner auprès des autorités locales ou du magasin pour plus d'informations sur le recyclage.



Cet appareil est conforme aux directives européennes en vigueur et une procédure d'évaluation de la conformité à ces directives a été effectuée.

5063022678461_MNL_FR_V03.indd 15 14/11/2025 4:37:09 pm

> **Tension nominale**	:	220-240 V~
> **Fréquence nominale**	:	50/60 Hz
> **Puissance d'entrée nominale**	:	1800 W
> **Pression nominale**	:	10 MPa
> **Pression maximale autorisée**	:	14 MPa
> **Pression d'entrée d'eau maximale**	:	1,2 MPa
> **Débit nominal**	:	6 l/min
> **Débit nominal maximal**	:	7 l/min
> **Température nominale**	:	+50 °C
> **Force de recul du pistolet à la pression maximale**	:	16,1 N
> **Classe de protection**	:	II
> **Indice de protection**	:	IPX5
> **Poids**	:	environ 6,2 kg
> **Dimensions**	:	env. 29,5 x 27,2 x 39,5 cm

Valeurs sonores

> **Niveau de pression acoustique L_{pA}**	:	74,6 dB(A)
> **Facteur d'incertitude K_{pA}**	:	3 dB(A)
> **Niveau de puissance acoustique mesuré L_{WA}**	:	88,3 dB(A)
> **Facteur d'incertitude K_{WA}**	:	3 dB(A)
> **Niveau de puissance acoustique garanti L_{WA}** (selon la directive 2000/14/CE modifiée par la directive 2005/88/CE)	:	92 dB(A)

Valeurs des vibrations

> **Valeur d'émission de vibrations déclarée a_{hd}**	:	≤2,089 m/s^2
> **Facteur d'incertitude K**	:	1,5 m/s^2

Les valeurs sonores ont été déterminées conformément au code de test de bruit indiqué dans la norme EN 60335-2-79. Le niveau d'intensité sonore pour l'utilisateur est susceptible de dépasser 80 dB(A) et un casque antibruit est nécessaire.

La valeur de vibrations déclarée a été mesurée conformément à une procédure de test standard (selon la norme EN 60335-2-79) et peut être utilisée pour la comparaison d'un produit avec un autre. La valeur déclarée des vibrations peut également être utilisée lors d'une évaluation préliminaire d'exposition.

5063022678461_MNL_FR_V03.indd 16 14/11/2025 4:37:10 pm

AVERTISSEMENT ! EN FONCTION DE L'UTILISATION RÉELLE DE L'APPAREIL, LES VALEURS DE VIBRATIONS PEUVENT DIFFÉRER DE LA VALEUR TOTALE DÉCLARÉE ! ADOPTER DES MESURES APPROPRIÉES POUR VOUS PROTÉGER CONTRE L'EXPOSITION AUX VIBRATIONS. PRENDRE EN COMPTE L'ENSEMBLE DU PROCESSUS DE TRAVAIL, Y COMPRIS LORSQUE L'APPAREIL FONCTIONNE À VIDE OU EST ÉTEINT. LES MESURES APPROPRIÉES COMPRENNENT ENTRE AUTRES LA MAINTENANCE ET L'ENTRETIEN RÉGULIERS DE L'APPAREIL ET DES ACCESSOIRES DE COUPE, LE MAINTIEN DES MAINS AU CHAUD, DES PAUSES RÉGULIÈRES ET UNE BONNE PLANIFICATION DES PROCESSUS DE TRAVAIL.

Explication de la plaque signalétique

Appareil :

PPB1237PRW = Numéro de modèle

PP = Puissance de performance

B = 240 V CA

1237 = Numéro de série

PRW = Nettoyeur haute pression

FR Préparation

Déballage

AVERTISSEMENT ! L'APPAREIL ET L'EMBALLAGE NE SONT PAS DES JOUETS POUR ENFANTS ! LES ENFANTS NE DOIVENT PAS JOUER AVEC LES SACS ET LES FILMS EN PLASTIQUE, NI AVEC LES PETITES PIÈCES ! IL EXISTE UN DANGER D'ÉTOUFFEMENT ET DE SUFFOCATION !

REMARQUE : L'appareil est susceptible de contenir de l'eau résiduelle en raison du test d'étanchéité effectué en usine. Ceci est normal.

5063022678461_MNL_FR_V03.indd 17 14/11/2025 4:37:10 pm

1. Déballer tous les éléments et les poser sur une surface plane et stable.
2. Retirer tous les matériaux d'emballage et dispositifs d'expédition, le cas échéant.
3. S'assurer que les éléments livrés sont complets et exempts de tout dommage. S'il s'avère que certaines pièces sont manquantes ou endommagées, ne pas utiliser l'appareil et contacter le revendeur. L'utilisation d'un appareil endommagé ou incomplet représente un danger pour les personnes et le matériel.
4. S'assurer de disposer de tous les accessoires et outils nécessaires au montage et à l'utilisation de la machine.

Installation

AVERTISSEMENT ! S'assurer que l'appareil est entièrement assemblé et que le raccordement à l'arrivée d'eau est complet et sécurisé avant de mettre l'appareil en marche. Ne pas utiliser un appareil qui n'est que partiellement assemblé, assemblé avec des pièces endommagées ou dont le raccordement n'est pas sûr !

Suivre les instructions étape par étape et utiliser les images fournies en tant que guide visuel pour assembler l'appareil et effectuer le raccordement à l'eau !

Retirer la fiche de la prise de courant avant d'assembler complètement l'appareil et de terminer le raccordement à l'eau !

01 Poignée de montage et supports

1. Utiliser 4 vis (23) pour fixer la poignée (1) et le support pour cordon d'alimentation (2) sur l'appareil (Fig. 1).

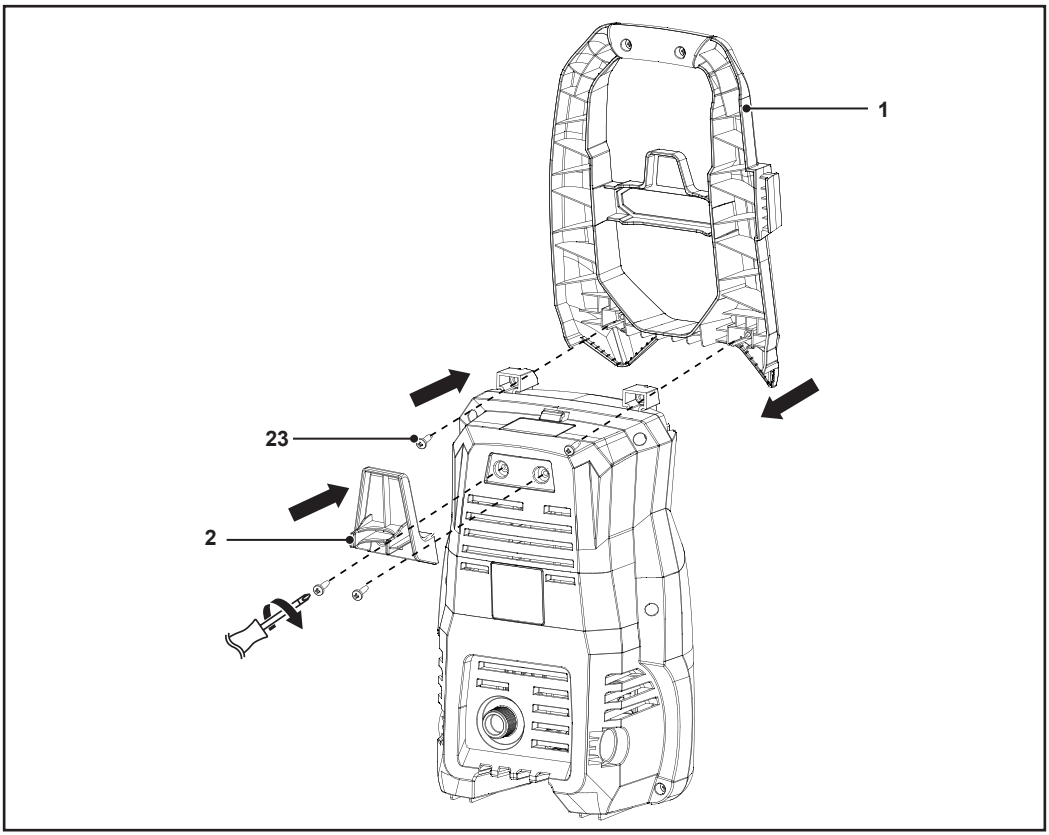

Fig. 1

5063022678461_MNL_FR_V03.indd 18 14/11/2025 4:37:10 pm

2. Faire glisser le pistolet à gâchette et le porte-accessoire (4) dans la fente située sur le côté de l'appareil (Fig. 2).

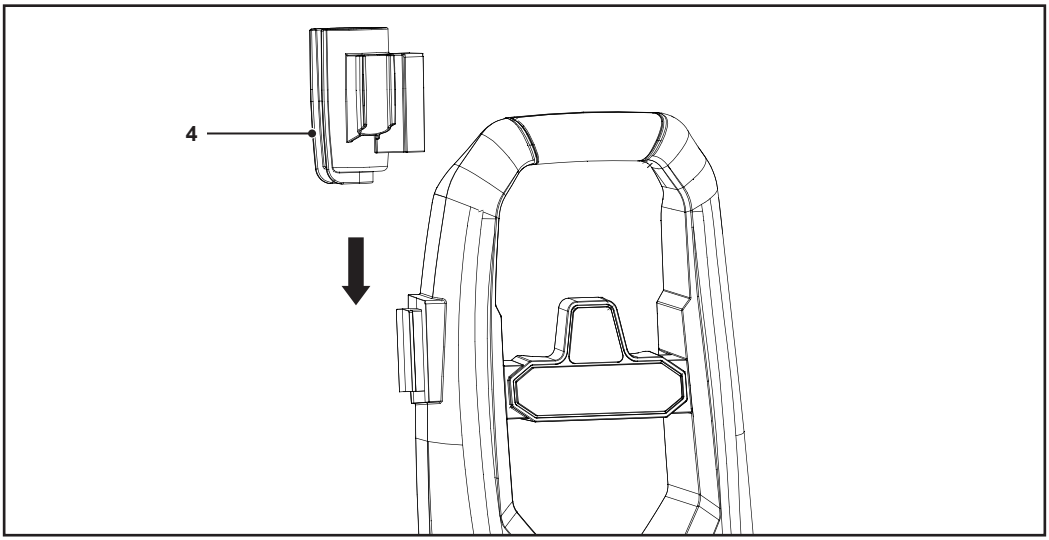

Fig. 2

3. Faire glisser le support de cordon d'alimentation (25) dans la fente située à l'arrière de l'appareil.
4. Fixer la bande du support du cordon d'alimentation (26) au support du cordon d'alimentation (25).
5. Fixer les 2 roues (6) dans les fentes situées sur la partie inférieure de l'appareil (Fig. 3). Les roues se verrouillent en position en émettant un bruit.

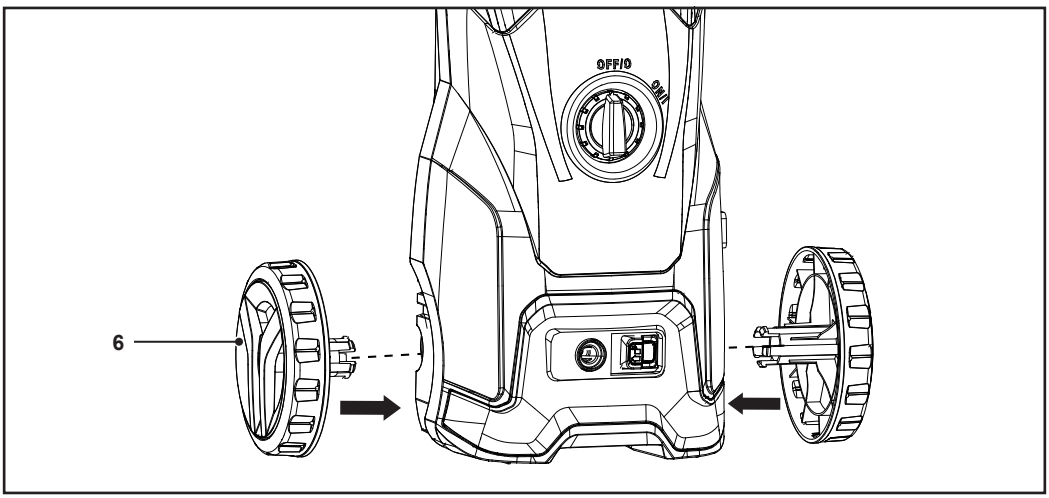

Fig. 3

5063022678461_MNL_FR_V03.indd 19 14/11/2025 4:37:11 pm

02 Choix de la buse

Sélectionner la buse appropriée en fonction de l'application :

Buse	Application
Lance (15a) 	• Réglable d'un jet en éventail large pour les grandes surfaces (p. ex. terrasses, véhicules) à un jet direct pour un nettoyage ciblé (p. ex. taches tenaces sur les surfaces dures).
Lance télescopique (15b) 	
Buse réglable (16) 	• Produit un jet en éventail large qui couvre une plus grande surface mais avec une pression moins concentrée. • Tourner pour modifier la largeur du jet en éventail. • Utiliser le jet ciblé pour nettoyer les saletés tenaces.
Buse rotative (17) 	• Produit un jet d'eau concentré rotatif qui fournit une puissance de nettoyage intense avec un mouvement circulaire.
Accessoire de détergent (20) 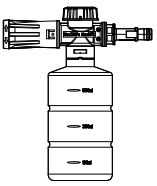	• Utiliser un détergent pour éliminer les taches, traces de graisse et saletés tenaces. • Applique le détergent à une pression inférieure pour assurer une distribution uniforme sans endommager les surfaces. • Permet de contrôler la concentration de détergent pour une force de nettoyage personnalisée.

03 Remplissage de l'accessoire de détergent

AVERTISSEMENT ! Éviter tout contact de la peau, et en particulier des yeux, avec les détergents ! Si du détergent entre en contact avec les yeux, les rincer à l'eau claire et consulter immédiatement un médecin !

ATTENTION ! Remplir l'accessoire de détergent (20) uniquement à un endroit où les éclaboussures peuvent être facilement confinées, idéalement au-dessus d'un chiffon absorbant. Disposer d'au moins 2 ou 3 gros chiffons de nettoyage absorbants à portée de main pour contenir tout déversement. Éviter de contaminer l'environnement, l'alimentation en eau et/ou les réseaux d'égouts publics.

REMARQUE : Utiliser uniquement des détergents doux et respectueux de l'environnement. Ne jamais utiliser de produits chimiques agressifs, de détergents abrasifs ou similaires pour éviter d'endommager l'appareil ou de nuire à votre santé et à l'environnement.

Remplir l'accessoire de détergent (20) uniquement avec un détergent doux dilué. Ne jamais utiliser de détergent corrosif ou inflammable.

Lire les instructions du fabricant sur le flacon de détergent afin de le préparer correctement pour l'utilisation.

1. Dévisser le bouchon de l'accessoire de détergent (20) en le tournant dans le sens antihoraire.
2. Remplir l'accessoire de détergent (20) de 600 ml de détergent doux dilué au maximum.
3. Visser le bouchon de l'accessoire de détergent (20) en le tournant dans le sens horaire.

5063022678461_MNL_FR_V03.indd 20 14/11/2025 4:37:11 pm

04 Fixation de la buse

REMARQUE : L'utilisation de la lance (15) est facultative.

1. Insérer la lance (15), la buse réglable (16), la buse rotative (17) ou l'accessoire de détergent (20) dans le pistolet à gâchette (10) (Fig. 4, étape 1). Les ergots de la lance, la buse réglable, la buse rotative ou l'accessoire de détergent doivent s'insérer dans les encoches du pistolet à gâchette.
2. Tout en poussant fermement la lance (15), la buse réglable (16), la buse rotative (17) ou l'accessoire de détergent (20) dans le pistolet à gâchette (10), tourner la lance, la buse réglable, la buse rotative ou l'accessoire de détergent dans le sens horaire pour les verrouiller (Fig. 4, étape 2).

REMARQUE : Ignorer l'étape 3. lorsque la lance (15) n'est pas utilisée.

3. Insérer la buse réglable (16), la buse rotative (17) ou l'accessoire de détergent (20) dans la lance (15) (Fig 4, étape 3). La buse réglable, la buse rotative ou l'accessoire de détergent s'enclenche en émettant un clic.

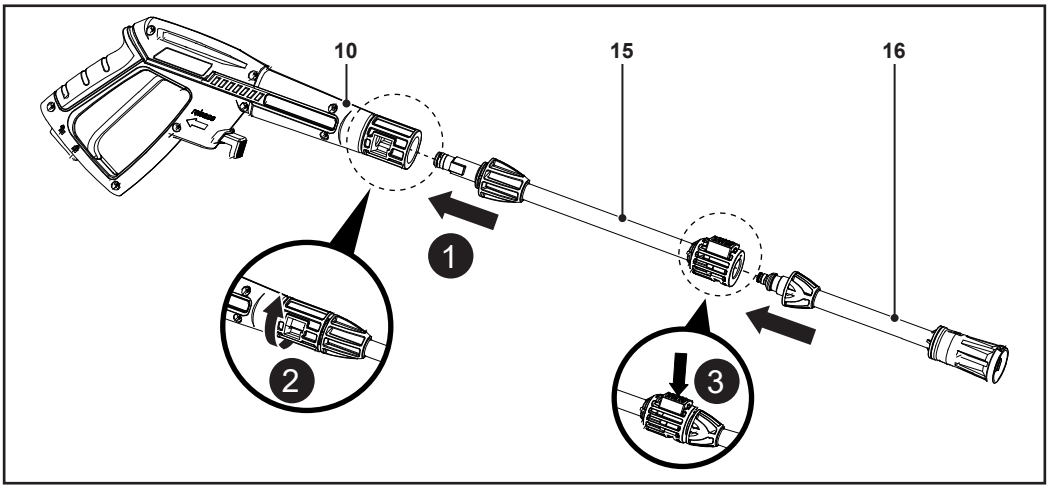

Fig. 4

05 Fixation de la brosse ou de la brosse de nettoyage pour terrasse

AVERTISSEMENT ! La brosse de nettoyage pour terrasse (21b) est uniquement destinée à être utilisée sur des terrasses plates ! Ne pas essayer de l'utiliser sur des marches ou à la verticale sur des murs.

Ne jamais essayer de toucher la buse rotative ni de l'utiliser en parallèle pendant le fonctionnement.

REMARQUE : La brosse de nettoyage pour terrasse (21b) et la brosse (22) sont conçues pour nettoyer de grandes surfaces plates.

1. Fixer la lance (15) au pistolet à gâchette (10) (voir « 04 Fixation de la buse »).
2. Fixer la brosse de nettoyage pour terrasse (21a) ou la brosse (22) à la lance (15).
3. Fixer la brosse de nettoyage pour terrasse (21b) à la buse correspondante (21a).
4. L'angle du connecteur de la brosse de nettoyage pour terrasse (21b) peut être réglé selon les besoins.

5063022678461_MNL_FR_V03.indd 21 14/11/2025 4:37:11 pm

06 Branchement / débranchement du tuyau haute pression

Branchement / débranchement du tuyau haute pression sur/de l'appareil

1. Pour le raccordement, insérer le tuyau haute pression (19) dans la sortie d'eau (7). Le tuyau haute pression se verrouille en émettant un clic (Fig. 5).
2. Pour le détacher, faire glisser le bouton coulissant (8) vers la sortie d'eau (7) (Fig. 5). En même temps, retirer le tuyau haute pression (19) de la sortie d'eau (Fig. 5).

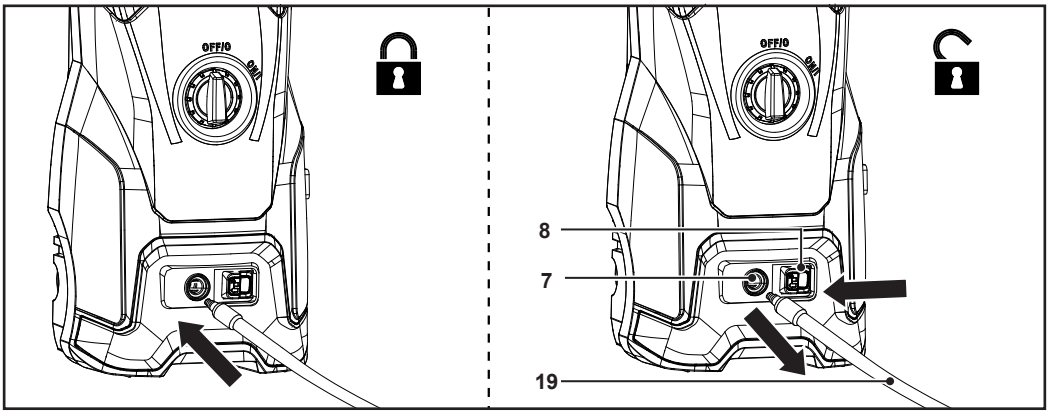

Fig. 5

Raccordement du pistolet à gâchette au tuyau haute pression

3. Fixer l'autre extrémité du tuyau haute pression (19) à l'entrée du tuyau haute pression (13) sur le pistolet à gâchette (10) (Fig. 6).
4. Tirer doucement sur le tuyau haute pression (19) pour s'assurer qu'il est bien connecté au pistolet à gâchette (10).

Retrait du pistolet à gâchette du tuyau haute pression

1. Éteindre l'appareil.
2. Tirer sur la gâchette (11) pour vidanger l'eau une fois l'opération terminée.
3. Appuyer sur le bouton de déverrouillage (14) et le maintenir enfoncé pour retirer le tuyau haute pression (19) (Fig. 6).

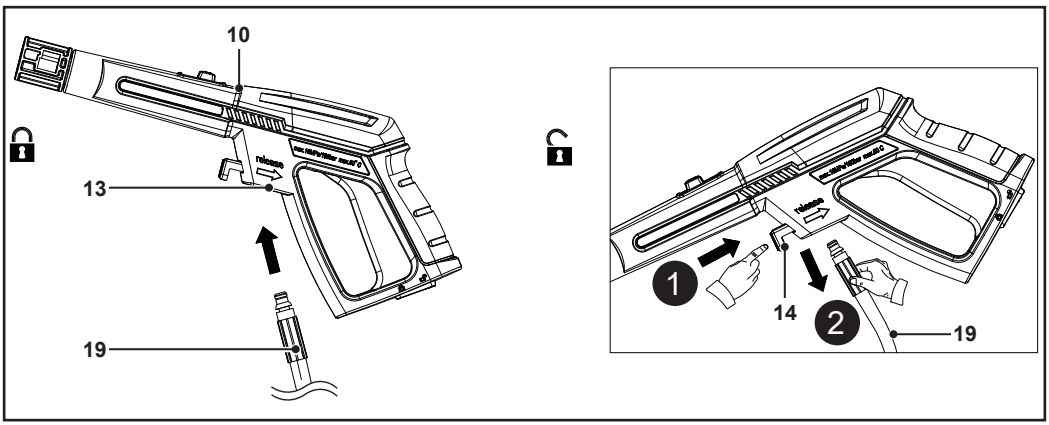

Fig. 6

5063022678461_MNL_FR_V03.indd 22 14/11/2025 4:37:12 pm

07 Raccordement à une alimentation en eau

AVERTISSEMENT ! Cet appareil n'est pas conçu pour être raccordé au réseau d'eau potable !

Respecter les réglementations de votre fournisseur d'eau local lors du raccordement du produit à une conduite d'alimentation en eau ! L'appareil ne doit jamais être utilisé sur le réseau d'eau potable sans clapet antiretour contrôlable conforme à la norme EN 12729 type BA.

REMARQUE : Le clapet antiretour est destiné à empêcher l'eau contaminée de retourner dans le réseau d'alimentation en eau potable. Le dispositif antiretour unidirectionnel empêche l'eau de revenir dans les tuyaux d'alimentation en eau qui fournissent de l'eau potable fraîche. Si de l'eau traverse un dispositif antiretour, l'eau est classée comme non potable. Boire une telle eau peut entraîner des maladies gastro-intestinales graves.

ATTENTION ! Raccorder l'appareil à une alimentation en eau domestique ou à une source d'eau présentant une pression d'entrée d'eau d'au moins 3 bar. Ne pas raccorder l'appareil à une source d'eau chaude ou à un étang ou un lac.

Utiliser un tuyau d'arrosage d'une longueur maximale de 8 mètres et d'un diamètre minimal de 13 mm (1/2**"**).

Utiliser uniquement un tuyau d'arrosage qui ne présente pas de fissures, coupures ou autres dommages.

1. Retirer le bouchon en plastique de l'arrivée d'eau (5).
2. Raccorder le raccord d'arrivée d'eau (18) à l'arrivée d'eau (5) en le vissant dans le sens horaire (Fig. 7, étape 1).
3. Brancher une extrémité du tuyau d'arrosage (non fourni) au raccord d'arrivée d'eau (18) (Fig. 7, étape 2).
4. Raccorder l'autre extrémité du tuyau d'arrosage à une source d'alimentation en eau adaptée (Fig. 7, étape 3).
5. Faire couler de l'eau dans le tuyau d'arrosage pendant environ 30 secondes pour éliminer les débris.

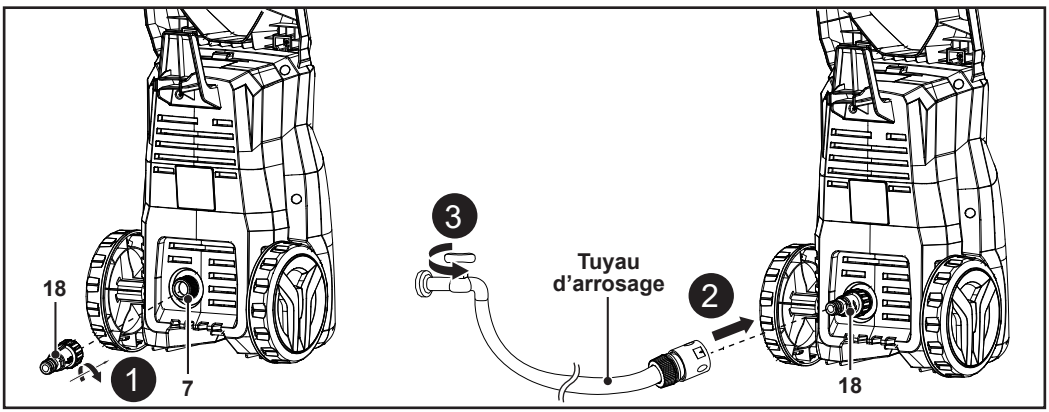

Fig. 7

5063022678461_MNL_FR_V03.indd 23 14/11/2025 4:37:13 pm

Utilisation prévue

Le nettoyeur haute pression est conçu avec une puissance nominale de 1800 watts.

Cet appareil a été conçu pour un usage individuel pour le nettoyage de véhicules, machines, bateaux, maçonnerie, etc. afin d'éliminer les saletés tenaces à l'aide d'eau propre et de détergents chimiques biodégradables.

Cet appareil ne doit pas être utilisé pour nettoyer les vêtements, les chaussures ou d'autres textiles. Le jet d'eau ne doit pas être dirigé vers des personnes, des animaux, des équipements électriques ou le produit lui-même. Ne pas l'utiliser pour rincer des objets contenant des matières dangereuses pour la santé (p. ex. amiante). Ne pas utiliser l'appareil avec des liquides inflammables, explosifs et toxiques.

Pour des raisons de sécurité, il est impératif de lire l'intégralité du manuel d'instructions avant toute utilisation et de respecter toutes les consignes qu'il contient. Cet appareil est uniquement destiné à une utilisation domestique privée, et non à des fins commerciales. Elle ne doit pas être utilisée à des fins autres que celles prévues.

AVERTISSEMENT ! L'appareil doit être utilisé par un opérateur expérimenté* qui a lu et compris les exigences en matière de sécurité fournies dans cette notice et qui porte un équipement de protection individuelle (EPI) adapté !

* Un opérateur qualifié est une personne qui possède des compétences et connaissances concernant l'utilisation et les risques associés à l'utilisation d'un nettoyeur haute pression ainsi que les précautions à prendre pour limiter ces risques.

Dispositifs de sécurité et commandes

DANGER ! Risque de blessure ! L'appareil ne doit être mis en service que s'il ne présente aucun défaut. Si l'interrupteur Marche/Arrêt (3) ou la gâchette (11) est défectueux(se), ne pas utiliser l'appareil et le faire réparer ou remplacer par un professionnel qualifié.

AVERTISSEMENT ! Ne pas effectuer de réglage sur les dispositifs de sécurité ou les commandes.

01 Interrupteur Marche/Arrêt

- Placer l'interrupteur Marche/Arrêt (3) en position **ON** pour démarrer et faire fonctionner l'appareil.
- Placer l'interrupteur Marche/Arrêt (3) en position **OFF** pour arrêter l'appareil.

02 Gâchette

- Presser la gâchette (11) pour activer le débit d'eau.
- Relâcher la gâchette (11) pour arrêter le débit.

5063022678461_MNL_FR_V03.indd 24 14/11/2025 4:37:13 pm

03 Bouton de verrouillage

REMARQUE : Le pistolet à gâchette (10) est équipé d'un bouton de verrouillage (12) pour éviter tout actionnement accidentel de la gâchette (11).

- Appuyer sur le bouton de verrouillage (12) vers le bas lorsque l'appareil n'est pas utilisé, lorsqu'il est laissé sans surveillance ou pendant l'assemblage d'accessoires supplémentaires.
- Pour déverrouiller la gâchette (11), appuyer sur le bouton de verrouillage (12) vers le haut (Fig. 8).

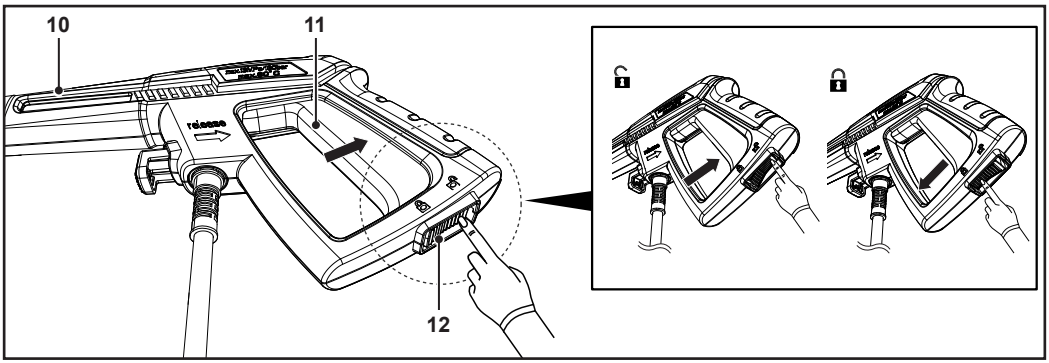

Fig. 8

04 Dispositif de coupure en cas de surcharge

L'appareil s'arrête lorsqu'il est surchargé. Dans ce cas, éteindre l'appareil, débrancher la fiche de la prise de courant et le laisser refroidir pendant 2-3 minutes. Répéter ensuite la procédure de démarrage comme indiqué dans le chapitre « Démarrage de l'appareil ».

05 Soupape de sécurité

La soupape de sécurité est également une soupape de limitation de pression. Lorsque la gâchette (11) est relâchée, la soupape s'ouvre et l'eau circule par l'entrée de la pompe ou est refoulée sur le sol.

FR Utilisation

Vérifications avant le démarrage

- Vérifier que l'appareil ainsi que le cordon d'alimentation (9) et les accessoires ne sont pas endommagés avant chaque utilisation. Ne pas utiliser l'appareil s'il est endommagé ou présente des signes d'usure.
- S'assurer que l'appareil est entièrement assemblé et que le raccordement à l'arrivée d'eau est complet et sécurisé avant de mettre l'appareil en marche.
- En cas d'utilisation de détergent pour le nettoyage, vérifier le niveau de détergent dans l'accessoire de détergent (20) et le remplir si nécessaire. S'assurer que l'accessoire de détergent est monté sur le pistolet à gâchette (10).
- Toujours tenir le pistolet à gâchette (10) au niveau de la poignée et de la surface de préhension. Maintenir la poignée et la surface de préhension secs et exempts de lubrifiant afin d'assurer un appui sûr.
- Veiller à ce que les ouvertures d'aération ne soient jamais obstruées. Le cas échéant, les nettoyer avec une brosse souple. Des aérations obstruées peuvent entraîner une surchauffe et endommager l'appareil.
- Relâcher la gâchette (11) pour éteindre immédiatement l'appareil si la présence d'autres personnes dans la zone de travail dérange. Toujours éteindre l'appareil avant de le laisser sans surveillance.
- Éviter le surmenage. Prendre des pauses régulières pour un travail plus efficace et une meilleure maîtrise de l'appareil.

5063022678461_MNL_FR_V03.indd 25 14/11/2025 4:37:13 pm

Démarrage de l'appareil

AVERTISSEMENT ! Ne pas faire fonctionner l'appareil avec un robinet d'eau fermé ! Ceci entraîne un fonctionnement à sec et endommage l'appareil.

AVERTISSEMENT ! Faire attention aux forces de recul qui peuvent être observées lorsque la gâchette est actionnée (11). Toujours tenir le pistolet à gâchette (10) à deux mains.

AVERTISSEMENT ! Ne pas faire fonctionner l'appareil lorsque la température ambiante est inférieure à 0 °C. L'eau gelée à l'intérieur de l'appareil peut endommager la pompe et le moteur.

ATTENTION ! Ne pas laisser les jets haute pression entrer en contact avec la peau, les yeux ou les animaux domestiques non protégés.

Éviter tout contact de la peau, et en particulier des yeux, avec du détergent. Si du détergent entre en contact avec les yeux, les rincer à l'eau claire et consulter immédiatement un médecin.

Toujours placer l'interrupteur Marche/Arrêt (3) en position **OFF** et engager le bouton de verrouillage (12) lorsque l'appareil n'est pas utilisé ou lorsqu'il est laissé sans surveillance.

ATTENTION ! Placer l'appareil sur une surface ferme et stable. S'assurer que l'appareil reste en position verticale en permanence pendant le fonctionnement. Ne pas retourner l'appareil et ne pas le placer sur le côté (Fig. 9).

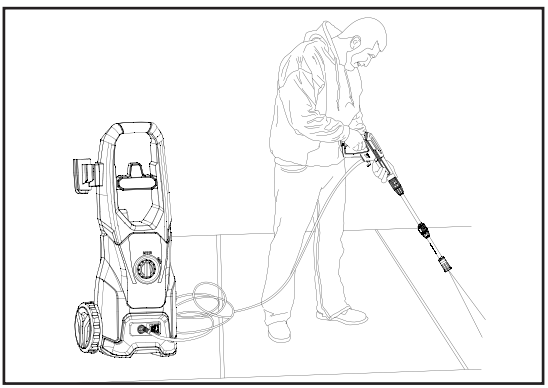

Fig. 9

1. Brancher la fiche (9) sur une prise de courant appropriée.
2. Ouvrir complètement le robinet d'arrivée d'eau.
3. Appuyer sur le bouton de verrouillage (12) vers le haut pour déverrouiller la gâchette (11).
4. Appuyer sur la gâchette (11) pendant environ 1 minute. Cela permet de retirer tout l'air emprisonné à l'intérieur de l'appareil et du pistolet à gâchette (10) avant d'utiliser l'appareil.
5. Placer l'interrupteur Marche/Arrêt (3) en position **ON**.
6. Tenir le pistolet à gâchette (10) à deux mains. Diriger la buse réglable (16) et la buse rotative (17) vers la surface à nettoyer.
7. Appuyer sur la gâchette (11) pour démarrer le nettoyage.
8. Relâcher la gâchette (11) pour arrêter la pulvérisation d'eau.

5063022678461_MNL_FR_V03.indd 26 14/11/2025 4:37:14 pm

REMARQUE : Lorsque la gâchette (11) est relâchée, la pression dynamique coupe automatiquement le moteur.

Lorsque la gâchette (11) est enfoncée, le moteur démarre automatiquement en raison de la diminution de la pression. La pression est rétablie après un bref délai.

Pour assurer le bon fonctionnement de l'appareil, maintenir un intervalle de temps minimal de 4 à 5 secondes entre le relâchement et l'enfoncement de la gâchette (11).

Réglage de la pulvérisation

Tourner la buse réglable (16) pour passer d'un jet en éventail large pour les grandes surfaces à un jet direct pour un nettoyage ciblé (Fig. 10).

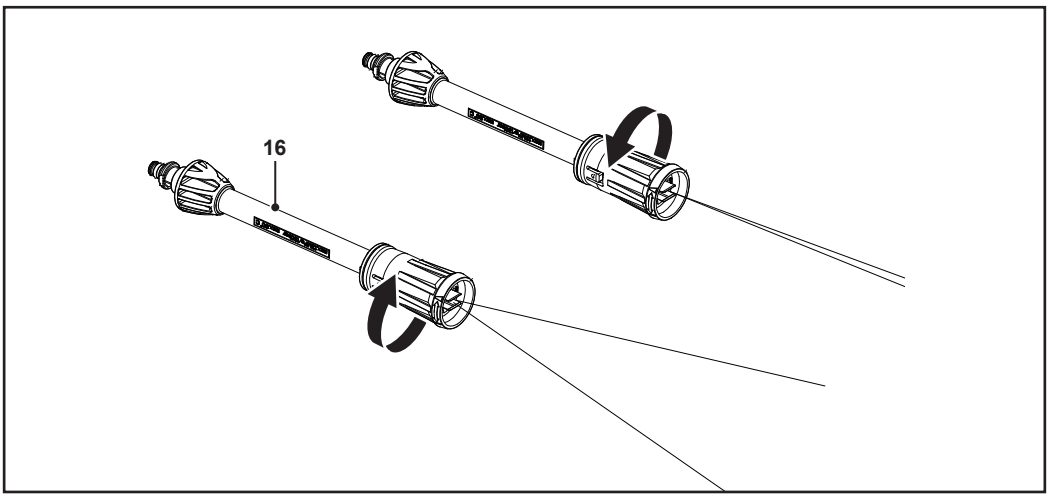

Fig. 10

Réglage de la mousse / dilution

Tourner le bouton de l'accessoire de détergent (20) pour contrôler la quantité de mousse mélangée à l'eau :

- Tourner le bouton dans le sens des aiguilles d'une montre pour utiliser plus de mousse.
- Tourner le bouton dans le sens inverse des aiguilles d'une montre pour utiliser moins de mousse (Fig. 11).

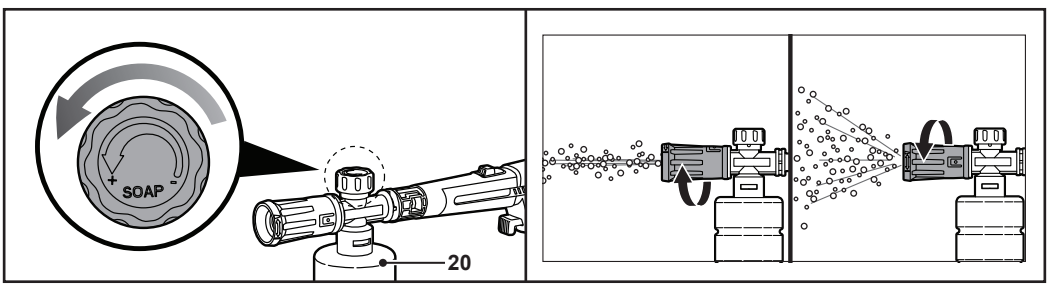

Fig. 11

5063022678461_MNL_FR_V03.indd 27 14/11/2025 4:37:14 pm

Conseils pratiques

- Toujours maintenir une distance raisonnable entre la buse réglable (16), la buse rotative (17) et la surface à nettoyer.
- Éliminer la saleté en appliquant le détergent mélangé à de l'eau sur la surface lorsque celle-ci est encore sèche. Laisser le détergent reposer sur la surface pendant quelques minutes, mais ne pas le laisser sécher.
- Sur les surfaces verticales, travailler du bas vers le haut. Rincer de bas en haut, utiliser le jet haute pression à une distance minimale de 30cm à un angle de 45° puis procéder de haut en bas.
- Dans certains cas, il est nécessaire de frotter avec une brosse pour éliminer la saleté. La haute pression n'est pas toujours la meilleure solution pour un lavage optimal, car elle peut endommager certaines surfaces.
- L'efficacité du nettoyage dépend autant de la pression que du volume d'eau utilisé.
- Commencer par pulvériser dans une zone de test dégagée, à l'écart de tout objet et de toute personne.

Après utilisation

- Éteindre l'appareil et le laisser refroidir.
- Fermer l'alimentation en eau.
- Appuyer à nouveau sur la gâchette (11) pour libérer les résidus d'eau et la pression.
- Débrancher le tuyau d'arrosage de la source d'eau et de l'appareil.



AVERTISSEMENT ! Ne séparer le tuyau haute pression (19) du pistolet à gâchette (10) et le tuyau d'arrosage de l'appareil que lorsqu'il n'y a plus de pression dans le système !

- Verrouiller la gâchette (11) à l'aide du bouton de verrouillage (12).
- Si l'appareil ne doit pas être utilisé pendant une longue période, démonter les accessoires en procédant dans l'ordre inverse des instructions de montage.
- S'assurer que tout le détergent restant dans l'accessoire de détergent (20) est vidangé.
- Laisser l'appareil refroidir avant de l'essuyer et de l'entreposer.

FR Entretien et maintenance

Les règles d'or de l'entretien



AVERTISSEMENT ! Éteindre l'appareil puis le débrancher avant d'effectuer toute tâche de contrôle, de nettoyage ou de maintenance.

- S'assurer que l'appareil reste propre. Retirer les débris après chaque utilisation et avant le rangement.
- Un nettoyage régulier et approprié contribue à garantir une utilisation sûre et prolonge la durée de vie de l'appareil.
- Inspecter l'appareil avant chaque utilisation pour repérer les pièces usées et endommagées. Ne pas l'utiliser si des pièces sont défectueuses ou usées. Remplacer les pièces usées si nécessaire ou contacter un centre de réparation agréé avant d'utiliser à nouveau l'appareil.



AVERTISSEMENT ! Respecter strictement ces instructions lors des réparations et de l'entretien ! Toutes les autres interventions doivent être effectuées par un spécialiste qualifié !

5063022678461_MNL_FR_V03.indd 28 14/11/2025 4:37:14 pm

Nettoyage général

REMARQUE : Ne pas utiliser de produits chimiques, alcalins, abrasifs ou d'autres détergents ou désinfectants agressifs pour nettoyer cet appareil, car ils pourraient endommager ses surfaces.

01 Nettoyage du carter

1. Essuyer toutes les surfaces avec un chiffon doux et propre.
2. Essuyer l'appareil après le nettoyage.

02 Nettoyage des buses

Pour retirer les dépôts de saleté de la buse réglable (16) et la buse rotative (17), insérer la goupille de nettoyage (24) dans l'orifice de la buse et effectuer un mouvement de va-et-vient (Fig. 12).

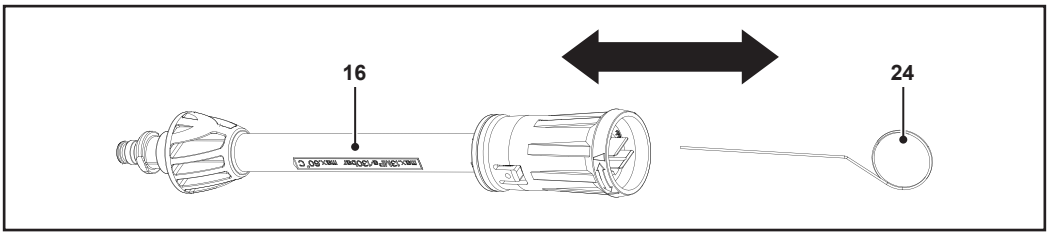

Fig. 12

03 Nettoyage du filtre d'entrée

1. Détacher le joint et le filtre d'entrée du raccord d'arrivée d'eau (18) (Fig. 13).
2. Rincer le filtre d'arrivée d'eau et le raccord d'arrivée d'eau (18) avec de l'eau propre (Fig. 13).
3. Après le nettoyage, replacer correctement le filtre d'entrée et le joint dans le raccord d'arrivée d'eau (18).

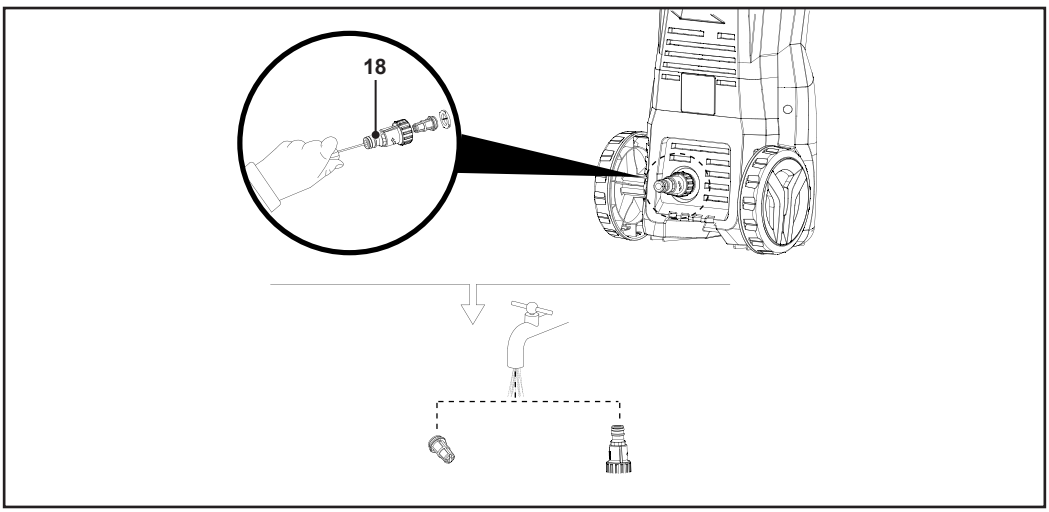

Fig. 13

5063022678461_MNL_FR_V03.indd 29 14/11/2025 4:37:14 pm

Entretien

Avant et après chaque utilisation, vérifier l'appareil et les accessoires pour déceler la présence éventuelle d'usure et de dommages. Si nécessaire, les remplacer par des neufs comme indiqué dans cette notice.

L'appareil ne contient aucune pièce réparable par l'utilisateur.

01 Pièces détachées/pièces de rechange

Les pièces suivantes de cet appareil peuvent être remplacées par l'utilisateur. Il est possible de se procurer les pièces de rechange auprès d'un revendeur agréé ou de notre service à la clientèle.

Description	Numéro de modèle ou de série
Support pour cordon d'alimentation (2)	LT318
Pistolet à gâchette et porte-accessoire (4)	LT318
Roue (6)	LT318
Lance (15)	G30
Buse réglable (16)	G30
Buse rotative (17)	G30
Raccord d'arrivée d'eau (18)	QC02
Tuyau haute pression (19)	C01 (6 m)
Accessoire de détergent (20)	S02A
Buse de brosse de nettoyage pour terrasse (21a)	LS30
Brosse de nettoyage pour terrasse (21b)	LS30
Brosse (22)	B06
Vis (23)	ST4,8*16F
Goupille de nettoyage (24)	CP

Réparation

Cet appareil ne contient aucune pièce pouvant être réparée par l'utilisateur. Contacter un centre de réparation agréé ou une personne qualifiée afin de le faire vérifier et réparer.

Rangement

- Éteindre l'appareil et le débrancher de la prise de courant.
- Débrancher l'appareil de l'arrivée d'eau.
- Nettoyer l'appareil comme indiqué ci-dessus.
- Enrouler le cordon d'alimentation (9) sur le support pour cordon d'alimentation (2).
- Fixer le pistolet à gâchette (11), la lance (15), la buse réglable (16) ou la buse rotative (17) au pistolet à gâchette et au porte-accessoire (4).
- Ranger l'appareil à l'écart des matériaux corrosifs, tels que l'engrais ou le chlorure de sodium.
- Ranger l'appareil dans un endroit sec, à l'abri du gel, bien aéré et à l'écart de la lumière du soleil.
- Toujours ranger l'appareil dans un endroit inaccessible aux enfants.
- Couvrir l'appareil d'une bâche ou d'une protection adaptée pour le protéger de la poussière.

5063022678461_MNL_FR_V03.indd 30 14/11/2025 4:37:15 pm

Dépannage

Les dysfonctionnements soupçonnés sont souvent dus à des causes que les utilisateurs peuvent traiter eux-mêmes. Par conséquent, vérifier l'appareil à l'aide de cette section. Dans la plupart des cas, le problème peut être résolu rapidement.

AVERTISSEMENT ! EFFECTUER UNIQUEMENT LES ÉTAPES DÉCRITES DANS CES INSTRUCTIONS ! SI LE PROBLÈME PERSISTE, CONFIER TOUTE OPÉRATION PLUS POUSSÉE D'INSPECTION, D'ENTRETIEN ET DE RÉPARATION À UN CENTRE DE RÉPARATION AGRÉÉ OU À UN SPÉCIALISTE QUALIFIÉ !

Problème	Cause possible	Solution
1. Le moteur ne démarre pas	1.1. L'appareil n'est pas branché	1.1. Brancher la fiche sur une prise de courant appropriée
	1.2. Pas d'alimentation électrique	1.2. Vérifier que la fiche est fermement insérée dans la prise de courant et que l'alimentation secteur est présente
2. Le moteur émet un « bourdonnement » mais ne démarre pas	2.1. Tension d'alimentation trop basse	2.1. Vérifier que la tension de la conduite d'alimentation secteur est la même que celle indiquée sur l'étiquette signalétique de l'appareil
	2.2. Chute de tension due à l'utilisation d'une rallonge	2.2. Vérifier les caractéristiques de la rallonge
	2.3. L'appareil n'a pas été utilisé pendant une longue période	2.3. Contacter le centre de réparation agréé le plus proche
3. La pompe n'atteint pas la pression de fonctionnement	3.1. Buse usée	3.1. Remplacer la buse
	3.2. Filtre d'arrivée d'eau encrassé	3.2. Nettoyer le filtre d'arrivée d'eau
	3.3. Alimentation en eau insuffisante	3.3. Ouvrir complètement le robinet d'arrivée d'eau
	3.4. De l'air est aspiré dans le système	3.4. Vérifier le serrage des raccords de tuyau
	3.5. Air dans la pompe	3.5. Éteindre l'appareil et continuer à appuyer plusieurs fois sur la gâchette jusqu'à ce que l'eau s'écoule en continu. Remettre l'appareil en marche
4. La pression de la pompe chute soudainement pendant l'utilisation	4.1. Eau d'arrivée trop chaude	4.1. Réduire la température
	4.2. Buse obstruée	4.2. Nettoyer la buse
	4.3. Filtre d'arrivée d'eau encrassé	4.3. Nettoyer le filtre d'arrivée d'eau
5. Fuite d'eau de l'appareil	5.1. Joints usés	5.1. Faire remplacer les joints par le centre de réparation agréé le plus proche
6. Bruit excessif	6.1. Eau d'arrivée trop chaude	6.1. Réduire la température

5063022678461_MNL_FR_V03.indd 31 14/11/2025 4:37:15 pm

Problème	Cause possible	Solution
7. L'appareil démarre même lorsque la gâchette est relâchée	7.1. Système haute pression ou circuit de la pompe non étanche	7.1. Contacter le centre de réparation agréé le plus proche
8. Aucune arrivée d'eau lorsque la gâchette est actionnée (avec raccord d'eau complet)	8.1. Buse obstruée	8.1. Nettoyer la buse
9. Pas de détergent aspiré	9.1. Détergent trop dense 9.2. Il y a des dépôts ou une obstruction dans le circuit de détergent	9.1. Diluer avec de l'eau 9.2. Rincer à l'eau claire et éliminer toute obstruction. Si le problème persiste, contacter le centre de réparation agréé le plus proche

Recyclage et mise au rebut



Ce symbole est connu sous le nom de « poubelle barrée ». Lorsque ce symbole est présent sur un produit ou une pile/batterie, cela signifie qu'il ne doit pas être jeté avec les déchets ménagers. Certaines substances chimiques contenues dans les produits électriques/électroniques ou les piles/batteries peuvent nuire à la santé et à l'environnement. Mettre au rebut les articles électriques ou électroniques, ainsi que les piles/batteries, uniquement dans des systèmes de collecte séparés, qui permettent de récupérer et de recycler les matériaux contenus à l'intérieur. Le respect de ces consignes est essentiel pour assurer le succès de ces systèmes et protéger l'environnement.

Garantie

Nous veillons tout particulièrement à sélectionner des matériaux de haute qualité et à utiliser des techniques de fabrication qui nous permettent de créer des produits à la fois design et durables. Ce produit bénéficie d'une garantie fabricant de 2 ans couvrant les défauts de fabrication à compter de la date d'achat (en cas d'achat en magasin) ou de la date de livraison (en cas d'achat sur Internet), sans coût supplémentaire pour une utilisation domestique normale (non commerciale ni professionnelle).

Pour déposer une réclamation au titre de cette garantie, vous devez présenter votre preuve d'achat (ticket de caisse, facture d'achat ou toute autre preuve recevable en vertu de la loi en vigueur). Conservez votre preuve d'achat dans un endroit sûr. Pour que cette garantie soit applicable, le produit que vous avez acheté doit être neuf. La garantie ne s'applique pas aux produits d'occasion ou aux modèles d'exposition. Sauf indication contraire prévue par la loi en vigueur, tout produit de remplacement fourni au titre de la présente garantie ne sera garanti que jusqu'à expiration de la période de garantie initiale.

Cette garantie couvre les défaillances et dysfonctionnements du produit, sous réserve que le produit ait été utilisé conformément à l'usage pour lequel il a été conçu, qu'il ait été installé, nettoyé et entretenu conformément aux informations contenues dans les présentes conditions générales ainsi que dans le manuel d'utilisation, et conformément à la pratique, sous réserve que celles-ci n'aillent pas à l'encontre du manuel d'utilisation.

Cette garantie ne couvre pas les défauts et dommages causés par l'usure normale ni les dommages pouvant résulter d'une utilisation non conforme, d'une installation ou d'un assemblage défectueux, ou d'une négligence, d'un accident, d'une mauvaise utilisation ou d'une modification du produit. Sauf indication contraire prévue par la loi en vigueur, cette garantie ne couvre en aucun cas les coûts accessoires (expédition, transport, frais de désinstallation et réinstallation, main d'œuvre, etc.), ni les dommages directs et indirects.

5063022678461_MNL_FR_V03.indd 32 14/11/2025 4:37:15 pm

La présente garantie ne couvre pas les défauts ou dommages causés par ou résultant de :

- Usure normale, y compris l'usure des accessoires
- Utilisation excessive ou abusive, négligence
- Réparation tentée par une personne autre qu'un agent autorisé
- Dommages esthétiques
- Dommages causés par des substances ou objets étrangers, ou par des accidents
- Dommages ou modifications accidentels
- Non-respect des instructions du fabricant
- Perte d'usage des biens

Si le produit est défectueux, nous nous engageons, dans un délai raisonnable, à réparer ou remplacer.

Cette garantie est valable dans le pays où vous avez acheté ce produit. Toute demande au titre de la garantie doit être adressée au magasin où vous avez acheté ce produit.

Cette garantie s'ajoute à vos droits au titre de la loi, sans les affecter.

Si vous avez acheté ce produit en France, en plus de cette garantie commerciale, le vendeur reste tenu de respecter la garantie légale de conformité prévue par les articles L217-4 à L217-14 du Code de la consommation et aux articles qui concernent les vices cachés de la chose vendue dans les conditions prévues aux articles 1641 à 1648 et 2232 du Code civil. Le distributeur auprès duquel vous avez acheté ce produit répond de tout défaut de conformité ou vice caché du produit, conformément aux présentes dispositions.

En vertu de l'article L217-16 du Code de la consommation, lorsque l'acheteur demande au vendeur, pendant la durée de la garantie commerciale qui lui a été consentie lors de l'acquisition ou de la réparation d'un bien meuble, une remise en état couverte par la garantie, toute période d'immobilisation d'au moins sept jours vient s'ajouter à la durée de la garantie qui reste à courir. Cette période court à compter de la demande d'intervention de l'acheteur ou de la mise à disposition pour réparation du bien en cause, si cette mise à disposition est postérieure à la demande d'intervention. Garantie légale de conformité (extrait du Code de la consommation) : Article L217-4 du Code de la consommation - Le vendeur doit livrer un bien conforme au contrat et répond des défauts de conformité existant lors de la livraison. Il répond également des défauts de conformité résultant de l'emballage, des instructions de montage ou de l'installation lorsque celle-ci a été mise à sa charge par le contrat ou a été réalisée sous sa responsabilité. Article L217-5 du Code de la consommation - Le bien est conforme au contrat : 1. S'il est adapté à l'objectif généralement prévu pour des biens similaires et, le cas échéant : s'il correspond à la description donnée par le vendeur et possède les qualités présentées par le vendeur à l'acheteur sous forme d'échantillon ou de modèle ; s'il présente des qualités que l'acheteur peut légitimement attendre au regard des déclarations publiques faites par le vendeur, par le fabricant ou par son représentant, notamment dans la publicité ou l'étiquetage ; 2. Ou s'il présente les caractéristiques définies d'un commun accord par les parties ou est propre à tout usage spécial recherché par l'acheteur, porté à la connaissance du vendeur et que ce dernier a accepté. Article L217-12 du Code de la consommation - Toute réclamation suite à un défaut de conformité est limitée à deux ans à compter de la livraison du bien. Garantie légale sur les vices cachés (extrait du Code de la consommation) : Article 1641 du Code civil - Le vendeur est tenu de la garantie en cas de défauts cachés de la chose vendue qui la rendent impropre à l'usage auquel on la destine, ou qui diminuent tellement cet usage que l'acheteur ne l'aurait pas acquise, ou n'en aurait donné qu'un moindre prix, s'il les avait connus. Article 1648 du Code civil (alinéa 1) - Toute réclamation résultant de vices cachés doit être faite par l'acheteur dans un délai de deux ans à compter de la découverte du vice.

IMPORTANT – A CONSERVER POUR DE FUTURS BESOINS DE REFERENCE : A LIRE SOIGNEUSEMENT

5063022678461_MNL_FR_V03.indd 33 14/11/2025 4:37:15 pm

CE

(EN) EU DECLARATION OF CONFORMITY
(FR) DÉCLARATION UE DE CONFORMITÉ
(PL) DEKLARACJA ZGODNOŚCI UE
(RO) DECLARAȚIA DE CONFORMITATE UE
(ES) DECLARACIÓN UE DE CONFORMIDAD
(PT) DECLARAÇÃO DE CONFORMIDADE UE

Product / Produit / Produkt / Produsul / Producto / Produto

- Performance power pressure washer 1800 W / Nettoyeur haute pression performance power 1800 W / Myjka ciśnieniowa Performance power 1800 W / Aparat de spălat cu presiune Performance Power de 1 800 W / Hidrolimpiadora Performance Power de 1800 W / Lavadora de alta pressão de 1800 W
- PPB1237PRW
- 000001 - 999999

Name and address of the manufacturer or his authorised representative:
Nom et adresse du fabricant ou de son mandataire:
Nazwa i adres producenta lub jego upoważnionego przedstawiciela:
Denumirea și adresa producătorului sau a reprezentantului său autorizat:
Nombre y dirección del fabricante o de su representante autorizado:
Nome e endereço do fabricante ou do respetivo mandatário:

Kingfisher International Products B.V.,
Rapenburgerstraat 175E,
1011 VM Amsterdam,
The Netherlands

This declaration of conformity is issued under the sole responsibility of the manufacturer.
La présente déclaration de conformité est établie sous la seule responsabilité du fabricant.
Niniejsza deklaracja zgodności wydana zostaje na wyłączną odpowiedzialność producenta.
Prezenta declarație de conformitate este emisă pe răspunderea exclusivă a producătorului.
La presente declaración de conformidad se expide bajo la exclusiva responsabilidad del fabricante.
A presente declaração de conformidade é emitida sob a exclusiva responsabilidade do fabricante.

Object of the declaration / Objet de la declaration / Przedmiot deklaracji / Obiectul declarației / Objeto de la declaración / Objeto da declaração

Product / Produit / Produkt / Produsul / Producto / Produto	**Model / Modèle / Model / Modelul / Modelo / Modelo**	**EAN**
Performance power pressure washer 1800 W / Nettoyeur haute pression performance power 1800 W / Myjka ciśnieniowa Performance power 1800 W / Aparat de spălat cu presiune Performance Power de 1 800 W / Hidrolimpiadora Performance Power de 1800 W / Lavadora de alta pressão de 1800 W	PPB1237PRW	5063022678461 5063022678447

The object of the declaration described above is in conformity with the relevant Union harmonisation legislation:
L'objet de la déclaration décrit ci-dessus est conforme à la législation d'harmonisation de l'Union applicable:
Wymieniony powyżej przedmiot niniejszej deklaracji jest zgodny z odnośnymi wymaganiami unijnego prawodawstwa harmonizacyjnego:
Obiectul declarației descris mai sus este în conformitate cu legislația relevantă de armonizare a Uniunii:
El objeto de la declaración descrita anteriormente es conforme con la legislación de armonización pertinente de la Unión:
O objeto da declaração acima descrito está em conformidade com a legislação de harmonização da União aplicável:

5063022678461_MNL_FR_V03.indd 34 14/11/2025 4:37:15 pm

2006/42/EC as amended Machinery Directive
2014/30/EU as amended Directive Electromagnetic compatibility
2000/14/EC as amended Outdoor Noise Directive
2011/65/EU as amended Directive Restriction of the use of certain hazardous substances in electrical and electronic equipment
Directive 2006/42/CE relative aux machines
2014/30 / UE telle que modifiée Directive Compatibilité électromagnétique
Directive 2000/14/CE relative aux émissions sonores extérieures
Directive 2011/65/UE relative à la limitation de l'utilisation de certaines substances dangereuses dans les équipements électriques et électroniques
2006/42/WE w zmienionej dyrektywie maszynowej
2014/30 / UE ze zmianami Dyrektywa Kompatybilność elektromagnetyczna
2000/14/WE w zmienionej dyrektywie w sprawie hałasu na zewnątrz
2011/65 / UE ze zmianami Dyrektywa Ograniczenie stosowania niektórych niebezpiecznych substancji w sprzęcie elektrycznym i elektronicznym
2006/42/CE, astfel a fost modificată Directiva privind echipamentele
2014/30/UE, astfel a fost modificată Directiva privind compatibilitatea electromagnetică
2000/14/CE, astfel a fost modificată Directiva privind zgomotul în aer liber
2011/65/UE, astfel a fost modificată Directiva privind limitarea utilizării anumitor substanțe periculoase în echipamentele electrice și electronice
Directiva sobre maquinaria modificada 2006/42/CE
2014/30/UE modificada Directiva Compatibilidad electromagnética
2000/14/CE modificada Directiva sobre ruido al aire libre
2011/65/UE modificada Directiva Restricción del uso de determinadas sustancias peligrosas en equipos eléctricos y electrónicos
2006/42/CE como diretiva de máquinas alteradas
2014/30/UE como alteração da compatibilidade eletromagnétic
2000/14/CE como diretiva de ruído exterior alterada
2011/65/UE como restrição diretiva alterada da utilização de certas substâncias perigosas em equipamentos elétricos e eletrónicos

Measured Sound Power Level	Guaranteed Sound Power Level
Le niveau de puissance acoustique mesuré	Le niveau de puissance acoustique garant
Zmierzony poziom mocy akustycznej	Gwarantowany poziom mocy akustycznej
Nivel de putere acustică măsurat	Nivel de putere acustică garantat
Nivel de potencia sonora medido	Nivel de potencia sonora garantizado
Nível de potência sonora medido	Nível de potência sonora garantido
: 88.3 dB(A)	: 92 dB(A)

References to the relevant harmonised standards used or references to the other technical specifications in relation to which conformity is declared:
Références des normes harmonisées pertinentes appliquées, y compris la date de celles-ci, ou des autres specifications techniques, y compris la date de celles-ci, par rapport auxquelles la conformité est déclarée:
Odwołania do odnośnych norm zharmonizowanych, które zastosowano, wraz z datą normy, lub do innych specyfikacji technicznych, wraz z datą specyfikacji, w odniesieniu do których deklarowana jest zgodność:
Trimiteri la standardele armonizate relevante folosite, inclusiv data standardului, sau trimiteri la celelalte specificații tehnice, inclusiv data specificațiilor, în legătură cu care se declară conformitatea:
Referencias a las normas armonizadas pertinentes utilizadas, incluidas las fechas de las normas, o referencias a las otras especificaciones técnicas, incluidas las fechas de las especificaciones, respecto a las cuales se declara la conformidad:
Referências às normas harmonizadas aplicáveis utilizadas, incluindo a data da norma, ou às outras especificações técnicas, incluindo a data da especificação, em relação às quais é declarada a conformidade:

5063022678461_MNL_FR_V03.indd 35 14/11/2025 4:37:15 pm

EN 60335-1:2012/A16:2023
EN 60335-2-79:2012
EN 62233:2008
EN IEC 55014-1:2021
EN IEC 55014-2:2021
EN IEC 61000-3-2:2019/A2:2024
EN 61000-3-3:2013/A2:2021

Authorised signatory and technical file holder / signataire et responsable de la documentation technique authorisé / podmiot uprawniony do wystawienia i adres prezechowywania dokumentacji technicznej / semnatar autorizat și deținător al dosarului tehnic / firmante autorizado y titular del expediente tecnico / signatário autorizado e detentor da ficha técnica

Kingfisher International Products B.V.,
Rapenburgerstraat 175E,
1011 VM Amsterdam,
The Netherlands



David Awe
Group Quality Director : 03/09/2025

5063022678461_MNL_FR_V03.indd 36 14/11/2025 4:37:15 pm



Fabricant:

EU Manufacturer:
Kingfisher International Products B.V.,
Rapenburgerstraat 175E,
1011 VM Amsterdam,
The Netherlands

FR www.castorama.fr
www.bricodepot.fr
www.screwfix.fr
Pour consulter les manuels d'instructions en ligne, rendez-vous sur le site www.kingfisher.com/products

PL Myjka ciśnieniowa
Performance power
1800 W 140 bar

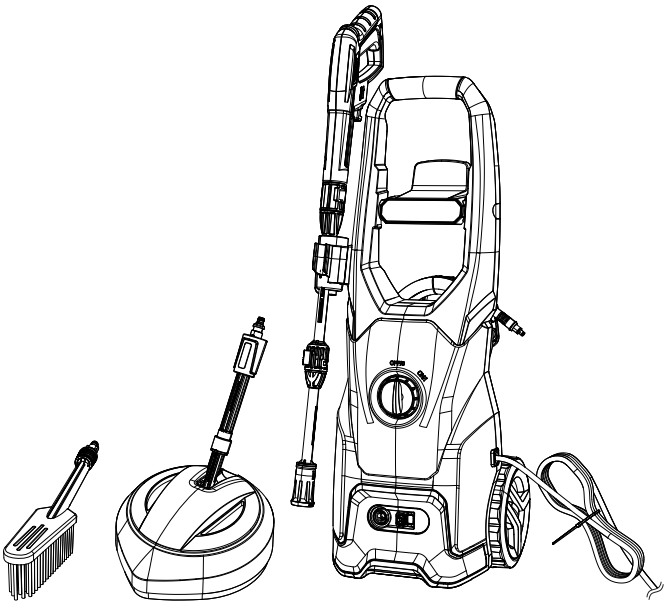

PL INSTRUKCJE ORYGINALNE

WAŻNE — Niniejsza instrukcja została opracowana w celu zapewnienia bezpieczeństwa użytkownikowi. Należy ją dokładnie przeczytać przed obsługą produktu i zachować do wykorzystania w przyszłości.



V11125_5063022678461_MAND4_2425_RP0539

PPB1237PRW
5063022678461
5063022678447

PL Części

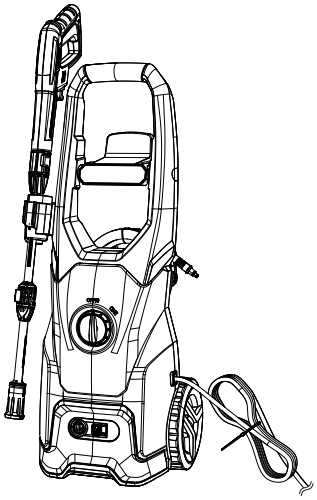

01. x1

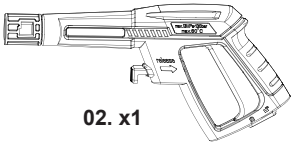

02. x1

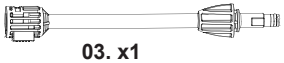

03. x1



04. x1



05. x1



06. x1



07. x1



08. x1

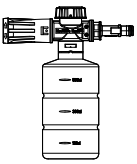

09. x1

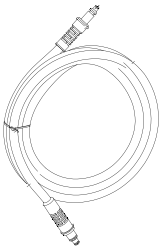

10. x1



11. x1



12. x1



13. x1



14. x1



15. x1

PL Będziesz potrzebować

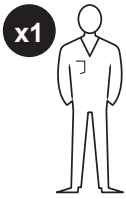

(Elementy nienależące do zestawu)

- Wąż ogrodowy
- Wkrętak krzyżakowy
- Odpowiednie środki ochrony indywidualnej
- Zestaw pierwszej pomocy

PL Spis treści

PL	
Opis produktu	3
Bezpieczeństwo	5
Dane techniczne	15
Przygotowanie	16
Funkcje i ustawienia	23
Użytkowanie	24
Czyszczenie i konserwacja	27
Gwarancja	31
Deklaracja zgodności UE	33

5063022678461_MNL_PL_V03.indd 2 20/11/2025 5:00 PM

PL Opis produktu

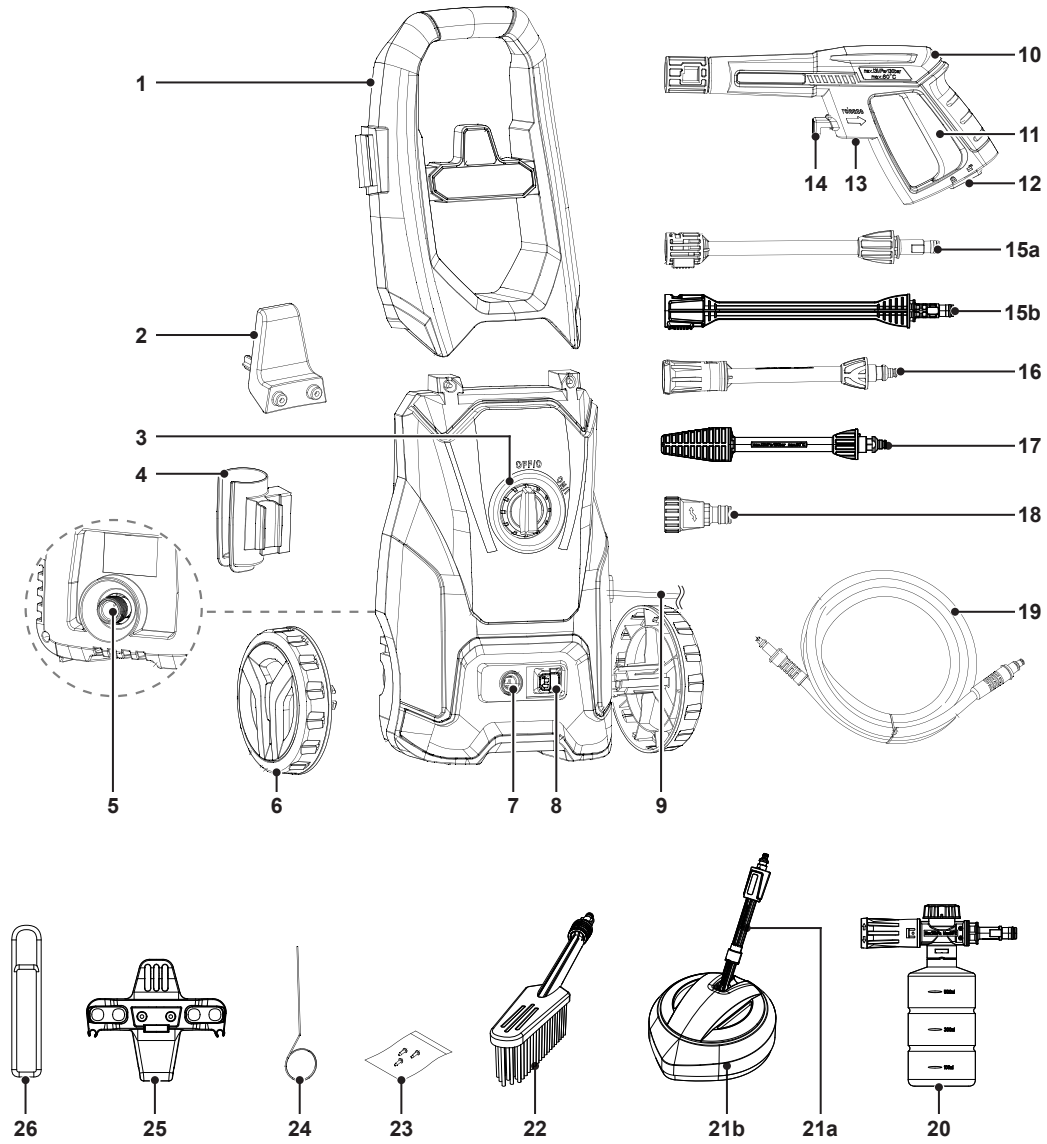

5063022678461_MNL_PL_V03.indd 3 20/11/2025 5:00 PM

PL

1. Uchwyt
2. Haczyk na przewód zasilania
3. Przełącznik wł./wył.
4. Uchwyt na pistolet i akcesoria
5. Wlot wody
6. Koło (x2)
7. Wylot wody
8. Przycisk przesuwny
9. Przewód zasilania z wtyczką
10. Pistolet
11. Spust
12. Przycisk blokady
13. Przyłącze węża ciśnieniowego
14. Przycisk zwalniający
15a. Lanca
15b. Lanca przedłużająca
16. Dysza regulowana
17. Dysza obrotowa
18. Przyłącze wlotu wody
19. Wąż ciśnieniowy
20. Pojemnik na detergent
21a. Dysza szczotki do tarasów
21b. Szczotka do tarasów
22. Szczotka do podłóg
23. Wkręty (x4)
24. Szpilka czyszcząca
25. Uchwyt na przewód zasilania
26. Pasek uchwytu na przewód zasilania

5063022678461_MNL_PL_V03.indd 4 20/11/2025 5:00 PM

WAŻNE

DOKŁADNIE PRZECZYTAĆ PRZED UŻYCIEM.
ZACHOWAĆ DO WGLĄDU W PRZYSZŁOŚCI.

Ostrzeżenia dotyczące bezpieczeństwa

- Maszyna może być obsługiwana przez osoby o ograniczonej sprawności fizycznej, sensorycznej lub umysłowej oraz osoby nieposiadające wystarczającego doświadczenia bądź wiedzy, o ile są one świadome związanych z tym zagrożeń. Osoby te muszą być nadzorowane lub zostać poinstruowane o zasadach użytkowania maszyny w sposób bezpieczny.
- Maszyny nie mogą być obsługiwane przez dzieci. Nie należy dopuszczać do tego, aby dzieci bawiły się urządzeniem.
- Dzieci nie powinny bawić się urządzeniem.
- Prace związane z czyszczeniem i konserwacją nie powinny być wykonywane przez dzieci bez odpowiedniego nadzoru.
- Jeśli przewód zasilania jest uszkodzony, powinien on ze względów bezpieczeństwa zostać wymieniony przez producenta, przedstawiciela serwisowego lub inną osobę o odpowiednich kwalifikacjach.

Ostrzeżenia dotyczące bezpieczeństwa użytkowania myjki ciśnieniowej

OSTRZEŻENIE! MASZYNA JEST PRZEZNACZONA DO UŻYTKU ZE ŚRODKIEM CZYSZCZĄCYM DOSTARCZONYM LUB ZALECANYM PRZEZ PRODUCENTA. STOSOWANIE INNYCH ŚRODKÓW CZYSZCZĄCYCH LUB SUBSTANCJI CHEMICZNYCH MOŻE MIEĆ NIEKORZYSTNY WPŁYW NA BEZPIECZEŃSTWO UŻYTKOWANIA MASZYNY.

5063022678461_MNL_PL_V03.indd 5 20/11/2025 5:00 PM

OSTRZEŻENIE! W NIEKTÓRYCH SYTUACJACH DO CZYSZCZENIA POD WYSOKIM CIŚNIENIEM MOŻNA UŻYWAĆ DYSZ Z OSŁONĄ, KTÓRE RADYKALNIE OGRANICZAJĄ EMISJĘ AEROZOLI WODNYCH. UŻYCIE TAKIEGO OSPRZĘTU NIE ZAWSZE JEST JEDNAK MOŻLIWE. JEŚLI NIE MOŻNA UŻYĆ DYSZ Z OSŁONĄ W CELU OCHRONY PRZED AEROZOLAMI, KONIECZNE MOŻE BYĆ ZASTOSOWANIE MASKI OCHRONNEJ KLASY FFP2 LUB JEJ ODPOWIEDNIKA.

OSTRZEŻENIE! STRUMIENIE WODY POD WYSOKIM CIŚNIENIEM MOGĄ BYĆ NIEBEZPIECZNE W PRZYPADKU NIEPRAWIDŁOWEGO UŻYTKOWANIA. NIE WOLNO KIEROWAĆ STRUMIENIA WODY NA OSOBY, URZĄDZENIA ELEKTRYCZNE ANI NA SAMĄ MASZYNĘ.

OSTRZEŻENIE! PODCZAS KORZYSTANIA Z MYJKI CIŚNIENIOWEJ MOGĄ POWSTAWAĆ AEROZOLE. WDYCHANIE AEROZOLI MOŻE BYĆ NIEBEZPIECZNE DLA ZDROWIA.

OSTRZEŻENIE! NIE NALEŻY UŻYWAĆ MASZYNY, GDY W POBLIŻU ZNAJDUJĄ SIĘ INNE OSOBY, O ILE NIE SĄ ONE UBRANE W ODZIEŻ OCHRONNĄ.

OSTRZEŻENIE! NIE NALEŻY KIEROWAĆ STRUMIENIA NA SIEBIE ANI INNE OSOBY W CELU WYCZYSZCZENIA ODZIEŻY LUB OBUWIA.

OSTRZEŻENIE! ZAGROŻENIE WYBUCHEM — NIE ROZPYLAĆ ŁATWOPALNYCH CIECZY.

OSTRZEŻENIE! MYJEK CIŚNIENIOWYCH NIE MOGĄ OBSŁUGIWAĆ DZIECI ANI OSOBY BEZ ODPOWIEDNIEGO PRZESZKOLENIA.

5063022678461_MNL_PL_V03.indd 6 20/11/2025 5:00 PM

OSTRZEŻENIE! WĘŻE CIŚNIENIOWE, MOCOWANIA I ZŁĄCZKI SĄ WAŻNE DLA BEZPIECZEŃSTWA MASZYNY. NALEŻY UŻYWAĆ WYŁĄCZNIE WĘŻY, MOCOWAŃ I ZŁĄCZEK ZALECANYCH PRZEZ PRODUCENTA.

OSTRZEŻENIE! ABY ZAPEWNIĆ BEZPIECZEŃSTWO DZIAŁANIA MASZYNY, NALEŻY UŻYWAĆ WYŁĄCZNIE ORYGINALNYCH CZĘŚCI ZAMIENNYCH PRODUCENTA LUB ZATWIERDZONYCH PRZEZ PRODUCENTA.

OSTRZEŻENIE! WODA, KTÓRA PRZEPŁYNĘŁA PRZEZ IZOLATORY PRZEPŁYWÓW ZWROTNYCH, JEST NIEZDATNA DO PICIA.

OSTRZEŻENIE! PRZED PRZYSTĄPIENIEM DO CZYSZCZENIA, KONSERWACJI, WYMIANY CZĘŚCI LUB PRZEŁĄCZENIA FUNKCJI MASZYNY NALEŻY WYJĄĆ WTYCZKĘ PRZEWODU ZASILANIA Z GNIAZDA.

OSTRZEŻENIE! NIE UŻYWAĆ MASZYNY, JEŚLI PRZEWÓD ZASILANIA LUB INNE WAŻNE CZĘŚCI MASZYNY (NP. URZĄDZENIA ZABEZPIECZAJĄCE, WĘŻE CIŚNIENIOWE, PISTOLET NATRYSKOWY) SĄ USZKODZONE.

OSTRZEŻENIE! KORZYSTANIE Z NIEODPOWIEDNIEGO PRZEDŁUŻACZA MOŻE BYĆ NIEBEZPIECZNE. JEŚLI UŻYWANY JEST PRZEDŁUŻACZ, POWINIEN BYĆ ON PRZEZNACZONY DO UŻYTKU NA ZEWNĄTRZ, A MIEJSCE POŁĄCZENIA MUSI BYĆ SUCHE I NIE MOŻE ZNAJDOWAĆ SIĘ NA ZIEMI. ZALECA SIĘ WYKORZYSTANIE W TYM CELU PRZEDŁUŻACZA BĘBNOWEGO, W KTÓRYM GNIAZDO ZNAJDUJE SIĘ CO NAJMNIEJ 60 MM NAD ZIEMIĄ.

5063022678461_MNL_PL_V03.indd 7 20/11/2025 5:00 PM

OSTRZEŻENIE! PRZED POZOSTAWIENIEM MASZYNY BEZ NADZORU NALEŻY ODŁĄCZYĆ JĄ OD ZASILANIA ZA POMOCĄ WYŁĄCZNIKA SIECIOWEGO.

UWAGA: W CELU UNIKNIĘCIA NIEBEZPIECZEŃSTWA ZWIĄZANEGO Z PRZYPADKOWYM ZRESETOWANIEM WYŁĄCZNIKA TERMICZNEGO NIE NALEŻY ZASILAĆ URZĄDZENIA PRZEZ ZEWNĘTRZNE URZĄDZENIE PRZEŁĄCZAJĄCE, TAKIE JAK PROGRAMATOR, ANI PODŁĄCZAĆ DO OBWODU, KTÓRY JEST REGULARNIE WŁĄCZANY I WYŁĄCZANY PRZEZ TAKIE URZĄDZENIA.

Dodatkowe wskazówki dotyczące bezpieczeństwa

- Nie używać maszyny do rozpylania łatwopalnych lub toksycznych cieczy ani innych produktów, które uniemożliwiają jej prawidłowe działanie. Zabrania się używania maszyny w środowiskach zagrażających pożarem lub wybuchem.
- Nie używać maszyny na zewnątrz podczas deszczu.
- Nie dotykać wtyczki ani gniazda mokrymi rękami.
- Nie blokować spustu w położeniu pracy.
- Upewnić się, że maszyna jest wyposażona w tabliczkę znamionową. W przeciwnym razie należy skontaktować się ze sprzedawcą. Nie należy używać maszyn bez tabliczki znamionowej, ponieważ uniemożliwia to ich identyfikację i może stwarzać zagrożenie.
- Nie wolno manipulować przy zaworze bezpieczeństwa ani zmieniać ustawień zaworu i innych urządzeń zabezpieczających.
- Nie wolno zmieniać oryginalnej średnicy dyszy regulowanej.
- Nie wolno pozostawiać uruchomionej maszyny bez nadzoru.

5063022678461_MNL_PL_V03.indd 8 20/11/2025 5:00 PM

- Nie dopuszczać do przejeżdżania pojazdów przez wąż wysokociśnieniowy.
- Nie ciągnąć za wąż wysokociśnieniowy w celu przemieszczenia maszyny.
- Kierowanie strumienia pod wysokim ciśnieniem na opony, zawory opon lub inne elementy znajdujące się pod ciśnieniem jest potencjalnie niebezpieczne. Nie kierować strumienia bezpośrednio i zawsze trzymać dyszę w odległości co najmniej 30 cm od czyszczonej powierzchni.
- Chronić wszystkie przewody elektryczne przed strumieniem wody.
- Podłączenie zasilania elektrycznego powinno zostać wykonane przez wykwalifikowanego elektryka i być zgodne z normą IEC 60364-1. Należy zainstalować wyłącznik różnicowoprądowy, który odetnie zasilanie, jeśli prąd upływowy do uziemienia będzie mieć wartość powyżej 30 mA przez 30 ms, lub zabezpieczenie ziemnozwarciowe (GFCI).
- Podczas uruchamiania maszyna może generować zakłócenia sygnału w pobliskiej sieci.
- W celu dodatkowej ochrony operatora należy zastosować wyłącznik różnicowoprądowy (30 mA).
- Jeśli stosowany jest przedłużacz, wtyczka i gniazdo muszą być wodoszczelne.
- Należy używać wyłącznie przedłużacza przeznaczonego do użytku na zewnątrz, o parametrach przystosowanych do mocy urządzenia.
- Woda pod wysokim ciśnieniem może spowodować odbicie się części. Należy nosić pełną odzież ochronną niezbędną do zapewnienia bezpieczeństwa operatora.
- Podczas obsługi urządzenia należy stosować odpowiednie środki ochrony indywidualnej:
  - Nosić odzież ochronną.
  - Stosować środki ochrony słuchu.
  - Nosić rękawice ochronne.
  - Nosić osłonę twarzy.
  - Nosić antypoślizgowe obuwie ochronne.
  - Stosować środki ochrony dróg oddechowych.

5063022678461_MNL_PL_V03.indd 9 20/11/2025 5:00 PM

- Należy pamiętać o sile reakcji: mocno trzymać pistolet podczas obsługi spustu.
- Przestrzegać przepisów lokalnych zakładów wodociągowych. Zgodnie z normą IEC 60335-2-79 maszynę można podłączyć bezpośrednio do sieci wodociągowej tylko wtedy, gdy wąż dopływowy jest wyposażony w izolator przepływu zwrotnego z odpływem, zgodny z normą EN 12729 (typ BA).
- Przed odłączeniem węża od maszyny należy uwolnić ciśnienie resztkowe.
- Sprawdzać regularnie oraz przed każdym użyciem, czy wszystkie metalowe elementy połączeniowe są dokręcone, a maszyna jest w dobrym stanie. Sprawdzić, czy części nie są uszkodzone ani zużyte.
- Używać wyłącznie detergentów bezpiecznych dla materiałów okładzinowych węża ciśnieniowego oraz innych materiałów okładzinowych.
- Podczas pracy maszyny inne osoby oraz zwierzęta powinny znajdować się w odległości co najmniej 15 m.
- Nie dopuszczać do kontaktu detergentu ze skórą, a w szczególności z oczami. W przypadku kontaktu z oczami przepłukać je natychmiast dużą ilością wody i skontaktować się z lekarzem.
- Wyłączyć maszynę i odłączyć ją od źródła zasilania przed rozpoczęciem montażu, czyszczenia, regulacji, konserwacji, przechowywania i transportu.
- Nie wolno obsługiwać maszyny, jeśli operator jest zmęczony lub pod wpływem leków, alkoholu albo środków odurzających. Chwila nieuwagi podczas obsługi maszyny może skutkować odniesieniem poważnych obrażeń.
- Nie przeciążać maszyny. Używać maszyny wyłącznie zgodnie z jej przeznaczeniem.
- Nie wolno wyłączać ani modyfikować urządzeń zabezpieczających lub elementów sterujących. Należy regularnie sprawdzać urządzenia zabezpieczające i elementy sterujące, aby zapewnić ich prawidłowe działanie. W razie usterki jakiegokolwiek urządzenia zabezpieczającego lub elementu sterującego należy zaprzestać korzystania z maszyny i przed kolejnym użyciem zlecić wymianę tego urządzenia lub elementu w profesjonalnym serwisie.

5063022678461_MNL_PL_V03.indd 10 20/11/2025 5:00 PM

- W żadnym wypadku nie wolno modyfikować maszyny. Modyfikacje mogą spowodować poważne obrażenia lub śmierć.

Zmniejszenie drgań i hałasu

W celu ograniczenia skutków emisji hałasu oraz drgań należy ograniczyć czas korzystania z maszyny, używać trybów emitujących niski poziom hałasu i drgań oraz stosować środki ochrony indywidualnej.

W celu zminimalizowania narażenia na działanie hałasu i drgań należy uwzględnić następujące kwestie:

- Używać maszyny wyłącznie w sposób zgodny z przeznaczeniem oraz niniejszą instrukcją.
- Upewnić się, że maszyna jest w dobrym stanie oraz należycie utrzymana.
- Używać odpowiedniego osprzętu do maszyny i upewnić się, że jest on w dobrym stanie.
- Mocno trzymać uchwyty/powierzchnię chwytu.
- Konserwować maszynę w sposób zgodny z niniejszą instrukcją i zapewnić odpowiednie smarowanie (jeśli dotyczy).
- Zaplanować pracę w taki sposób, aby rozłożyć używanie narzędzia wytwarzającego duże drgania na dłuższy czas.
- Długotrwałe użytkowanie maszyny naraża użytkownika na drgania, które mogą powodować szereg objawów, określanych ogólnie jako zespół wibracyjny (choroba wibracyjna), takich jak zaburzenia ukrwienia palców, a także inne schorzenia, np. zespół cieśni nadgarstka. Aby zmniejszyć to zagrożenie, należy zawsze podczas obsługi maszyny używać rękawic ochronnych i utrzymywać dłonie w cieple.

Sytuacje awaryjne

Należy zapoznać się ze sposobem użytkowania maszyny opisanym w niniejszej instrukcji obsługi. Należy zapamiętać wskazówki dotyczące bezpieczeństwa i przestrzegać ich podczas pracy. Pozwoli to ograniczyć ryzyko i zagrożenia.

5063022678461_MNL_PL_V03.indd 11 20/11/2025 5:00 PM

- Zachować koncentrację podczas używania maszyny, aby szybko rozpoznawać i eliminować zagrożenia. Szybka reakcja pozwala zapobiec poważnym obrażeniom lub uszkodzeniu mienia.
- W przypadku wystąpienia usterki wyłączyć urządzenie i odłączyć wtyczkę od źródła zasilania. Przed ponownym przystąpieniem do użytkowania maszyna powinna zostać sprawdzona i naprawiona przez wykwalifikowaną osobę.

Inne zagrożenia

Nawet podczas używania maszyny zgodnie z wszystkimi wymogami bezpieczeństwa, istnieje ryzyko odniesienia obrażeń i uszkodzenia mienia. Ze względu na konstrukcję i sposób działania użytkowanie maszyny wiąże się z następującymi niebezpieczeństwami:

- Problemy zdrowotne spowodowane przenoszeniem drgań, jeśli maszyna jest używana przez długi czas lub nieprawidłowo obsługiwana.
- Obrażenia lub uszkodzenia mienia spowodowane przez uszkodzenie osprzętu lub nagłe uderzenie w ukryte obiekty podczas użytkowania maszyny.

OSTRZEŻENIE! PODCZAS PRACY MASZYNA WYTWARZA POLE ELEKTROMAGNETYCZNE. W NIEKTÓRYCH WARUNKACH POLE TO MOŻE POWODOWAĆ ZAKŁÓCENIA DZIAŁANIA AKTYWNYCH LUB PASYWNYCH IMPLANTÓW MEDYCZNYCH. W CELU ZMNIEJSZENIA RYZYKA POWAŻNYCH LUB ŚMIERTELNYCH OBRAŻEŃ ZALECA SIĘ, ABY PRZED PRZYSTĄPIENIEM DO UŻYWANIA MASZYNY OSOBY POSIADAJĄCE IMPLANTY MEDYCZNE SKONSULTOWAŁY SIĘ ZE SWOIM LEKARZEM ORAZ PRODUCENTEM IMPLANTU.

5063022678461_MNL_PL_V03.indd 12 20/11/2025 5:00 PM

Symbole

Na urządzeniu, tabliczce znamionowej oraz w niniejszej instrukcji występują między innymi przestawione poniżej symbole i skróty. Należy się z nimi zapoznać, aby ograniczyć ryzyko odniesienia obrażeń i uszkodzenia mienia.

W	Wat	dB(A)	Decybel (Częstotliwościowa charakterystyka korekcyjna A)
V	Wolt	cm	Centymetr
~	Prąd przemienny	mm	Milimetr
A	Amper	kg	Kilogram
Hz	Częstotliwość	bar	Jednostka ciśnienia
/min lub min^{-1}	Na minutę	MPa	Megapaskal, jednostka ciśnienia
l/min	Litr na minutę		
yyWxx	Kod daty produkcji: rok (yy) oraz tydzień (Wxx) produkcji		

Opis słów ostrzegawczych:

⚠ **NIEBEZPIECZEŃSTWO!**	To słowo ostrzegawcze sygnalizuje zagrożenie o wysokim poziomie ryzyka, które, jeśli nie zostanie uniknięte, spowoduje śmierć lub poważne obrażenia.
⚠ **OSTRZEŻENIE!**	To słowo ostrzegawcze sygnalizuje zagrożenie o średnim poziomie ryzyka, które, jeśli nie zostanie uniknięte, może spowodować śmierć lub poważne obrażenia.
⚠ **UWAGA!**	To słowo ostrzegawcze sygnalizuje zagrożenie o niskim poziomie ryzyka, które, jeśli nie zostanie uniknięte, może spowodować niewielkie lub umiarkowane obrażenia.
WSKAZÓWKA!	Oznacza praktyczną wskazówkę, poradę lub procedurę niepowiązaną z obrażeniami.



Wskazówka / Komentarz.



Przeczytać instrukcję obsługi.



Nosić odzież ochronną.



Nosić antypoślizgowe obuwie ochronne.

5063022678461_MNL_PL_V03.indd 13 20/11/2025 5:00 PM



Nosić osłonę twarzy.



Stosować środki ochrony słuchu.



Stosować środki ochrony dróg oddechowych.



Nosić rękawice ochronne.



Przed rozpoczęciem montażu, czyszczenia, regulacji, konserwacji, przechowywania i transportu należy wyłączyć urządzenie i odłączyć je od źródła zasilania.



Podczas pracy należy zawsze upewnić się, że inne osoby oraz zwierzęta znajdują się w bezpiecznej odległości od urządzenia. Dzieci nie powinny zbliżać się do obszaru, w którym znajduje się urządzenie.



Nie narażać urządzenia na działanie deszczu ani wilgoci.



Urządzenie nie jest przeznaczone do podłączania do sieci wodociągowej z wodą pitną.



Nie należy kierować strumienia wody na ludzi, zwierzęta, urządzenia elektryczne ani samo urządzenie.

IPX5

Urządzenie jest zabezpieczone przed wodą (wydostającą się z dyszy) ze wszystkich kierunków.



Gwarantowany poziom mocy akustycznej: 92 dB.



Urządzenie spełnia wymagania klasy ochrony II. Oznacza to, że jest wyposażone we wzmocnioną lub podwójną izolację między obwodem zasilania sieciowego a obwodem wyjściowym napięcia lub obudową. Dlatego nie wymaga bezpiecznego połączenia z uziemieniem.



Symbol ZSEE. Zużytych produktów elektrycznych nie wolno wyrzucać z odpadami komunalnymi. Należy je przekazać do recyklingu w przeznaczonych do tego miejscach. Informacje dotyczące recyklingu można uzyskać u władz lokalnych lub w punkcie sprzedaży.



Urządzenie jest zgodne z obowiązującymi dyrektywami europejskimi — przeprowadzono ocenę zgodności w tym kierunku.

5063022678461_MNL_PL_V03.indd 14 20/11/2025 5:00 PM

> **Napięcie znamionowe**	:	220–240 V~
> **Częstotliwość znamionowa**	:	50/60 Hz
> **Znamionowa moc wejściowa**	:	1800 W
> **Ciśnienie znamionowe**	:	10 MPa
> **Maksymalne dopuszczalne ciśnienie**	:	14 MPa
> **Maksymalne ciśnienie doprowadzanej wody**	:	1,2 MPa
> **Przepływ znamionowy**	:	6 l/min
> **Maksymalny przepływ znamionowy**	:	7 l/min
> **Temperatura znamionowa**	:	+50 °C
> **Siła reakcji pistoletu przy ciśnieniu maksymalnym**	:	16,1 N
> **Klasa ochrony**	:	II
> **Stopień ochrony**	:	IPX5
> **Waga**	:	ok. 6,2 kg
> **Wymiary**	:	ok. 29,5 x 27,2 x 39,5 cm

Wartości akustyczne

> **Poziom ciśnienia akustycznego L_{pA}**	:	74,6 dB(A)
> **Niepewność K_{pA}**	:	3 dB(A)
> **Zmierzony poziom mocy akustycznej L_{WA}**	:	88,3 dB(A)
> **Niepewność K_{WA}**	:	3 dB(A)
> **Gwarantowany poziom mocy akustycznej L_{WA}** (zgodnie z dyrektywą 2000/14/WE zmienioną dyrektywą 2005/88/WE)	:	92 dB(A)

Wartości drgań

> **Deklarowana wartość emisji drgań a_{hhd}**	:	≤2,089 m/s^2
> **Niepewność K**	:	1,5 m/s^2

Wartości akustyczne zostały określone zgodnie z kodem badania hałasu określonym w normie EN 60335-2-79. Poziom natężenia dźwięku dla operatora może przekraczać wartość 80 dB(A), dlatego konieczne jest stosowanie środków ochrony słuchu.

Deklarowana wartość drgań została zmierzona zgodnie ze standardową metodologią (norma EN 60335-2-79) i może być używana do porównywania urządzeń. Deklarowana wartość drgań może być również wykorzystana do wstępnej oceny stopnia narażenia.

5063022678461_MNL_PL_V03.indd 15 20/11/2025 5:00 PM

OSTRZEŻENIE! W ZALEŻNOŚCI OD RZECZYWISTEGO SPOSOBU UŻYTKOWANIA URZĄDZENIA WARTOŚCI DRGAŃ MOGĄ SIĘ RÓŻNIĆ OD ZADEKLAROWANYCH. PODJĄĆ ODPOWIEDNIE DZIAŁANIA W CELU OCHRONY OPERATORA PRZED NARAŻENIEM NA DRGANIA. UWZGLĘDNIĆ CAŁY PROCES PRACY, W TYM CZAS DZIAŁANIA URZĄDZENIA BEZ OBCIĄŻENIA ORAZ CZAS, GDY JEST ONO WYŁĄCZONE. ODPOWIEDNIE ŚRODKI OBEJMUJĄ MIĘDZY INNYMI REGULARNĄ KONSERWACJĘ URZĄDZENIA I OSPRZĘTU, UTRZYMANIE ODPOWIEDNIEJ TEMPERATURY DŁONI, REGULARNE PRZERWY I PRAWIDŁOWE PLANOWANIE PROCESU.

Objaśnienie tabliczki znamionowej

Urządzenie:

PPB1237PRW = Numer modelu

PP = Performance power

B = 240 V AC

1237 = Numer seryjny

PRW = Myjka ciśnieniowa

PL Przygotowanie

Rozpakowanie

OSTRZEŻENIE! URZĄDZENIE ANI JEGO OPAKOWANIE NIE SĄ ZABAWKAMI DLA DZIECI. NIE POZWALAĆ DZIECIOM NA ZABAWĘ WORKAMI Z TWORZYWA SZTUCZNEGO, FOLIĄ ANI MAŁYMI CZĘŚCIAMI. NIEBEZPIECZEŃSTWO ZADŁAWIENIA ORAZ UDUSZENIA.

UWAGA: Obecność niewielkiej ilości wody jest zjawiskiem normalnym, ponieważ urządzenie przeszło fabryczny test szczelności.

1. Odpakować wszystkie części i ułożyć je na płaskiej, stabilnej powierzchni.
2. Usunąć wszystkie materiały opakowaniowe i zabezpieczenia transportowe (jeśli dotyczy).

5063022678461_MNL_PL_V03.indd 16 20/11/2025 5:00 PM

3. Upewnić się, że zostały dostarczone wszystkie elementy, oraz że nie są one uszkodzone. W przypadku stwierdzenia braku lub uszkodzenia części nie używać urządzenia i skontaktować się ze sprzedawcą. Używanie niekompletnego lub uszkodzonego urządzenia stwarza zagrożenie dla osób i mienia.
4. Upewnić się, że dostępne są wszystkie akcesoria i narzędzia wymagane do montażu i obsługi.

Montaż

OSTRZEŻENIE! Przed włączeniem urządzenia upewnić się, że jest w pełni zmontowane, a podłączenie do źródła wody jest kompletne i odpowiednio zabezpieczone. Nie używać urządzenia, które jest tylko częściowo zmontowane, ma uszkodzone części lub zostało podłączone w nieprawidłowy sposób.

Postępować zgodnie z poszczególnymi krokami instrukcji, korzystając z ilustracji, aby zmontować urządzenie i podłączyć do niego źródło wody.

Nie podłączać wtyczki do gniazda, dopóki urządzenie nie jest całkowicie zmontowane i podłączone do źródła wody.

01 Uchwyt montażowy, haczyki i uchwyty

1. Użyć 4 wkrętów (23), aby zamocować uchwyt (1) i haczyk na przewód zasilania (2) na urządzeniu (rys. 1).

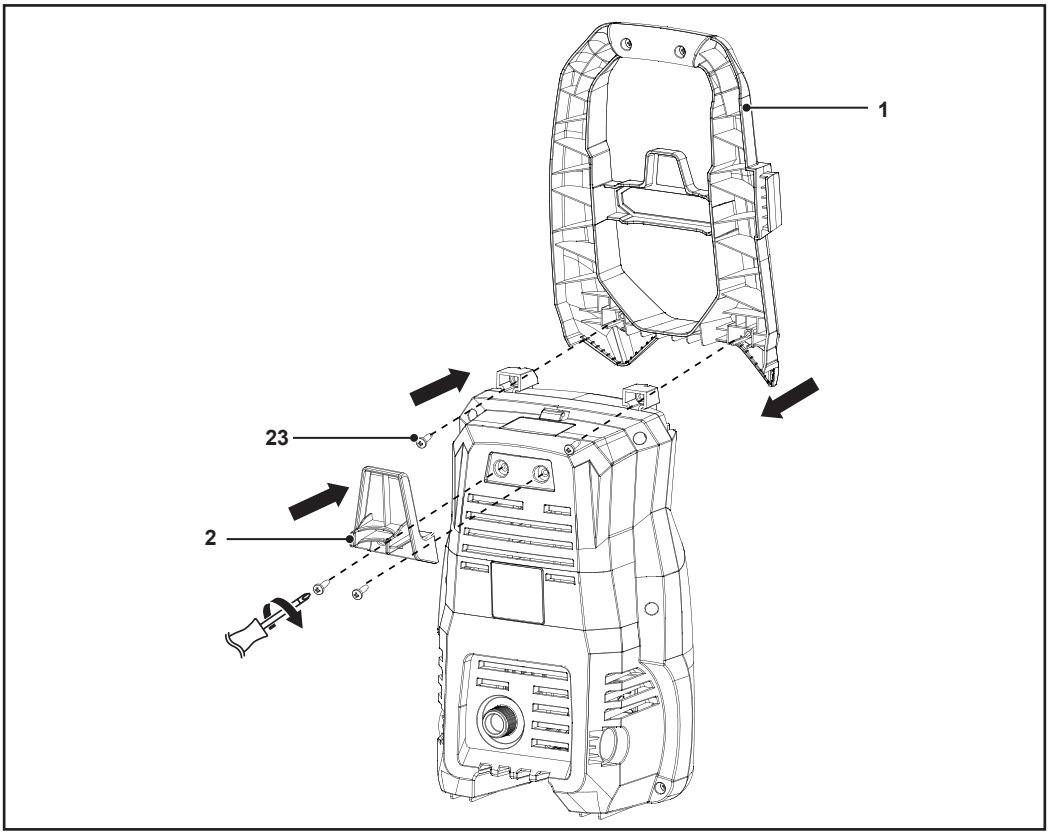

Rys. 1

5063022678461_MNL_PL_V03.indd 17 20/11/2025 5:00 PM

2. Wsunąć uchwyt na pistolet i akcesoria (4) w szczelinę znajdującą się z boku urządzenia (rys. 2).

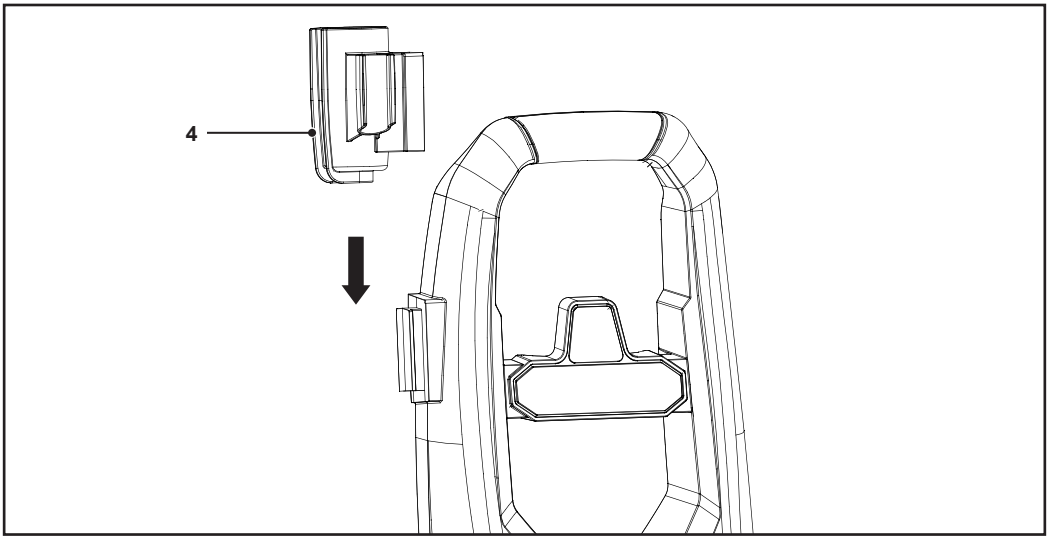

Rys. 2

3. Wsunąć uchwyt na przewód zasilania (25) w szczelinę znajdującą się z tyłu urządzenia.
4. Przymocować pasek uchwytu na przewód zasilania (26) do uchwytu na przewód zasilania (25).
5. Przymocować 2 koła (6) do szczelin u dołu urządzenia (rys. 3). Koła zablokują się w odpowiednim położeniu ze słyszalnym kliknięciem.

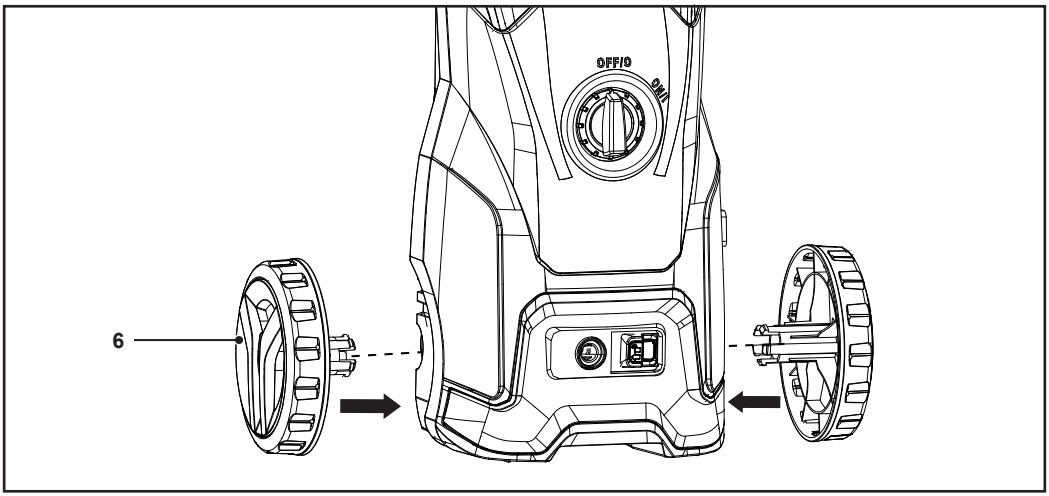

Rys. 3

5063022678461_MNL_PL_V03.indd 18 20/11/2025 5:00 PM

02 Wybór dyszy

Wybrać odpowiednią dyszę zależnie od zastosowania:

Dysza	Zastosowanie
Lanca (15a) 	• Umożliwia regulację strumienia: od szerokiego strumienia wachlarzowego do spłukiwania dużych powierzchni (np. tarasów i pojazdów) po skoncentrowany strumień do czyszczenia punktowego (np. do usuwania trudnych zabrudzeń z twardych powierzchni).
Lanca przedłużająca (15b) 	
Dysza regulowana (16) 	• Wytwarza szeroki strumień wody w kształcie wachlarza, który pokrywa większy obszar, ale pod mniejszym ciśnieniem. • Szerokość strumienia można dostosować poprzez przekręcenie końcówki. • Do usuwania uporczywych zabrudzeń używać strumienia punktowego.
Dysza obrotowa (17) 	• Wytwarza wirujący, skoncentrowany strumień wody, który umożliwia intensywne czyszczenie dzięki ruchowi obrotowemu.
Pojemnik na detergent (20) 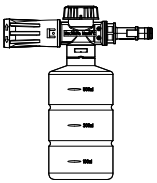	• Do usuwania trudnych plam, tłuszczu i zabrudzeń należy użyć detergentu. • Aplikuje detergent pod niższym ciśnieniem, zapewniając równomierną aplikację bez uszkadzania powierzchni. • Umożliwia kontrolę stężenia detergentu w celu dostosowania siły czyszczenia.

03 Napełnianie pojemnika na detergent

OSTRZEŻENIE! Unikać kontaktu detergentów ze skórą oraz, w szczególności, z oczami. Jeśli detergent dostanie się do oczu, należy przemyć je czystą wodą i niezwłocznie zgłosić się do lekarza.

UWAGA! Pojemnik na detergent (20) napełniać wyłącznie w miejscach, gdzie można łatwo zebrać rozlaną ciecz, najlepiej nad chłonną ściereczką do czyszczenia. Przygotować co najmniej 2–3 duże chłonne ściereczki, aby w razie potrzeby móc zebrać rozlaną ciecz. Nie zanieczyszczać środowiska, sieci wodociągowej ani publicznych systemów kanalizacyjnych.

UWAGA: Używać wyłącznie łagodnych, przyjaznych dla środowiska detergentów. Nie wolno używać silnych środków chemicznych, detergentów o właściwościach ściernych itp., ponieważ może to być szkodliwe dla zdrowia, urządzenia i środowiska.

Pojemnik na detergent (20) napełniać wyłącznie rozcieńczonym łagodnym detergentem. Nie wolno stosować detergentów o właściwościach żrących ani łatwopalnych.

Przeczytać instrukcję na opakowaniu detergentu, aby prawidłowo przygotować go do użycia.

5063022678461_MNL_PL_V03.indd 19 20/11/2025 5:00 PM

1. Odkręcić zakrętkę pojemnika na detergent (20), obracając ją w lewo.
2. Do pojemnika na detergent (20) wlać maksymalnie 600 ml rozcieńczonego łagodnego detergentu.
3. Zakręcić zakrętkę pojemnika na detergent (20), obracając ją w prawo.

04 Mocowanie dyszy

UWAGA: Korzystanie z lancy (15) jest opcjonalne.

1. Umieścić lancę (15), dyszę regulowaną (16), dyszę obrotową (17) lub pojemnik na detergent (20) w pistolecie (10) (rys. 4, krok 1). Wypusty na lancy, dyszy regulowanej, dyszy obrotowej lub pojemniku na detergent muszą pasować do wycięć w pistolecie.
2. Wciskając mocno lancę (15), dyszę regulowaną (16), dyszę obrotową (17) lub pojemnik na detergent (20) w pistolet (10), obrócić dany element w prawo, aby zablokować go we właściwym miejscu (rys. 4, krok 2).

UWAGA: Pominąć krok 3 w przypadku niekorzystania z lancy (15).

3. Umieścić dyszę regulowaną (16), dyszę obrotową (17) lub pojemnik na detergent (20) w lancy (15) (rys. 4, krok 3). Dysza regulowana, dysza obrotowa lub pojemnik na detergent zablokuje się w odpowiednim położeniu ze słyszalnym kliknięciem.

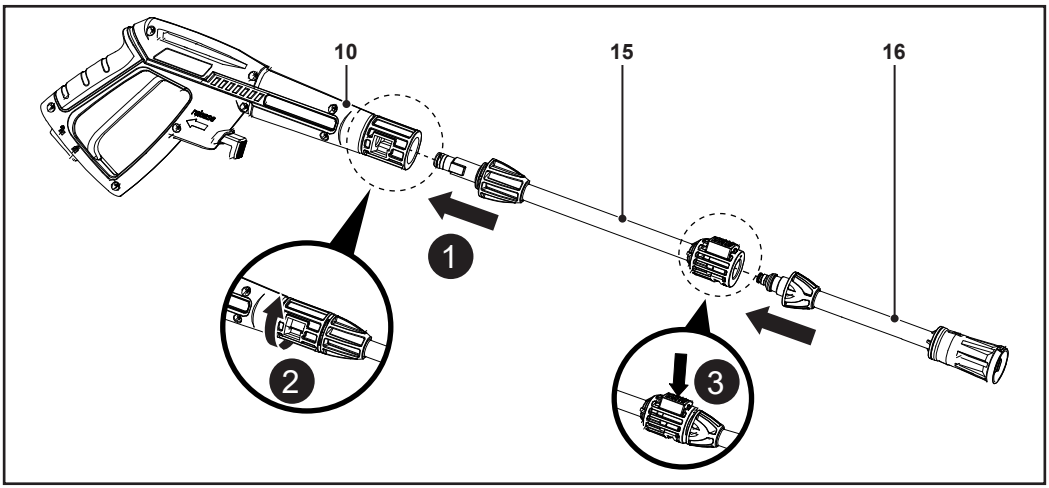

Rys. 4

05 Mocowanie szczotki do podłóg lub szczotki do tarasów

OSTRZEŻENIE! Szczotka do tarasów (21b) jest przeznaczona wyłącznie do płaskich powierzchni tarasowych. Nie należy używać jej do czyszczenia schodów ani ścian.

Nigdy nie dotykać dyszy obrotowej podczas pracy ani nie używać z nią równocześnie innego osprzętu.

UWAGA: Szczotka do tarasów (21b) i szczotka do podłóg (22) są przeznaczone do czyszczenia dużych płaskich powierzchni.

5063022678461_MNL_PL_V03.indd 20 20/11/2025 5:00 PM

1. Przymocować lancę (15) do pistoletu (10) (patrz „04 Mocowanie dyszy”).
2. Przymocować dyszę szczotki do tarasów (21a) lub szczotkę do podłóg (22) do lancy (15).
3. Przymocować szczotkę do tarasów (21b) do jej dyszy (21a).
4. Kąt złącza na szczotce do tarasów (21b) można regulować w razie potrzeby.

06 Podłączanie / odłączanie węża ciśnieniowego

Podłączanie do urządzenia / odłączanie od urządzenia węża ciśnieniowego

1. W celu podłączenia węża ciśnieniowego (19) należy umieścić go w wylocie wody (7). Wąż ciśnieniowy zablokuje się w odpowiednim położeniu ze słyszalnym kliknięciem (rys. 5).
2. W celu odłączenia należy przesunąć przycisk przesuwny (8) w kierunku wylotu wody (7) (rys. 5). Jednocześnie wyciągnąć wąż ciśnieniowy (19) z wylotu wody (rys. 5).

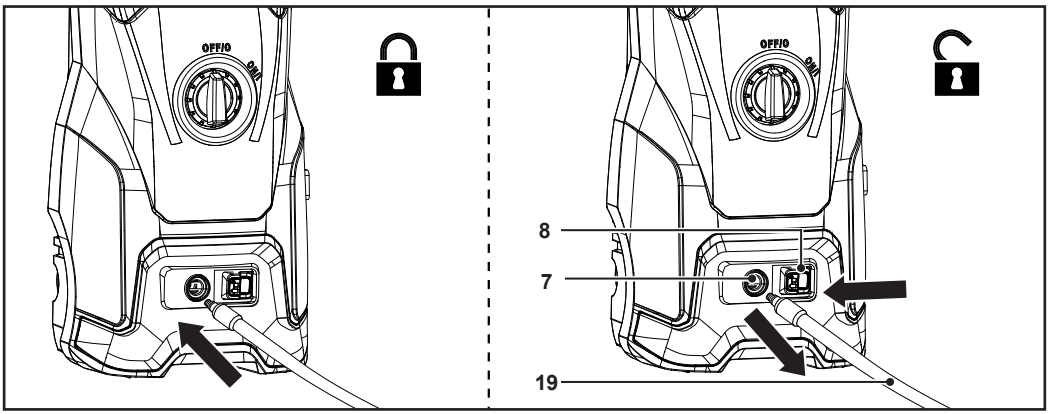

Rys. 5

Podłączanie pistoletu do węża ciśnieniowego

3. Podłączyć drugi koniec węża ciśnieniowego (19) do przyłącza (13) na pistolecie (10) (rys. 6).
4. Delikatnie pociągnąć wąż ciśnieniowy (19), aby upewnić się, że został on dokładnie podłączony do pistoletu (10).

Odłączanie pistoletu od węża ciśnieniowego

1. Wyłączyć urządzenie.
2. Po zakończeniu pracy nacisnąć spust (11), aby odprowadzić wodę.
3. Nacisnąć i przytrzymać przycisk zwalniający (14), aby odłączyć wąż ciśnieniowy (19) (rys. 6).

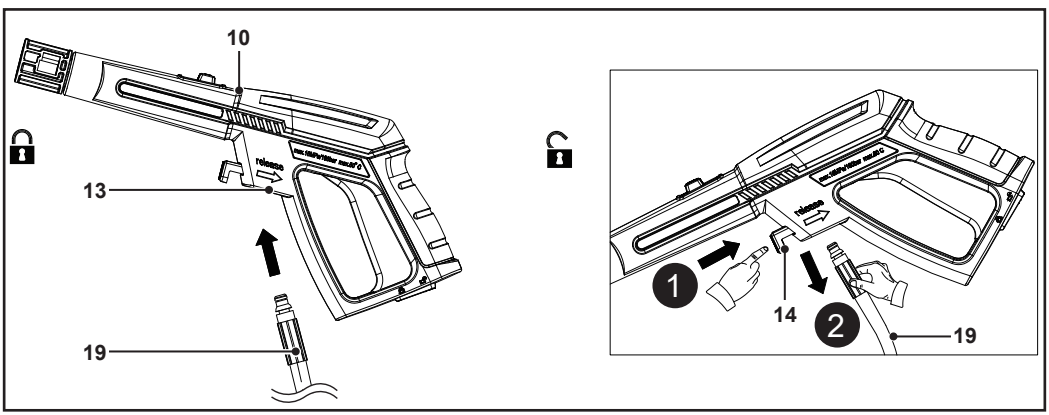

Rys. 6

5063022678461_MNL_PL_V03.indd 21 20/11/2025 5:00 PM

07 Podłączanie do źródła wody

OSTRZEŻENIE! Urządzenie nie jest przeznaczone do podłączania do instalacji wodociągowej z wodą pitną.

Przy podłączaniu urządzenia do instalacji wodociągowej należy przestrzegać wymagań lokalnego zakładu wodociągowego. Nie wolno uruchamiać urządzenia podłączonego do instalacji wodociągowej z wodą pitną bez zastosowania izolatora przepływu zwrotnego zgodnego z normą EN 12729 (typ BA).

UWAGA: Izolator przepływu zwrotnego zapobiega przedostawaniu się zanieczyszczonej wody z powrotem do instalacji wodociągowej z wodą pitną. Jednokierunkowy zawór zwrotny zapobiega cofaniu się wody do rur wodociągowych dostarczających świeżą wodę pitną. Woda, która przedostała się przez izolator przepływu zwrotnego, jest niezdatna do picia. Picie takiej wody może skutkować poważną chorobą układu pokarmowego.

UWAGA! Podłączyć urządzenie do domowej instalacji wodociągowej lub innego źródła wody zapewniającego ciśnienie co najmniej 3 bar. Nie podłączać do źródła ciepłej wody ani nie pobierać wody ze stawu lub jeziora.

Używać węża ogrodowego o maksymalnej długości 8 m i minimalnej średnicy 13 mm (1/2").

Używać wyłącznie węża ogrodowego, który nie ma pęknięć, przecięć ani innych uszkodzeń.

1. Wyjąć z wlotu wody (5) korek z tworzywa sztucznego.
2. Podłączyć przyłącze wlotu wody (18) do wlotu wody (5), obracając je w prawo (rys. 7, krok 1).
3. Podłączyć jeden koniec węża ogrodowego (nie wchodzi w skład zestawu) do przyłącza wlotu wody (18) (rys. 7, krok 2).
4. Podłączyć drugi koniec węża ogrodowego do odpowiedniego dopływu wody (rys. 7, krok 3).
5. Przepuszczać wodę przez wąż ogrodowy przez około 30 sekund, aby usunąć z niego wszelkie zanieczyszczenia.

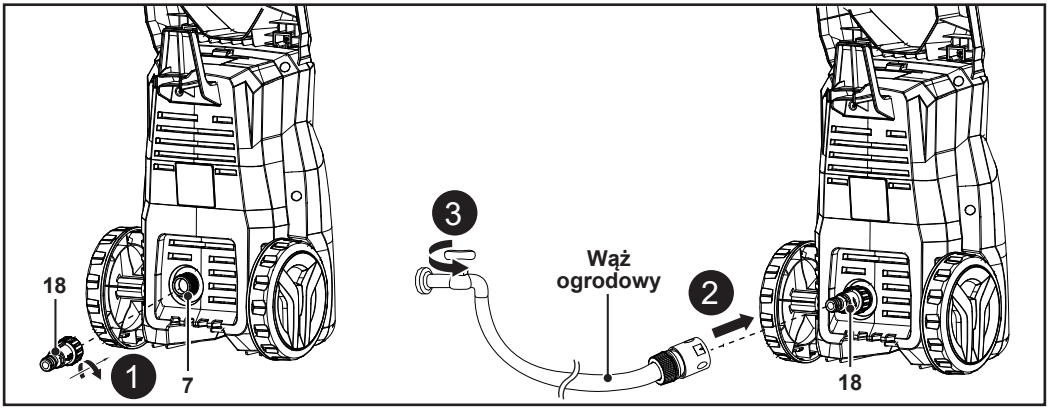

Rys. 7

5063022678461_MNL_PL_V03.indd 22 20/11/2025 5:00 PM

Przeznaczenie produktu

Myjka ciśnieniowa to urządzenie o znamionowej mocy wejściowej 1800 W.

Urządzenie jest przeznaczone dla użytkowników prywatnych — do mycia pojazdów, maszyn, łodzi, konstrukcji murowanych itp. oraz do usuwania uporczywych zabrudzeń za pomocą wody i biodegradowalnych detergentów chemicznych.

Urządzenia nie należy używać do czyszczenia odzieży, obuwia ani innych produktów tekstylnych. Nie kierować strumienia wody na osoby, zwierzęta, urządzenia elektryczne ani na samo urządzenie. Nie myć przedmiotów, które zawierają substancje niebezpieczne dla zdrowia (np. azbest). Nie używać urządzenia z łatwopalnymi, wybuchowymi ani toksycznymi cieczami.

Ze względów bezpieczeństwa bardzo ważne jest zapoznanie się z całą instrukcją obsługi przed rozpoczęciem użytkowania produktu oraz przestrzeganie wszystkich zawartych w niej wytycznych. Urządzenie jest przeznaczone tylko do zastosowań domowych, nie do zastosowań komercyjnych. Nie może służyć do celów innych niż wskazane.

OSTRZEŻENIE! Urządzenie powinno być używane przez doświadczonego operatora*, który przeczytał ze zrozumieniem wymagania dotyczące bezpieczeństwa, podane w niniejszej instrukcji, i używa odpowiednich środków ochrony indywidualnej.

* Przeszkolony operator to osoba, która ma kompetencje i wiedzę niezbędne do właściwego użytkowania myjki ciśnieniowej, jest świadoma związanych z tym zagrożeń i wie, jakie środki ostrożności należy podjąć w celu ich ograniczenia.

Urządzenia zabezpieczające i elementy sterujące

NIEBEZPIECZEŃSTWO! Ryzyko odniesienia obrażeń. Urządzenie może być używane wyłącznie wtedy, gdy nie stwierdzono żadnych usterek. W przypadku usterki przełącznika wł./wył. (3) lub spustu (11) nie należy używać urządzenia do czasu naprawienia usterki lub wymiany elementu przez wykwalifikowanego specjalistę.

OSTRZEŻENIE! Nie podejmować prób regulacji urządzeń zabezpieczających ani elementów sterujących.

01 Przełącznik wł./wył.

- Ustawić przełącznik wł./wył. (3) w położeniu **ON** w celu uruchomienia urządzenia.
- Ustawić przełącznik wł./wył. (3) w położeniu **OFF** w celu zatrzymania urządzenia.

02 Spust

- Nacisnąć spust (11), aby uruchomić przepływ wody.
- Zwolnić spust (11), aby zatrzymać przepływ.

03 Przycisk blokady

UWAGA: Pistolet (10) jest wyposażony w przycisk blokady (12), który zapobiega przypadkowemu aktywowaniu spustu (11).

5063022678461_MNL_PL_V03.indd 23 20/11/2025 5:00 PM

- Wcisnąć dolną część przycisku blokady (12), jeśli urządzenie nie będzie używane, będzie pozostawione bez nadzoru oraz na czas montażu dodatkowych akcesoriów.
- Aby odblokować spust (11), wcisnąć górną część przycisku blokady (12) (rys. 8).

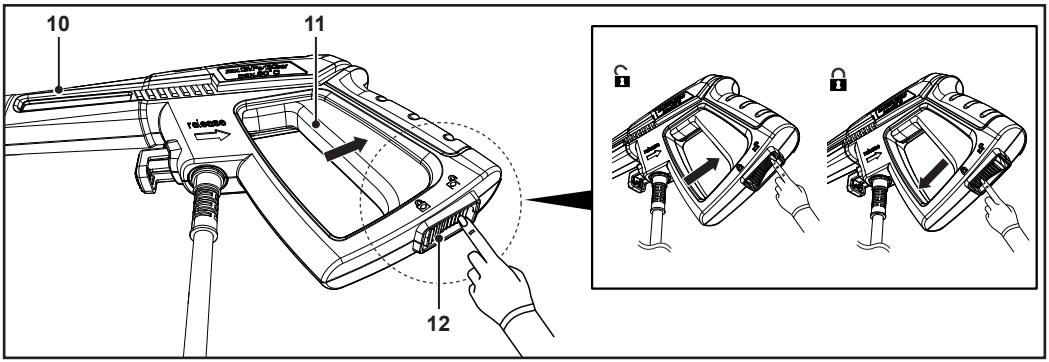

Rys. 8

04 Wyłącznik przeciążeniowy

Urządzenie zatrzymuje się w przypadku przeciążenia. W takim przypadku należy wyłączyć urządzenie, wyjąć wtyczkę z gniazda zasilania i pozostawić je do ostygnięcia na 2–3 minuty. Następnie powtórzyć procedurę uruchamiania zgodnie z opisem w rozdziale „Uruchamianie urządzenia".

05 Zawór bezpieczeństwa

Zawór bezpieczeństwa to zawór ograniczający ciśnienie. Po zwolnieniu spustu (11) zawór otwiera się i woda powraca do obiegu przez wlot pompy lub jest odprowadzana na podłoże.

PL Użytkowanie

Sprawdzanie przed uruchomieniem

- Przed każdym użyciem sprawdzić urządzenie, przewód zasilania (9) i akcesoria pod kątem uszkodzeń. Nie używać urządzenia w przypadku stwierdzenia uszkodzeń lub oznak zużycia.
- Przed włączeniem urządzenia upewnić się, że jest w pełni zmontowane, a podłączenie do źródła wody jest kompletne i odpowiednio zabezpieczone.
- W przypadku stosowania detergentu sprawdzić jego poziom w pojemniku na detergent (20) i w razie potrzeby uzupełnić. Upewnić się, że pojemnik na detergent jest zamocowany do pistoletu (10).
- Zawsze trzymać pistolet (10) za uchwyt i powierzchnię chwytu. Aby zapewnić bezpieczny chwyt, uchwyt powinien być suchy i nie może być zanieczyszczony olejem.
- Dbać o to, aby otwory wentylacyjne były zawsze drożne i czyste. W razie potrzeby oczyścić je za pomocą szczotki z miękkim włosiem. Niedrożność otworów wentylacyjnych może doprowadzić do przegrzania i uszkodzenia urządzenia.
- W przypadku zakłócenia pracy przez inne osoby wchodzące w obszar roboczy należy natychmiast zwolnić spust (11), aby zatrzymać urządzenie. Zawsze wyłączać urządzenie przed pozostawieniem go bez nadzoru.
- Nie przepracowywać się. Zachowywać regularne przerwy, aby utrzymać odpowiednią koncentrację podczas pracy i pełną kontrolę nad urządzeniem.

5063022678461_MNL_PL_V03.indd 24 20/11/2025 5:00 PM

Uruchamianie urządzenia

OSTRZEŻENIE! Nie uruchamiać urządzenia przy zamkniętym zaworze dopływu wody. Skutkuje to pracą urządzenia na sucho i może spowodować jego uszkodzenie.

OSTRZEŻENIE! Należy uważać na siłę reakcji, która może wystąpić po naciśnięciu spustu (11). Zawsze trzymać pistolet (10) obiema rękami.

OSTRZEŻENIE! Nie używać urządzenia przy temperaturze otoczenia poniżej 0 °C. Zamarznięcie wody wewnątrz urządzenia może spowodować uszkodzenie pompy i silnika.

UWAGA! Nie dopuszczać do kontaktu strumienia wody pod wysokim ciśnieniem z nieosłoniętą skórą i oczami ani nie kierować go na zwierzęta.

Unikać kontaktu detergentu ze skórą, a w szczególności z oczami. Jeśli detergent dostanie się do oczu, przemyć je czystą wodą i niezwłocznie zgłosić się do lekarza.

Gdy urządzenie nie będzie używane lub będzie pozostawione bez nadzoru, należy zawsze ustawiać przełącznik wł./wył. (3) w położeniu **OFF** i aktywować przycisk blokady (12).

UWAGA! Umieścić urządzenie na płaskiej i stabilnej powierzchni. Podczas pracy urządzenie powinno pozostawać cały czas w pozycji pionowej. Nie przewracać urządzenia ani nie kłaść go na boku (rys. 9).

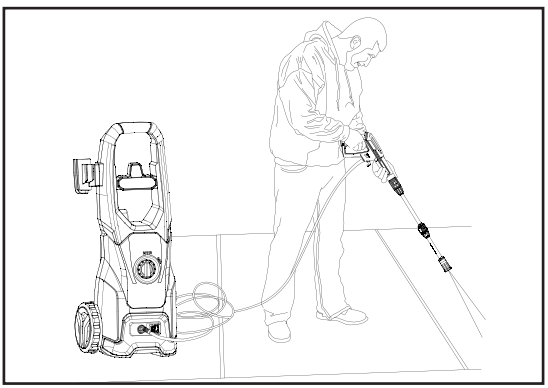

Rys. 9

1. Podłączyć wtyczkę (9) do odpowiedniego gniazda.
2. Całkowicie otworzyć zawór dopływu wody.
3. Nacisnąć przycisk blokady (12) w górę, aby odblokować spust (11).
4. Nacisnąć spust (11) i przytrzymać go przez 1 minutę. Pozwoli to usunąć powietrze znajdujące się wewnątrz urządzenia i pistoletu (10) przed użyciem urządzenia.
5. Ustawić przełącznik wł./wył. (3) w położeniu **ON**.
6. Zawsze trzymać pistolet (10) obiema rękami. Skierować dyszę regulowaną (16) lub dyszę obrotową (17) na czyszczoną powierzchnię.
7. Nacisnąć spust (11), aby rozpocząć czyszczenie.
8. Zwolnić spust (11), aby zatrzymać przepływ wody.

5063022678461_MNL_PL_V03.indd 25 20/11/2025 5:00 PM

UWAGA: Po zwolnieniu spustu (11) ciśnienie dynamiczne powoduje automatyczne wyłączenie silnika.

Po naciśnięciu spustu (11) silnik uruchamia się automatycznie wskutek spadku ciśnienia. Po krótkiej chwili ciśnienie zostaje przywrócone.

Aby zapewnić prawidłowe działanie urządzenia, odstęp między zwolnieniem i ponownym naciśnięciem spustu (11) powinien wynosić co najmniej 4–5 sekund.

Regulacja strumienia wody

Przekręcić dyszę regulowaną (16), aby zmienić strumień z wachlarzowego, przeznaczonego do większych powierzchni, na skoncentrowany, do czyszczenia punktowego (rys. 10).

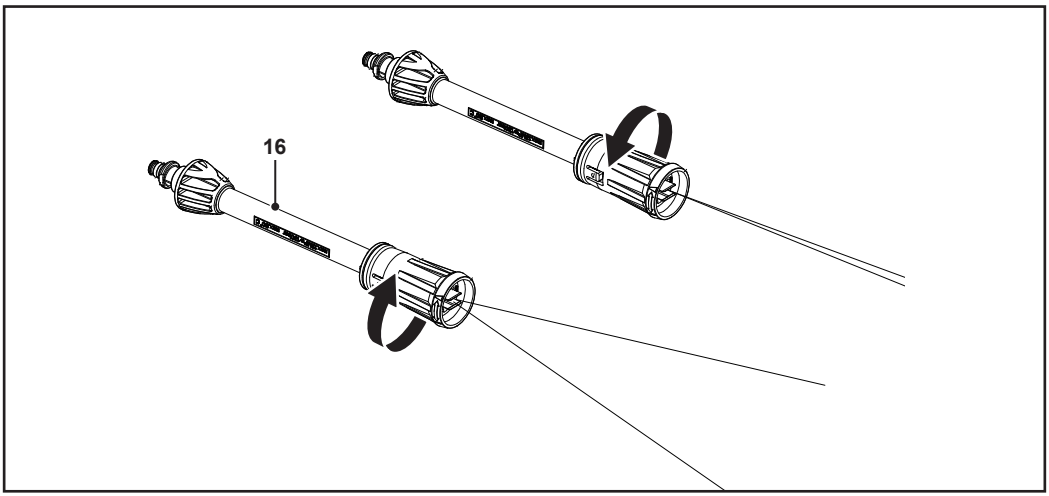

Rys. 10

Regulacja piany / rozcieńczenia

Obrócić pokrętło na pojemniku na detergent (20) w celu regulacji ilości piany wymieszanej z wodą:

- Obrócić pokrętło w prawo, aby użyć więcej piany.
- Obrócić pokrętło w lewo, aby użyć mniej piany (rys. 11).

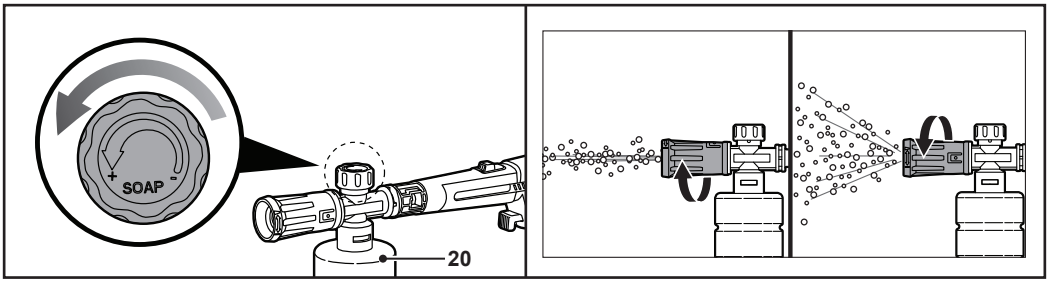

Rys. 11

5063022678461_MNL_PL_V03.indd 26 20/11/2025 5:00 PM

Wskazówki dotyczące pracy

- Zawsze zachowywać odpowiednią odległość między dyszą regulowaną (16) lub dyszą obrotową (17) a czyszczoną powierzchnią.
- Rozpuścić zabrudzenia, nanosząc detergent wymieszany z wodą na suchą powierzchnię. Pozostawić detergent na powierzchni na kilka minut, nie dopuszczając do jego wyschnięcia.
- Powierzchnie pionowe należy czyścić od dołu do góry. Kierować strumień wody pod wysokim ciśnieniem od dołu do góry z odległości co najmniej 30 cm pod kątem 45°, a następnie od góry do dołu.
- W niektórych przypadkach do usunięcia zabrudzeń niezbędne jest użycie szczotki. Czyszczenie pod wysokim ciśnieniem nie zawsze zapewnia najlepsze efekty, ponieważ może spowodować uszkodzenie niektórych powierzchni.
- Skuteczność czyszczenia zależy zarówno od ciśnienia, jak i objętości użytej wody.
- Na początek należy skierować strumień na obszar testowy, w którym nie znajdują się żadne osoby ani przedmioty.

Po zakończeniu użytkowania

- Wyłączyć urządzenie i poczekać na jego ostygnięcie.
- Zamknąć dopływ wody.
- Ponownie nacisnąć spust (11), aby uwolnić pozostałą wodę i ciśnienie.
- Odłączyć wąż ogrodowy od źródła wody i urządzenia.

OSTRZEŻENIE! Odłączenie węża ciśnieniowego (19) od pistoletu (10) oraz węża ogrodowego od urządzenia może nastąpić dopiero wtedy, gdy układ nie jest pod ciśnieniem.

- Zablokować spust (11) za pomocą przycisku blokady (12).
- Jeśli urządzenie nie będzie używane przez dłuższy czas, zdemontować akcesoria w kolejności odwrotnej do kolejności ich montażu.
- Upewnić się, że dokładnie opróżniono pojemnik na detergent (20).
- Odczekać, aż urządzenie ostygnie, wytrzeć je i odstawić do przechowywania.

PL Czyszczenie i konserwacja

Najważniejsze zasady konserwacji

OSTRZEŻENIE! Przed przystąpieniem do czynności związanych z kontrolą, czyszczeniem i konserwacją urządzenia, należy je wyłączyć i odłączyć od źródła zasilania.

- Utrzymywać urządzenie w czystości. Po każdym użyciu i przed przechowywaniem należy usunąć wszystkie zabrudzenia.
- Regularne i należyte czyszczenie urządzenia zapewnia jego bezpieczne działanie i długi czas eksploatacji.
- Przed każdym użyciem sprawdzić urządzenie pod kątem zużycia lub uszkodzenia części. Nie używać urządzenia, jeśli jakakolwiek jego część jest zużyta lub uszkodzona. Przed ponownym użyciem urządzenia należy wymienić zużyte części lub skontaktować się z autoryzowanym centrum serwisowym w celu zlecenia naprawy.

OSTRZEŻENIE! Naprawy i prace konserwacyjne należy wykonywać wyłącznie zgodnie z niniejszą instrukcją. Inne czynności mogą być wykonywane tylko przez wykwalifikowanego specjalistę.

5063022678461_MNL_PL_V03.indd 27 20/11/2025 5:00 PM

Ogólne informacje dotyczące czyszczenia

UWAGA: Do czyszczenia urządzenia nie należy używać środków chemicznych, alkalicznych, ściernych ani innych silnych detergentów lub środków dezynfekujących, ponieważ mogą one uszkodzić jego powierzchnię.

01 Czyszczenie obudowy

1. Przetrzeć wszystkie powierzchnie miękką czystą ściereczką.
2. Po wyczyszczeniu wytrzeć urządzenie do sucha.

02 Czyszczenie dysz

Aby usunąć zabrudzenia z dyszy regulowanej (16) lub dyszy obrotowej (17), należy wsunąć szpilkę czyszczącą (24) w otwór końcówki dyszy, a następnie poruszać nią tam i z powrotem (rys. 12).

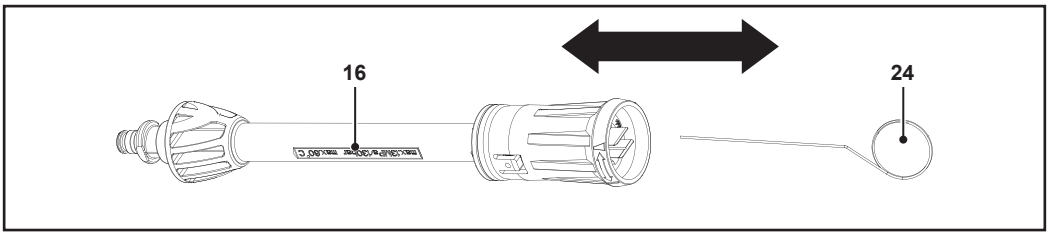

Rys. 12

03 Czyszczenie filtra wlotowego

1. Odłączyć uszczelkę i filtr wlotowy od przyłącza wlotu wody (18) (rys. 13).
2. Przepłukać filtr wlotowy i przyłącze wlotu wody (18) czystą wodą (rys. 13).
3. Po wyczyszczeniu zamontować z powrotem prawidłowo filtr wlotowy i uszczelkę w przyłączu wlotu wody (18).

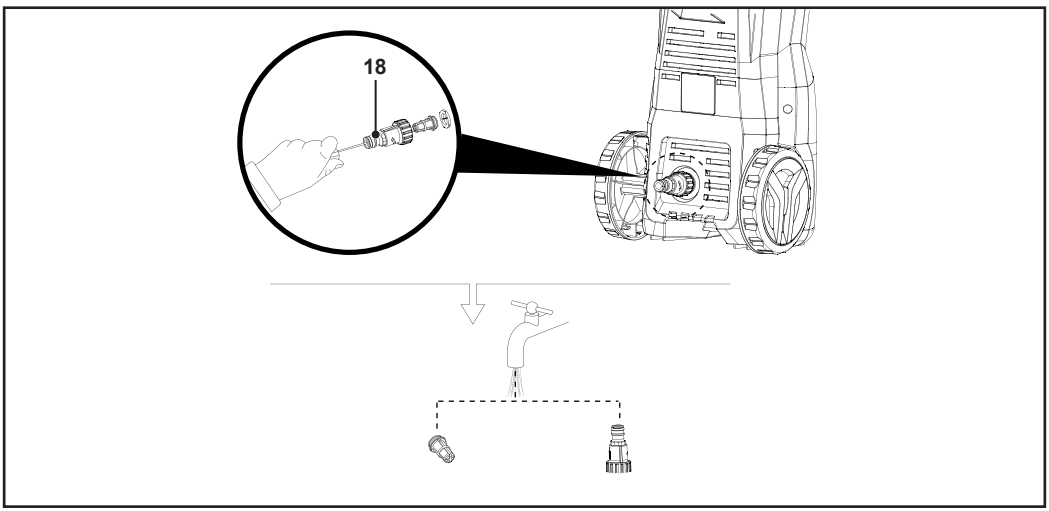

Rys. 13

5063022678461_MNL_PL_V03.indd 28 20/11/2025 5:00 PM

Konserwacja

Zawsze przed użyciem i po użyciu sprawdzić urządzenie i akcesoria (lub osprzęt) pod kątem zużycia i uszkodzeń. W razie potrzeby wymienić je na nowe zgodnie ze wskazówkami zawartymi w niniejszej instrukcji.

W urządzeniu nie ma żadnych części, które użytkownik byłby w stanie samodzielnie naprawić.

01 Części zamienne

Wymienione poniżej części urządzenia mogą być wymieniane przez klienta. Części zamienne są dostępne u autoryzowanych sprzedawców oraz w naszym dziale obsługi klienta.

Opis	**Nr modelu lub parametry techniczne**
Haczyk na przewód zasilania (2)	LT318
Uchwyt na pistolet i akcesoria (4)	LT318
Koło (6)	LT318
Lanca (15)	G30
Dysza regulowana (16)	G30
Dysza obrotowa (17)	G30
Przyłącze wlotu wody (18)	QC02
Wąż ciśnieniowy (19)	C01 (6 m)
Pojemnik na detergent (20)	S02A
Dysza szczotki do tarasów (21a)	LS30
Szczotka do tarasów (21b)	LS30
Szczotka do podłóg (22)	B06
Wkręty (23)	ST4,8*16F
Szpilka czyszcząca (24)	CP

Naprawa

Urządzenie nie zawiera żadnych części, które użytkownik byłby w stanie samodzielnie naprawić. W celu przeprowadzenia kontroli i naprawy należy skontaktować się z autoryzowanym centrum serwisowym lub wykwalifikowanym specjalistą.

Przechowywanie

- Wyłączyć urządzenie i odłączyć je od źródła zasilania.
- Odłączyć urządzenie od źródła wody.
- Wyczyścić urządzenie w sposób opisany powyżej.
- Nawinąć przewód zasilania (9) na haczyk (2).
- Umieścić pistolet (11), lancę (15), dyszę regulowaną (16) lub dyszę obrotową (17) w uchwycie na pistolet i akcesoria (4).
- Urządzenie należy przechowywać z dala od materiałów sprzyjających korozji, takich jak nawozy czy sól kamienna.
- Urządzenie należy przechowywać w suchym i dobrze wentylowanym miejscu o dodatniej temperaturze, z dala od światła słonecznego.
- Urządzenie należy zawsze przechowywać w miejscu niedostępnym dla dzieci.
- Urządzenie należy zakryć odpowiednim pokrowcem lub osłoną w celu zabezpieczenia przed kurzem.

5063022678461_MNL_PL_V03.indd 29 20/11/2025 5:00 PM

Rozwiązywanie problemów

Domniemane usterki są często spowodowane czynnikami, które użytkownik może usunąć samodzielnie. Dlatego należy sprawdzić urządzenie, korzystając z informacji podanych w niniejszym rozdziale. W większości przypadków problem można szybko rozwiązać.

OSTRZEŻENIE! NALEŻY WYKONYWAĆ WYŁĄCZNIE CZYNNOŚCI OPISANE W NINIEJSZEJ INSTRUKCJI. JEŚLI UŻYTKOWNIK NIE MOŻE SAM ROZWIĄZAĆ PROBLEMU, WSZYSTKIE DODATKOWE CZYNNOŚCI KONTROLNE, KONSERWACYJNE I NAPRAWCZE POWINNY ZOSTAĆ WYKONANE PRZEZ AUTORYZOWANY SERWIS LUB WYKWALIFIKOWANEGO SPECJALISTĘ.

Problem	Możliwa przyczyna	Rozwiązanie
1. Silnik nie uruchamia się	1.1. Urządzenie nie jest podłączone	1.1. Podłączyć wtyczkę do odpowiedniego gniazda
	1.2. Brak zasilania elektrycznego	1.2. Sprawdzić, czy wtyczka jest dobrze podłączona do gniazda oraz czy gniazdo jest pod napięciem
2. Silnik „brzęczy”, ale nie uruchamia się	2.1. Napięcie zasilania jest zbyt niskie	2.1. Sprawdzić, czy napięcie w sieci zasilającej ma taką samą wartość jak podano na tabliczce znamionowej urządzenia
	2.2. Spadek napięcia spowodowany użyciem przedłużacza	2.2. Sprawdzić charakterystykę przedłużacza
	2.3. Urządzenie nie było używane przez długi czas	2.3. Skontaktować się z najbliższym autoryzowanym centrum serwisowym
3. Pompa nie osiąga ciśnienia roboczego	3.1. Zużyta dysza	3.1. Wymienić dyszę
	3.2. Zanieczyszczony filtr wlotowy wody	3.2. Wyczyścić filtr wlotowy wody
	3.3. Niewystarczający dopływ wody	3.3. Całkowicie otworzyć zawór dopływu wody
	3.4. Do układu zasysane jest powietrze	3.4. Sprawdzić szczelność złączek węża
	3.5. Powietrze w pompie	3.5. Wyłączyć urządzenie i kilkakrotnie nacisnąć spust, aż woda zacznie wypływać regularnym strumieniem. Ponownie włączyć urządzenie
4. Podczas pracy gwałtownie spada ciśnienie pompy	4.1. Pobierana woda jest zbyt gorąca	4.1. Zmniejszyć temperaturę
	4.2. Zatkana dysza	4.2. Wyczyścić dyszę
	4.3. Zanieczyszczony filtr wlotowy wody	4.3. Wyczyścić filtr wlotowy wody
5. Wyciek wody z urządzenia	5.1. Zużyte uszczelki	5.1. Wymienić uszczelki w najbliższym autoryzowanym centrum serwisowym
6. Nadmierny hałas	6.1. Pobierana woda jest zbyt gorąca	6.1. Zmniejszyć temperaturę

5063022678461_MNL_PL_V03.indd 30 20/11/2025 5:00 PM

Problem	Możliwa przyczyna	Rozwiązanie
7. Urządzenie uruchamia się nawet po zwolnieniu spustu	7.1. Układ wysokiego ciśnienia lub obwód pompy nie jest szczelny	7.1. Skontaktować się z najbliższym autoryzowanym centrum serwisowym
8. Brak dopływu wody po naciśnięciu spustu (przy prawidłowym podłączeniu wody)	8.1. Zatkana dysza	8.1. Wyczyścić dyszę
9. Nie jest pobierany detergent	9.1. Detergent jest zbyt gęsty 9.2. Osad lub zanieczyszczenia w obwodzie detergentu	9.1. Rozcieńczyć wodą 9.2. Przepłukać czystą wodą i usunąć wszelkie zanieczyszczenia. Jeśli problem nadal występuje, skontaktować się z najbliższym autoryzowanym centrum serwisowym

Recykling i utylizacja



Ten symbol jest znany jako „symbol przekreślonego pojemnika na odpady". Jeśli ten symbol jest umieszczony na produkcie lub baterii/akumulatorze, oznacza to, że nie należy wyrzucać ich wraz ze zwykłymi odpadami komunalnymi. Niektóre chemikalia znajdujące się w produktach elektrycznych/elektronicznych lub bateriach/akumulatorach mogą być szkodliwe dla zdrowia i środowiska. Elementy elektryczne/elektroniczne oraz baterie/akumulatory należy oddać do odpowiednich punktów zbiórki odpadów, które zapewniają możliwość odzysku i recyklingu zawartych w nich materiałów. Współpraca użytkownika ma zasadnicze znaczenie dla prawidłowego funkcjonowania tych punktów zbiórki i ochrony środowiska.

Gwarancja

Przykładamy szczególną wagę do tego, aby wybierać materiały wysokiej jakości i stosować techniki produkcyjne, które umożliwiają tworzenie wytrzymałych, a zarazem atrakcyjnych produktów. Ten produkt ma gwarancję producenta na 2 lat, która obejmuje wady produkcyjne, począwszy od daty zakupu (zakup w sklepie) lub dostawy (zakup przez Internet) bez dodatkowych kosztów w przypadku normalnego (nieprofesjonalnego lub niekomercyjnego) użytku domowego.

Aby dokonać zgłoszenia reklamacyjnego, należy przedstawić dowód zakupu (np. paragon, fakturę lub inny dowód na mocy obowiązujących przepisów prawa). Dowód zakupu należy przechowywać w bezpiecznym miejscu. Gwarancja obejmuje produkty nowe; nie obejmuje produktów używanych lub z ekspozycji. Produkt zamienny objęty niniejszą gwarancją będzie nią objęty aż do wygaśnięcia okresu obowiązywania gwarancji oryginalnego produktu, chyba że określono inaczej w obowiązujących przepisach prawa.

Niniejsza gwarancja obejmuje wady i uszkodzenia produktu, pod warunkiem że produkt był używany zgodnie z przeznaczeniem oraz zamontowany, czyszczony i konserwowany zgodnie z informacjami zawartymi powyżej oraz w instrukcji obsługi, a także ze standardowymi praktykami (jeśli te praktyki nie są sprzeczne z instrukcją użytkownika).

Niniejsza gwarancja nie obejmuje wad ani uszkodzeń wynikających z normalnego zużycia lub uszkodzeń będących skutkiem niewłaściwego używania, montażu lub złożenia, a także zaniedbania, wypadku i modyfikacji produktu. Gwarancja nie obejmuje w żadnym wypadku dodatkowych kosztów (transportu, przenoszenia, montażu i demontażu, robocizny itd.) ani strat bezpośrednich lub pośrednich, chyba że określono inaczej w obowiązujących przepisach prawa.

5063022678461_MNL_PL_V03.indd 31 20/11/2025 5:00 PM

Niniejsza gwarancja nie obejmuje usterek i uszkodzeń spowodowanych następującymi czynnikami:

- Zwykłe zużywanie się, w tym zużywanie się akcesoriów
- Przeciążenie, niewłaściwe użytkowanie lub zaniedbanie
- Próba naprawy podjęta przez jakiekolwiek osoby inne niż autoryzowany przedstawiciel
- Usterka dotycząca tylko estetyki narzędzia
- Uszkodzenia spowodowane ciałami lub substancjami obcymi, bądź będące następstwem wypadków
- Uszkodzenie spowodowane wypadkiem lub przeróbki
- Nieprzestrzeganie zaleceń producenta
- Utrata możliwości używania towarów

Jeśli produkt jest wadliwy, we właściwym czasie naprawimy lub wymienimy.

Prawa wynikające z tej gwarancji obowiązują w kraju, w którym zakupiono produkt. Zapytania dotyczące gwarancji powinno się kierować do sklepu, w którym zakupiono produkt.

Niniejsza gwarancja jest dokumentem dodatkowym, który nie ma wpływu na ustawowe prawa konsumenta.

Jeśli produkt zakupiono w Polsce, niniejsza gwarancja nie wyklucza, nie ogranicza ani nie zawiesza uprawnień wynikających z przepisów prawa dotyczących gwarancji na wady zakupionego towaru.

WAŻNE – NALEŻY DOKŁADNIE PRZECZYTAĆ NINIEJSZE INFORMACJE I ZACHOWAĆ

5063022678461_MNL_PL_V03.indd 32 20/11/2025 5:00 PM

CE

(EN) EU DECLARATION OF CONFORMITY
(FR) DÉCLARATION UE DE CONFORMITÉ
(PL) DEKLARACJA ZGODNOŚCI UE
(RO) DECLARAȚIA DE CONFORMITATE UE
(ES) DECLARACIÓN UE DE CONFORMIDAD
(PT) DECLARAÇÃO DE CONFORMIDADE UE

Product / Produit / Produkt / Produsul / Producto / Produto

- Performance power pressure washer 1800 W / Nettoyeur haute pression performance power 1800 W / Myjka ciśnieniowa Performance power 1800 W / Aparat de spălat cu presiune Performance Power de 1 800 W / Hidrolimpiadora Performance Power de 1800 W / Lavadora de alta pressão de 1800 W
- PPB1237PRW
- 000001 - 999999

Name and address of the manufacturer or his authorised representative:
Nom et adresse du fabricant ou de son mandataire:
Nazwa i adres producenta lub jego upoważnionego przedstawiciela:
Denumirea și adresa producătorului sau a reprezentantului său autorizat:
Nombre y dirección del fabricante o de su representante autorizado:
Nome e endereço do fabricante ou do respetivo mandatário:

Kingfisher International Products B.V.,
Rapenburgerstraat 175E,
1011 VM Amsterdam,
The Netherlands

This declaration of conformity is issued under the sole responsibility of the manufacturer.
La présente déclaration de conformité est établie sous la seule responsabilité du fabricant.
Niniejsza deklaracja zgodności wydana zostaje na wyłączną odpowiedzialność producenta.
Prezenta declarație de conformitate este emisă pe răspunderea exclusivă a producătorului.
La presente declaración de conformidad se expide bajo la exclusiva responsabilidad del fabricante.
A presente declaração de conformidade é emitida sob a exclusiva responsabilidade do fabricante.

Object of the declaration / Objet de la declaration / Przedmiot deklaracji / Obiectul declarației / Objeto de la declaración / Objeto da declaração

Product / Produit / Produkt / Produsul / Producto / Produto	**Model / Modèle / Model / Modelul / Modelo / Modelo**	**EAN**
Performance power pressure washer 1800 W / Nettoyeur haute pression performance power 1800 W / Myjka ciśnieniowa Performance power 1800 W / Aparat de spălat cu presiune Performance Power de 1 800 W / Hidrolimpiadora Performance Power de 1800 W / Lavadora de alta pressão de 1800 W	PPB1237PRW	5063022678461 5063022678447

The object of the declaration described above is in conformity with the relevant Union harmonisation legislation:
L'objet de la déclaration décrit ci-dessus est conforme à la législation d'harmonisation de l'Union applicable:
Wymieniony powyżej przedmiot niniejszej deklaracji jest zgodny z odnośnymi wymaganiami unijnego prawodawstwa harmonizacyjnego:
Obiectul declarației descris mai sus este în conformitate cu legislația relevantă de armonizare a Uniunii:
El objeto de la declaración descrita anteriormente es conforme con la legislación de armonización pertinente de la Unión:
O objeto da declaração acima descrito está em conformidade com a legislação de harmonização da União aplicável:

5063022678461_MNL_PL_V03.indd 33 20/11/2025 5:00 PM

2006/42/EC as amended Machinery Directive
2014/30/EU as amended Directive Electromagnetic compatibility
2000/14/EC as amended Outdoor Noise Directive
2011/65/EU as amended Directive Restriction of the use of certain hazardous substances in electrical and electronic equipment
Directive 2006/42/CE relative aux machines
2014/30 / UE telle que modifiée Directive Compatibilité électromagnétique
Directive 2000/14/CE relative aux émissions sonores extérieures
Directive 2011/65/UE relative à la limitation de l'utilisation de certaines substances dangereuses dans les équipements électriques et électroniques
2006/42/WE w zmienionej dyrektywie maszynowej
2014/30 / UE ze zmianami Dyrektywa Kompatybilność elektromagnetyczna
2000/14/WE w zmienionej dyrektywie w sprawie hałasu na zewnątrz
2011/65 / UE ze zmianami Dyrektywa Ograniczenie stosowania niektórych niebezpiecznych substancji w sprzęcie elektrycznym i elektronicznym
2006/42/CE, astfel a fost modificată Directiva privind echipamentele
2014/30/UE, astfel a fost modificată Directiva privind compatibilitatea electromagnetică
2000/14/CE, astfel a fost modificată Directiva privind zgomotul în aer liber
2011/65/UE, astfel a fost modificată Directiva privind limitarea utilizării anumitor substanțe periculoase în echipamentele electrice și electronice
Directiva sobre maquinaria modificada 2006/42/CE
2014/30/UE modificada Directiva Compatibilidad electromagnética
2000/14/CE modificada Directiva sobre ruido al aire libre
2011/65/UE modificada Directiva Restricción del uso de determinadas sustancias peligrosas en equipos eléctricos y electrónicos
2006/42/CE como diretiva de máquinas alteradas
2014/30/UE como alteração da compatibilidade eletromagnétic
2000/14/CE como diretiva de ruído exterior alterada
2011/65/UE como restrição diretiva alterada da utilização de certas substâncias perigosas em equipamentos elétricos e eletrónicos

Measured Sound Power Level	Guaranteed Sound Power Level
Le niveau de puissance acoustique mesuré	Le niveau de puissance acoustique garant
Zmierzony poziom mocy akustycznej	Gwarantowany poziom mocy akustycznej
Nivel de putere acustică măsurat	Nivel de putere acustică garantat
Nivel de potencia sonora medido	Nivel de potencia sonora garantizado
Nível de potência sonora medido	Nível de potência sonora garantido
: 88.3 dB(A)	: 92 dB(A)

References to the relevant harmonised standards used or references to the other technical specifications in relation to which conformity is declared:
Références des normes harmonisées pertinentes appliquées, y compris la date de celles-ci, ou des autres specifications techniques, y compris la date de celles-ci, par rapport auxquelles la conformité est déclarée:
Odwołania do odnośnych norm zharmonizowanych, które zastosowano, wraz z datą normy, lub do innych specyfikacji technicznych, wraz z datą specyfikacji, w odniesieniu do których deklarowana jest zgodność:
Trimiteri la standardele armonizate relevante folosite, inclusiv data standardului, sau trimiteri la celelalte specificații tehnice, inclusiv data specificațiilor, în legătură cu care se declară conformitatea:
Referencias a las normas armonizadas pertinentes utilizadas, incluidas las fechas de las normas, o referencias a las otras especificaciones técnicas, incluidas las fechas de las especificaciones, respecto a las cuales se declara la conformidad:
Referências às normas harmonizadas aplicáveis utilizadas, incluindo a data da norma, ou às outras especificações técnicas, incluindo a data da especificação, em relação às quais é declarada a conformidade:

5063022678461_MNL_PL_V03.indd 34 20/11/2025 5:00 PM

EN 60335-1:2012/A16:2023
EN 60335-2-79:2012
EN 62233:2008
EN IEC 55014-1:2021
EN IEC 55014-2:2021
EN IEC 61000-3-2:2019/A2:2024
EN 61000-3-3:2013/A2:2021

Authorised signatory and technical file holder / signataire et responsable de la documentation technique authorisé / podmiot uprawniony do wystawienia i adres prezechowywania dokumentacji technicznej / semnatar autorizat și deținător al dosarului tehnic / firmante autorizado y titular del expediente tecnico / signatário autorizado e detentor da ficha técnica

Kingfisher International Products B.V.,
Rapenburgerstraat 175E,
1011 VM Amsterdam,
The Netherlands



David Awe
Group Quality Director : 03/09/2025

5063022678461_MNL_PL_V03.indd 35 20/11/2025 5:00 PM

Producent:

EU Manufacturer:
Kingfisher International Products B.V.,
Rapenburgerstraat 175E,
1011 VM Amsterdam,
The Netherlands

PL www.castorama.pl
Aby zapoznać się z instrukcją obsługi online, odwiedź stronę
www.kingfisher.com/products

RO Aparat de spălat cu presiune performance power de 1 800 W, 140 bar

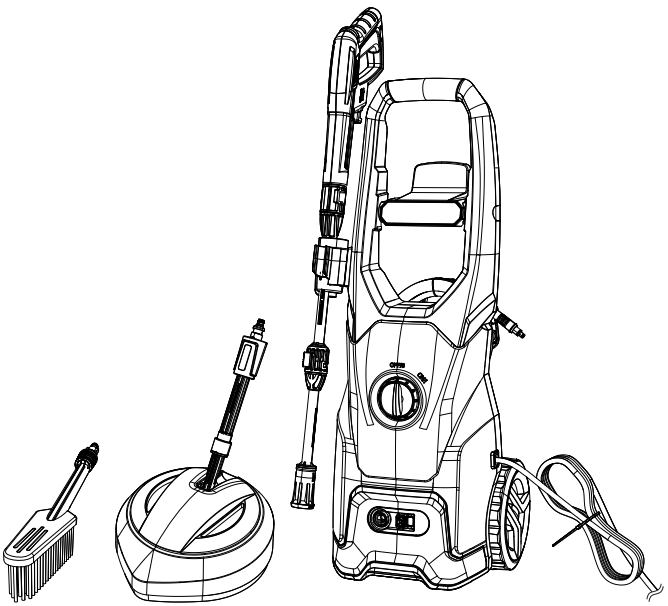

RO INSTRUCȚIUNI ORIGINALE

IMPORTANT – Aceste instrucțiuni sunt pentru siguranța ta. Citește-le cu atenție înainte de montarea produsului și păstrează-le pentru consultare ulterioară.

V11125_5063022678461_MAND4_2425_RP0539

PPB1237PRW
5063022678461
5063022678447

RO Piese

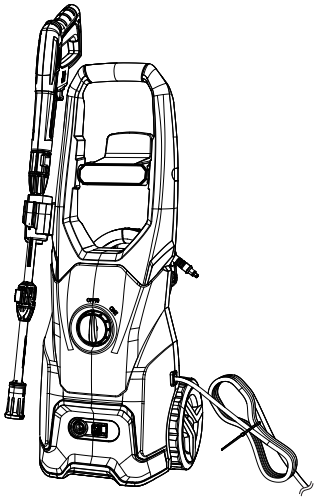

01. x1

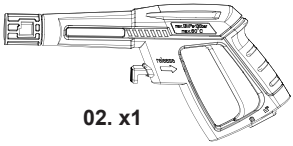

02. x1

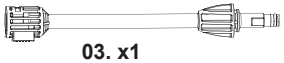

03. x1



04. x1



05. x1



06. x1



07. x1



08. x1

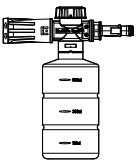

09. x1

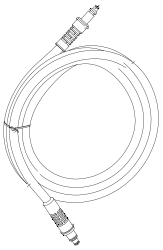

10. x1



11. x1



12. x1



13. x1



14. x1



15. x1

RO Vei avea nevoie de



(Articole nefurnizate)

- Furtun de grădină
- Șurubelniță cu cap în cruce
- Echipament individual de protecție adecvat
- Trusa de prim-ajutor

RO Cuprins

RO	
Descrierea produsului	3
Siguranță	5
Specificații tehnice	15
Pregătire	16
Funcții și setări	23
Utilizare	24
Îngrijire și întreținere	27
Garanție	31
Declarația de conformitate UE	33

5063022678461_MNL_RO_V03.indd 2 20/11/2025 5:03 PM

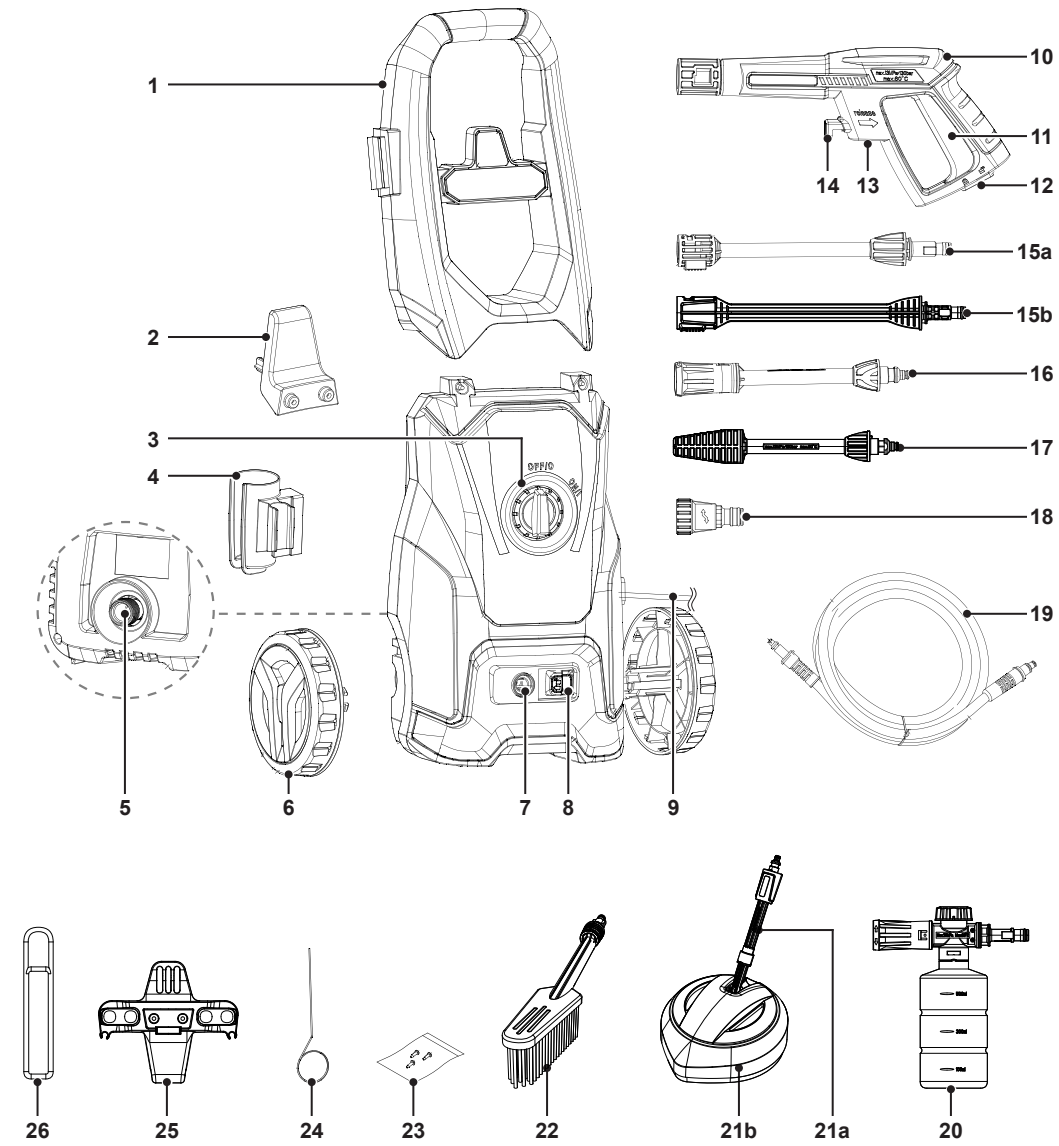

5063022678461_MNL_RO_V03.indd 3 20/11/2025 5:03 PM

RO

1. Mâner
2. Cârlig pentru cablul de alimentare
3. Comutator de pornire/oprire
4. Suport pentru pistolul cu declanșator și accesorii
5. Admisie apă
6. Roată (x2)
7. Evacuare apă
8. Buton glisant
9. Cablu de alimentare cu ștecăr
10. Pistol cu declanșator
11. Declanșator
12. Buton de blocare
13. Admisie furtun cu presiune
14. Buton de eliberare

15a. Lance

15b. Extensie de lance

16. Duză reglabilă
17. Duză rotativă
18. Racord admisie apă
19. Furtun cu presiune
20. Recipient de detergent

21a. Duză perie de curățat terase

21b. Perie de curățat terase

22. Perie de podea
23. Șuruburi (x4)
24. Ac de curățare
25. Suport pentru cablul de alimentare
26. Curea pentru suportul cablului de alimentare

5063022678461_MNL_RO_V03.indd 4 20/11/2025 5:03 PM

IMPORTANT

CITEȘTE CU ATENȚIE ÎNAINTE DE UTILIZARE. PĂSTREAZĂ PENTRU CONSULTARE ULTERIOARĂ.

Avertismente privind siguranța

- Acest aparat poate fi folosit de persoane cu capacități fizice, senzoriale sau mintale reduse ori fără experiență și cunoștințe numai sub supraveghere sau dacă au beneficiat de instruire cu privire la utilizarea în siguranță a aparatului și dacă înțeleg pericolele aferente.
- Aparatul nu trebuie utilizat de copii. Copiii trebuie supravegheați pentru a te asigura că nu se joacă cu produsul.
- Nu le permite copiilor să se joace cu aparatul.
- Curățarea și întreținerea aflate în sarcina utilizatorului nu trebuie efectuate de copii nesupravegheați.
- Dacă se deteriorează, cablul de alimentare trebuie înlocuit de producător, de agentul de service sau de persoane cu un nivel de calificare similar, pentru a evita situațiile periculoase.

Avertismente privind siguranța pentru aparatul de spălat cu presiune

AVERTISMENT! ACEST APARAT A FOST CONCEPUT SĂ FIE UTILIZAT CU AGENȚII DE CURĂȚARE FURNIZAȚI SAU RECOMANDAȚI DE PRODUCĂTOR. FOLOSIREA ALTOR AGENȚI DE CURĂȚARE SAU SUBSTANȚE CHIMICE POATE AFECTA NEGATIV SIGURANȚA APARATULUI.

5063022678461_MNL_RO_V03.indd 5 20/11/2025 5:03 PM

AVERTISMENT! ÎN FUNCȚIE DE ÎNTREBUINȚARE, PENTRU CURĂȚAREA LA PRESIUNE RIDICATĂ POT FI UTILIZATE DUZE ECRANATE, CEEA CE VA REDUCE DRAMATIC EMISIILE DE AEROSOLI HIDRICI. CU TOATE ACESTEA, NU ÎN TOATE SITUAȚIILE ESTE ADECVATĂ UTILIZAREA UNUI ASTFEL DE APARAT. DACĂ DUZELE ECRANATE NU SUNT ADECVATE PENTRU PROTECȚIA ÎMPOTRIVA AEROSOLILOR, POATE FI NECESARĂ PURTAREA UNEI MĂȘTI RESPIRATORII DIN CLASA FFP 2 SAU ECHIVALENTĂ, ÎN FUNCȚIE DE MEDIUL DE CURĂȚARE.

AVERTISMENT! JETURILE CU PRESIUNE RIDICATĂ POT FI PERICULOASE DACĂ SUNT FOLOSITE NECORESPUNZĂTOR. JETUL NU TREBUIE ÎNDREPTAT CĂTRE OAMENI, ECHIPAMENTE ELECTRICE SUB TENSIUNE SAU SPRE APARAT ÎN SINE.

AVERTISMENT! ÎN TIMPUL FOLOSIRII APARATELOR DE SPĂLAT CU PRESIUNE SE POT FORMA AEROSOLI. INHALAREA AEROSOLILOR POATE DĂUNA SĂNĂTĂȚII.

AVERTISMENT! NU UTILIZA APARATUL ÎN APROPIEREA ALTOR PERSOANE DECÂT DACĂ ACESTEA POARTĂ HAINE DE PROTECȚIE.

AVERTISMENT! NU ÎNDREPTA JETUL SPRE TINE SAU SPRE ALȚII PENTRU A CURĂȚA HAINELE SAU ÎNCĂLȚĂMINTEA.

AVERTISMENT! RISC DE EXPLOZIE! NU PULVERIZA LICHIDE INFLAMABILE.

5063022678461_MNL_RO_V03.indd 6 20/11/2025 5:03 PM

AVERTISMENT! APARATELE DE SPĂLAT CU PRESIUNE NU TREBUIE FOLOSITE DE COPII SAU PERSOANE NEINSTRUITE ÎN ACEST SENS.

AVERTISMENT! FURTUNURILE CU PRESIUNE RIDICATĂ, ELEMENTELE DE MONTARE ȘI CUPLAJELE SUNT IMPORTANTE PENTRU SIGURANȚA APARATULUI. FOLOSEȘTE NUMAI FURTUNURI, ELEMENTE DE MONTARE ȘI CUPLAJE RECOMANDATE DE PRODUCĂTOR.

AVERTISMENT! PENTRU A UTILIZA PRODUSUL ÎN SIGURANȚĂ, FOLOSEȘTE NUMAI PIESE DE SCHIMB ORIGINALE DE LA PRODUCĂTOR SAU APROBATE DE ACESTA.

AVERTISMENT! APA CARE A TRECUT PRIN SUPAPELE ANTIRETUR TREBUIE CONSIDERATĂ NEPOTABILĂ.

AVERTISMENT! SCOATE ȘTECĂRUL DIN PRIZĂ ÎN TIMPUL CURĂȚĂRII SAU ÎNTREȚINERII ȘI CÂND ÎNLOCUIEȘTI PIESELE SAU SCHIMBI FUNCȚIA APARATULUI.

AVERTISMENT! NU FOLOSI APARATUL DACĂ SE DETERIOREAZĂ CABLUL DE ALIMENTARE SAU ALTE COMPONENTE IMPORTANTE, DE EXEMPLU DISPOZITIVELE DE SIGURANȚĂ, FURTUNURILE CU PRESIUNE RIDICATĂ SAU PISTOLUL PULVERIZATOR.

5063022678461_MNL_RO_V03.indd 7 20/11/2025 5:03 PM

AVERTISMENT! CABLURILE PRELUNGITOARE NEADECVATE POT FI PERICULOASE. DACĂ SE FOLOSEȘTE UN CABLU PRELUNGITOR, ACESTA TREBUIE SĂ FIE ADECVAT PENTRU UTILIZARE LA EXTERIOR, IAR CONEXIUNEA TREBUIE MENȚINUTĂ USCATĂ ȘI RIDICATĂ DE LA SOL. SE RECOMANDĂ SĂ SE FACĂ ACEST LUCRU CU O ROLĂ DE CABLU CARE ȚINE PRIZA LA CEL PUȚIN 60 MM DEASUPRA SOLULUI.

AVERTISMENT! OPREȘTE ÎNTOTDEAUNA PRODUSUL DE LA COMUTATORUL DE DECONECTARE A ALIMENTĂRII CÂND ÎL LAȘI NESUPRAVEGHEAT.

ATENȚIE: PENTRU A EVITA PERICOLELE CAUZATE DE RESETAREA ACCIDENTALĂ A DISJUNCTORULUI TERMIC, ACEST APARAT NU TREBUIE ALIMENTAT PRINTR-UN DISPOZITIV EXTERN DE COMUTARE, PRECUM UN TEMPORIZATOR, ȘI NICI NU TREBUIE CONECTAT LA UN CIRCUIT CARE ESTE PORNIT ȘI OPRIT DES DE SERVICIUL PUBLIC.

Instrucțiuni de siguranță suplimentare

- Nu folosi aparatul cu substanțe lichide inflamabile sau toxice sau cu produse incompatibile cu funcționarea sa corectă. Este interzisă utilizarea aparatului într-o atmosferă cu potențial inflamabil sau exploziv.
- Nu folosi aparatul afară când plouă.
- Nu atinge ștecărul sau priza cu mâinile umede.
- Nu bloca declanșatorul în poziția de funcționare.
- Verifică dacă produsul are etichetă energetică și contactează distribuitorul dacă aceasta lipsește. Nu trebuie utilizate produsele fără etichetă energetică, deoarece acestea nu pot fi identificate și pot fi periculoase.

5063022678461_MNL_RO_V03.indd 8 20/11/2025 5:03 PM

- Nu forța și nu regla niciodată supapa de siguranță sau dispozitivele de siguranță.
- Nu schimba niciodată diametrul inițial al duzei reglabile.
- Nu lăsa niciodată aparatul nesupravegheat când este în funcțiune.
- Nu lăsa furtunul cu presiune ridicată în calea de rulare a vehiculelor.
- Nu deplasa aparatul trăgând de furtunul cu presiune ridicată.
- Când este îndreptat către pneuri, supapele pneurilor sau alte componente presurizate, jetul cu presiune ridicată poate fi periculos. Nu aplica un jet concentrat și ține întotdeauna duza la o distanță de cel puțin 30 cm în timpul curățării.
- Toți conductorii electrici trebuie protejați împotriva jeturilor de apă.
- Conexiunea la sursa de curent trebuie să fie făcută de un electrician calificat și să fie conformă cu IEC 60364-1. Trebuie instalată fie o siguranță automată cu protecție diferențială (RCD) care va opri alimentarea electrică dacă scurgerea de curent la pământ depășește 30 mA timp de 30 ms, fie un dispozitiv de întrerupere la curent de scurgere.
- În timpul pornirii, aparatul poate genera perturbări în semnalul de rețea din apropiere.
- Utilizează un disjunctor cu protecție la curent rezidual (RCB) pentru protejarea suplimentară a operatorului (30 mA).
- Dacă se utilizează un cablu prelungitor, ștecărul și priza trebuie să fie etanșe la apă.
- Utilizează doar un cablu prelungitor clasificat pentru utilizare la exterior și cu o putere nominală adecvată.
- Presiunea ridicată poate face componentele să ricoșeze, deci pentru a se garanta siguranța operatorului trebuie purtate îmbrăcămintea și echipamentul de protecție necesare.

5063022678461_MNL_RO_V03.indd 9 20/11/2025 5:03 PM

- Poartă echipament individual de protecție (EIP) adecvat în timpul lucrului:
  - Poartă îmbrăcăminte de protecție.
  - Poartă protecție pentru auz.
  - Poartă mănuși de protecție.
  - Poartă vizieră.
  - Poartă încălțăminte de protecție antiderapantă.
  - Poartă protecție pentru căile respiratorii.
- Ține cont de forța de reacție: ține bine pistolul când acționezi declanșatorul.
- Respectă reglementările autorității locale de alimentare cu apă. În conformitate cu IEC 60335-2-79, aparatul poate fi racordat direct la sursa de alimentare cu apă potabilă numai dacă furtunul de alimentare este echipat cu o supapă antiretur cu funcție de scurgere conformă cu EN 12729 tip BA.
- Descarcă presiunea reziduală înainte de a debranșa furtunul de la aparat.
- Verifică înainte de fiecare utilizare și la intervale regulate dacă toate sistemele de fixare metalice sunt strânse și dacă componentele aparatului sunt în stare bună. Verifică să nu existe componente defecte sau uzate.
- Folosește numai detergenți compatibili cu materialele de protecție ale furtunului cu presiune ridicată sau alte materiale de protecție.
- Asigură-te că toți oamenii și toate animalele păstrează o distanță minimă de 15 m față de aparat când acesta este în funcțiune.
- Nu lăsa detergentul să intre în contact cu pielea și în special cu ochii! În caz de contact cu ochii, clătește imediat cu multă apă și consultă imediat un medic!
- Oprește produsul și deconectează-l de la sursa de alimentare înainte de asamblare, curățare, reglare, întreținere, depozitare și transport.
- Nu opera produsul dacă ești obosit sau bolnav, sub influența drogurilor, a alcoolului sau a medicamentelor. Un moment de neglijență când utilizezi aparatul poate provoca vătămări grave.

5063022678461_MNL_RO_V03.indd 10 20/11/2025 5:03 PM

- Nu supraîncărca aparatul. Nu utiliza aparatul în alte scopuri decât cele pentru care a fost creat.
- Nu dezactiva și nu modifica niciodată dispozitivele de siguranță sau comenzile de operare. Verifică regulat dispozitivul de siguranță și comenzile de operare pentru a asigura o funcționare adecvată. Dacă oricare dintre dispozitivele de siguranță sau comenzile de operare sunt defecte, nu mai folosi produsul și solicită înlocuirea la un centru de reparații profesional înainte de următoarea utilizare.
- În niciun caz nu modifica produsul. Modificările pot duce la leziuni corporale grave sau la deces.

Reducerea vibrațiilor și a zgomotului

Pentru a reduce impactul emisiilor de vibrații și zgomot, limitează durata de utilizare, folosește modurile de funcționare cu nivel scăzut de vibrații și zgomot și poartă echipament individual de protecție.

Ia în considerare următoarele aspecte pentru a reduce la minimum riscul de expunere la vibrații și zgomot:

- Folosește produsul numai în conformitate cu scopul în care a fost proiectat și cu aceste instrucțiuni.
- Ai grijă ca produsul să fie în stare bună și bine întreținut.
- Utilizează accesorii corespunzătoare pentru produs și asigură-te că sunt în stare bună.
- Ține bine de mânerele/suprafața de prindere.
- Efectuează întreținerea produsului în conformitate cu aceste instrucțiuni și păstrează-l întotdeauna bine lubrifiat (dacă este cazul).
- Planifică-ți lucrările astfel încât să distribui utilizarea produselor cu nivel înalt de vibrații pe o perioadă mai îndelungată.
- Utilizarea prelungită a produsului expune utilizatorul la vibrații care pot cauza o serie de afecțiuni cunoscute colectiv drept sindromul vibrațiilor la nivelul mâinii/brațului (HAVS), cum ar fi albirea degetelor, dar și boli specifice, precum sindromul de tunel carpian. Pentru a reduce acest risc în timpul utilizării produsului, poartă întotdeauna mănuși de protecție și menține-ți mâinile calde.

5063022678461_MNL_RO_V03.indd 11 20/11/2025 5:03 PM

În caz de urgență

Folosește acest manual de instrucțiuni pentru a te familiariza cu utilizarea produsului. Memorează instrucțiunile de siguranță și respectă-le cu strictețe. Astfel, vei preveni apariția riscurilor și a pericolelor.

- Fii întotdeauna foarte atent când utilizezi acest produs, astfel încât să poți recunoaște și gestiona din timp riscurile. Intervenția rapidă poate preveni rănirea gravă și pagubele materiale.
- Oprește aparatul și deconectează-l de la sursa de alimentare dacă apar defecțiuni. Înainte de a reutiliza produsul, solicită unui specialist calificat să îl verifice și, dacă este cazul, să îl repare.

Riscuri reziduale

Chiar dacă operezi produsul în conformitate cu toate cerințele de siguranță, riscurile de leziuni corporale și pagube materiale nu dispar în totalitate. Iată ce pericole pot decurge din structura și designul acestui produs:

- Pericole pentru sănătatea utilizatorului cauzate de emisiile de vibrații dacă produsul este utilizat pe perioade îndelungate sau nu este gestionat și întreținut corespunzător.
- leziuni corporale și pagube materiale cauzate de ruperea accesoriilor sau de impactul neașteptat cu obiecte ascunse în timpul utilizării;

AVERTISMENT! ACEST PRODUS GENEREAZĂ UN CÂMP ELECTROMAGNETIC ÎN TIMPUL FUNCȚIONĂRII! ÎN ANUMITE CONDIȚII, ACEST CÂMP POATE INTERFERA CU IMPLANTURILE MEDICALE ACTIVE SAU PASIVE! PENTRU A REDUCE RISCUL DE LEZIUNI CORPORALE GRAVE SAU CHIAR MORTALE, LE RECOMANDĂM PERSOANELOR CU IMPLANTURI MEDICALE SĂ CONSULTE MEDICUL ȘI PRODUCĂTORUL IMPLANTULUI ÎNAINTE DE A UTILIZA ACEST PRODUS!

5063022678461_MNL_RO_V03.indd 12 20/11/2025 5:03 PM

Simboluri

Pe plăcuța de identificare a aparatului și în aceste instrucțiuni, vei găsi, printre altele, următoarele simboluri și abrevieri. Familiarizează-te cu ele pentru a reduce riscurile precum leziunile corporale și pagubele materiale.

W	Watt	dB(A)	Decibel (Clasa A)
V	Volt	cm	Centimetru
~	Curent alternativ	mm	Milimetru
A	Amper	kg	Kilogram
Hz	Frecvență	bar	Unitate de presiune
/min sau min^{-1}	Pe minut	MPa	Megapascal, unitate de presiune
l/min	Litru pe minut		
yyWxx	Cod dată de fabricație; an de fabricație (yy) și săptămână de fabricație (Wxx)		

Descrierea cuvintelor de avertizare:

⚠ **PERICOL!**	Cuvânt de avertizare ce indică un pericol cu un nivel ridicat de risc, care, dacă nu este evitat, va duce la deces sau vătămări grave.
⚠ **AVERTISMENT!**	Cuvânt de avertizare ce indică un pericol cu un nivel mediu de risc, care, dacă nu este evitat, poate duce la deces sau vătămări grave.
⚠ **ATENȚIE!**	Cuvânt de avertizare ce indică un pericol cu un nivel scăzut de risc, care, dacă nu este evitat, poate duce la vătămări minore sau moderate.
NOTĂ!	Indică un sfat practic, o recomandare sau o practică fără legătură cu vătămări corporale.


Notă / Remarcă.


Citește manualul de utilizare.


Poartă îmbrăcăminte de protecție.


Poartă încălțăminte de protecție antiderapantă.


Poartă vizieră.


Poartă protecție pentru urechi.

5063022678461_MNL_RO_V03.indd 13 20/11/2025 5:03 PM



Poartă protecție pentru căile respiratorii.



Poartă mănuși de protecție.



Oprește aparatul și deconectează-l de la sursa de alimentare înainte de asamblare, curățare, reglare, întreținere, depozitare și transport.



Ai mereu grijă ca alte persoane și animalele de companie să stea la o distanță sigură față de aparat atunci când acesta este în funcțiune. În general, trebuie interzis accesul copiilor în zona unde se află aparatul.



Nu expune aparatul la ploaie sau umiditate.



Acest aparat nu este adecvat pentru racordarea la sursa de apă potabilă.



Nu îndrepta jetul de apă spre oameni, animale, echipamente electrice sau spre aparat în sine.

IPX5

Aparatul este protejat împotriva apei (dintr-o duză) din toate direcțiile.



Nivel de putere sonoră garantat la 92 dB.



Acest aparat face parte din clasa de protecție II. Aceasta înseamnă că aparatul este echipat cu o izolație dublă sau ranforsată între circuitul principal de alimentare și tensiunea la ieșire sau carcasă. Prin urmare, nu are nevoie de o conectare de siguranță la o sursă electrică cu împământare.



Simbol DEEE. Produsele electrice uzate nu trebuie eliminate împreună cu gunoiul menajer. Acolo unde există facilitățile necesare, reciclează. Pentru sfaturi privind reciclarea, consultă autoritatea locală sau magazinul local.



Aparatul respectă directivele europene aplicabile și s-a aplicat o metodă de evaluare a conformității cu acestea.

5063022678461_MNL_RO_V03.indd 14 20/11/2025 5:03 PM

> **Tensiune nominală**	:	220-240 V~
> **Frecvență nominală**	:	50/60 Hz
> **Putere de intrare nominală**	:	1 800 W
> **Presiune nominală**	:	10 MPa
> **Presiune maximă admisibilă**	:	14 MPa
> **Presiune maximă de admisie a apei**	:	1,2 MPa
> **Debit nominal**	:	6 l/min
> **Debit nominal maxim**	:	7 l/min
> **Temperatură nominală**	:	+50 °C
> **Forța de reacție a pistolului la presiune maximă**	:	16,1 N
> **Clasă de protecție**	:	II
> **Grad de protecție**	:	IPX5
> **Greutate**	:	aprox. 6,2 kg
> **Dimensiuni**	:	aprox. 29,5 x 27,2 x 39,5 cm

Valori sonore

> **Nivel de presiune sonoră L_{pA}**	:	74,6 dB(A)
> **Incertitudine K_{pA}**	:	3 dB(A)
> **Nivel de putere sonoră măsurat L_{WA}**	:	88,3 dB(A)
> **Incertitudine K_{WA}**	:	3 dB(A)
> **Nivel de putere sonoră garantat L_{WA}** (în conf. cu 2000/14/CE modificată de 2005/88/CE)	:	92 dB(A)

Valori vibrații

> **Valoare declarată a emisiilor de vibrații a_{hhd}**	:	≤2,089 m/s^2
> **Incertitudine K**	:	1,5 m/s^2

Valorile sonore au fost determinate conform codului de testare a zgomotului indicat în EN 60335-2-79. Nivelul de intensitate a sunetului pentru utilizator poate depăși 80 dB(A) și sunt necesare măsuri de protecție a auzului.

Valoarea declarată a vibrațiilor a fost măsurată potrivit unei metode de testare standard (în conformitate cu EN 60335-2-79) și poate fi folosită pentru a face comparație între produse. Valoarea declarată a vibrațiilor poate fi utilizată și pentru o evaluare preliminară a expunerii la aceste condiții.

5063022678461_MNL_RO_V03.indd 15 20/11/2025 5:03 PM

AVERTISMENT! ÎN FUNCȚIE DE UTILIZAREA PROPRIU-ZISĂ A APARATULUI, VALORILE VIBRAȚIILOR POT SĂ DIFERE DE VALOAREA TOTALĂ DECLARATĂ! ADOPTĂ MĂSURI ADECVATE PENTRU A TE PROTEJA ÎMPOTRIVA EXPUNERII LA VIBRAȚII. IA ÎN CONSIDERARE ÎNTREGUL PROCES DE LUCRU, INCLUSIV PERIOADELE ÎN CARE APARATUL FUNCȚIONEAZĂ FĂRĂ SARCINĂ SAU ESTE OPRIT. PRINTRE MĂSURILE ADECVATE SE NUMĂRĂ ÎNTREȚINEREA ȘI ÎNGRIJIREA REGULATĂ A APARATULUI ȘI A ACCESORIILOR, MENȚINEREA MÂINILOR CALDE, PAUZELE PERIODICE ȘI PLANIFICAREA ADECVATĂ A PROCESELOR DE LUCRU.

Explicații privind eticheta energetică

Aparat:

PPB1237PRW = Număr model

PP = Performance power

B = 240 V CA

1237 = Număr de serie

PRW = Aparat de spălat cu presiune

RO Pregătire

Despachetarea

AVERTISMENT! APARATUL ȘI AMBALAJUL NU SUNT JUCĂRII PENTRU COPII! COPIII NU AU VOIE SĂ SE JOACE CU PUNGILE DIN PLASTIC, CU FOLIILE SAU CU PIESELE MICI! PERICOL DE ÎNGHIȚIRE ȘI SUFOCARE!

NOTĂ: Pot fi prezente urme de apă în aparat datorită efectuării unui test de etanșeitate la apă în fabrică, iar acest lucru este perfect normal.

1. Despachetează toate componentele și pune-le pe o suprafață plată și stabilă.
2. Îndepărtează toate ambalajele și dispozitivele de expediere dacă există.

5063022678461_MNL_RO_V03.indd 16 20/11/2025 5:03 PM

3. Verifică dacă articolele din pachet sunt complete și intacte. În cazul în care constați că unele piese lipsesc sau sunt deteriorate, nu utiliza aparatul, ci contactează distribuitorul. Utilizarea unui aparat incomplet sau deteriorat reprezintă un pericol la adresa oamenilor și a bunurilor materiale.
4. Verifică dacă ai toate uneltele și accesoriile necesare pentru asamblare și operare.

Configurare

AVERTISMENT! Asigură-te că aparatul este complet asamblat și racordarea la sursa de apă este completă și sigură înainte de a porni aparatul. Nu folosi aparatul dacă este asamblat parțial, asamblat cu piese deteriorate sau are o conectare nesigură!

Urmează instrucțiunile de asamblare pas cu pas și folosește-te de ilustrațiile oferite ca ghid vizual pentru a asambla aparatul și a efectua racordarea la apă!

Scoate ștecărul din priză înainte ca aparatul să fie complet asamblat și conectat la apă!

01 Montarea mânerului, cârligelor și suporturilor

1. Folosește cele 4 șuruburi (23) pentru a fixa mânerul (1) și cârligul pentru cablul de alimentare (2) pe aparat (fig. 1).

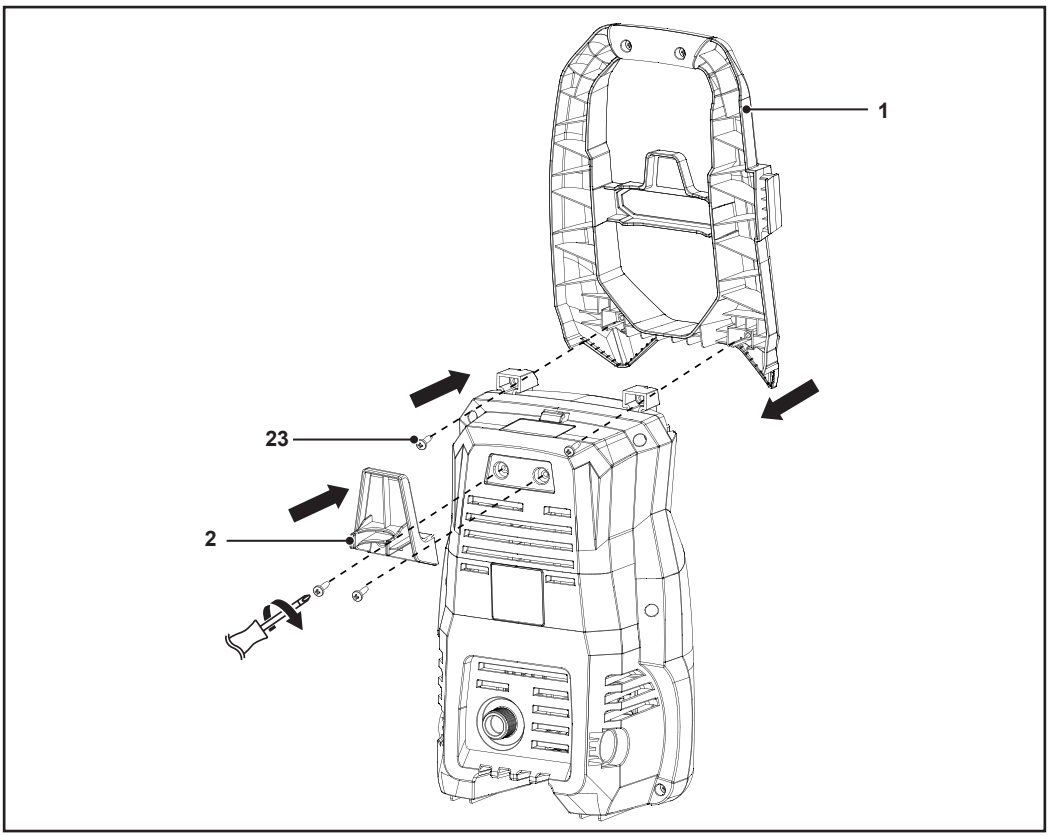

Fig. 1

5063022678461_MNL_RO_V03.indd 17 20/11/2025 5:03 PM

2. Glisează suportul pentru pistolul cu declanșator și accesorii (4) în fanta de pe partea laterală a aparatului (fig. 2).

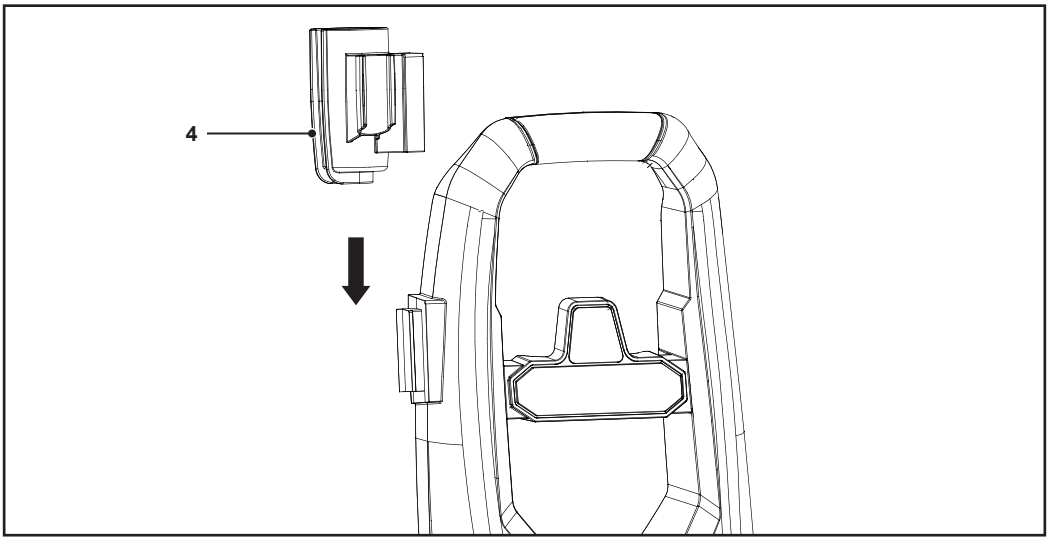

Fig. 2

3. Glisează suportul pentru cablul de alimentare (25) în fanta de pe partea din spate a aparatului.
4. Fixează cureaua (26) pe suportul pentru cablul de alimentare (25).
5. Montează cele 2 roți (6) în fantele din partea inferioară a aparatului (fig. 3). Roțile se blochează în poziție cu un clic.

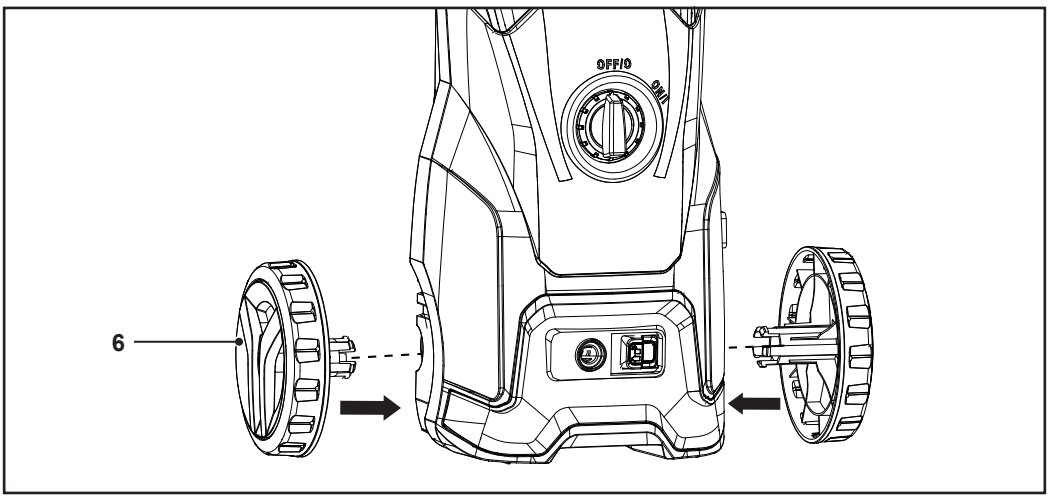

Fig. 3

5063022678461_MNL_RO_V03.indd 18 20/11/2025 5:03 PM

02 Alegerea duzei

Alege duza adecvată întrebuințării:

Duză	Operațiune
Lance (15a) 	• Reglabilă de la un jet evantai larg pentru zone mai mari (de ex. terase, vehicule) la un jet direct pentru curățarea țintită (de ex. pete rezistente de pe suprafețe dure).
Extensie de lance (15b) 	
Duză reglabilă (16) 	• Produce un model de pulverizare larg, în formă de evantai, care acoperă o suprafață mai mare, dar cu o presiune mai puțin concentrată. • Răsucește pentru a modifica lățimea modelului de pulverizare tip evantai. • Folosește jetul tip creion pentru a curăța murdăria persistentă.
Duză rotativă (17) 	• Produce un jet de apă rotativ și concentrat, cu o putere intensă de curățare printr-o mișcare circulară.
Recipient de detergent (20) 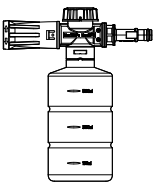	• Utilizează detergent pentru a îndepărta petele, grăsimea și mizeria persistentă. • Aplică detergentul la presiune mai mică, pentru a asigura o distribuire uniformă fără a deteriora suprafețele. • Concentrația detergentului poate fi controlată, pentru o putere de curățare adaptată.

03 Umplerea recipientului de detergent

AVERTISMENT! Evită contactul detergentului cu pielea și în special contactul cu ochii! Dacă detergentul ajunge în ochi, clătește ochii cu apă curată și solicită imediat asistență medicală!

ATENȚIE! Umple recipientul de detergent (20) numai în locuri unde scurgerile pot fi șterse cu ușurință, preferabil deasupra unei cârpe absorbante. Păstrează la îndemână cel puțin 2-3 cârpe absorbante mari pentru a șterge eventualele scurgeri. Evită contaminarea mediului, rețeaua de alimentare cu apă și/sau sistemul public de canalizare.

NOTĂ: Folosește numai detergenți delicați și nepoluanți pentru mediu. Pentru a evita daunele asupra sănătății tale, a aparatului și a mediului, nu folosi niciodată substanțe chimice agresive, detergenți abrazivi sau alte substanțe asemănătoare.

Umple recipientul (20) numai cu detergent delicat diluat. Nu utiliza niciodată detergent coroziv sau inflamabil.

Citește instrucțiunile producătorului de pe flaconul de detergent pentru pregătirea corectă în vederea utilizării.

1. Deșurubează capacul recipientului de detergent (20) rotindu-l în sens antiorar.
2. Umple recipientul (20) cu maximum 600 ml de detergent delicat diluat.
3. Înșurubează la loc capacul recipientul (20) rotindu-l în sens orar.

5063022678461_MNL_RO_V03.indd 19 20/11/2025 5:03 PM

04 Montarea duzei

NOTĂ: Utilizarea lăncii (15) este opțională.

1. Introdu lancea (15), duza reglabilă (16), duza rotativă (17) sau recipientul de detergent (20) în pistolul cu declanșator (10) (fig. 4, pasul 1). Proeminențele de pe lance, duza reglabilă, duza rotativă sau recipientul de detergent trebuie să intre în canelurile de pe pistolul cu declanșator.
2. În timp ce apeși ferm lancea (15), duza reglabilă (16), duza rotativă (17) sau recipientul de detergent (20) în pistolul cu declanșator (10), rotește accesoriul respectiv în sens orar pentru a-l fixa bine în poziție (fig. 4, pasul 2).

NOTĂ: Omite pasul 3 de mai jos când nu utilizezi lancea (15).

3. Introdu duza reglabilă (16), duza rotativă (17) sau recipientul de detergent (20) în lance (15) (fig. 4, pasul 3). Duza reglabilă, duza rotativă sau recipientul de detergent se fixează în poziție cu un clic.

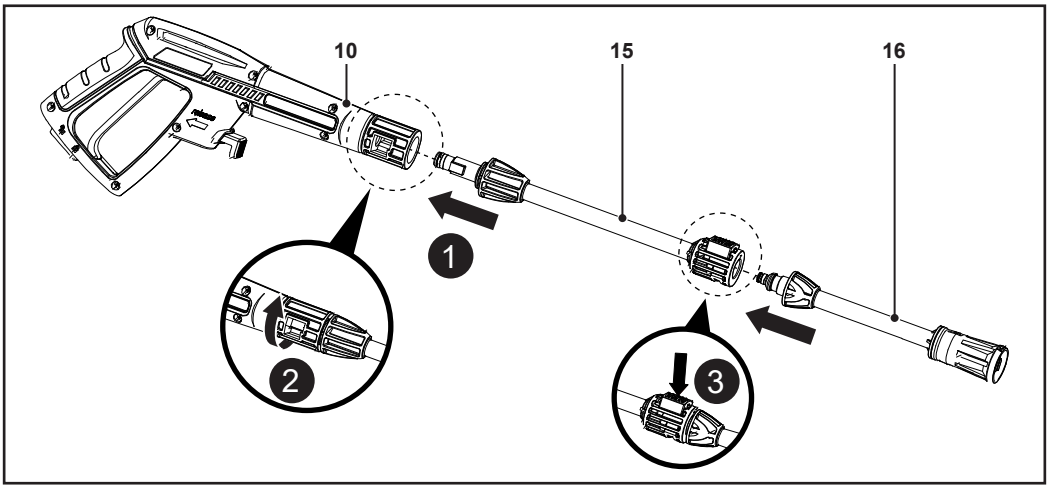

Fig. 4

05 Montarea periei de podea sau a periei de curățat terase

AVERTISMENT! Peria de curățat terase (21b) trebuie folosită doar pe suprafețele plane ale terasei! Nu încerca s-o folosești pe trepte sau vertical pe pereți.

Nu încerca niciodată să atingi duza rotativă în timpul funcționării sau să o folosești cu alte accesorii.

NOTĂ: Peria de curățat terase (21b) și peria de podea (22) sunt concepute pentru a curăța suprafețe plane mari.

1. Montează lancea (15) pe pistolul cu declanșator (10) (vezi „04 Montarea duzei”).
2. Montează duza periei de curățat terase (21a) sau peria de podea (22) pe lance (15).
3. Montează peria de curățat terase (21b) la duza aferentă (21a).
4. Unghiul conectorului de pe peria de curățat terase (21b) poate fi reglat după cum este necesar.

5063022678461_MNL_RO_V03.indd 20 20/11/2025 5:03 PM

06 Conectarea și deconectarea furtunului cu presiune

Conectarea și deconectarea furtunului cu presiune de la aparat

1. Pentru conectare, introdu furtunul cu presiune (19) în evacuarea apei (7). Furtunul cu presiune se fixează în poziție cu un clic (fig. 5).
2. Pentru deconectare, glisează butonul (8) spre evacuarea apei (7) (fig. 5). În același timp, trage afară furtunul cu presiune (19) din evacuarea apei (fig. 5).

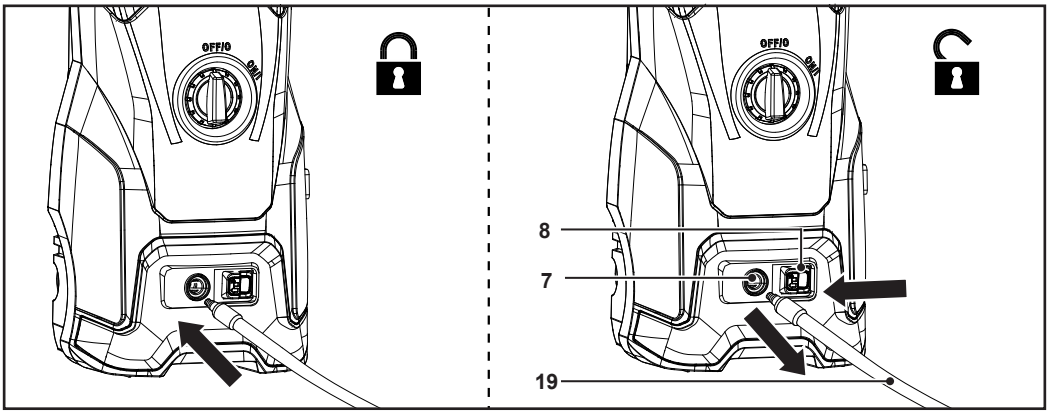

Fig. 5

Conectarea pistolului de declanșare la furtunul cu presiune

3. Prinde celălalt capăt al furtunului cu presiune (19) la admisia furtunului cu presiune (13) de pe pistolul cu declanșator (10) (fig. 6).
4. Trage ușor de furtunul cu presiune (19) pentru a te asigura că este racordat în siguranță la pistolul cu declanșator (10).

Deconectarea pistolului de declanșare de la furtunul cu presiune

1. Oprește aparatul.
2. Apasă declanșatorul (11) pentru a goli apa după finalizarea lucrului.
3. Ține apăsat butonul de eliberare (14) pentru a scoate furtunul cu presiune (19) (fig. 6).

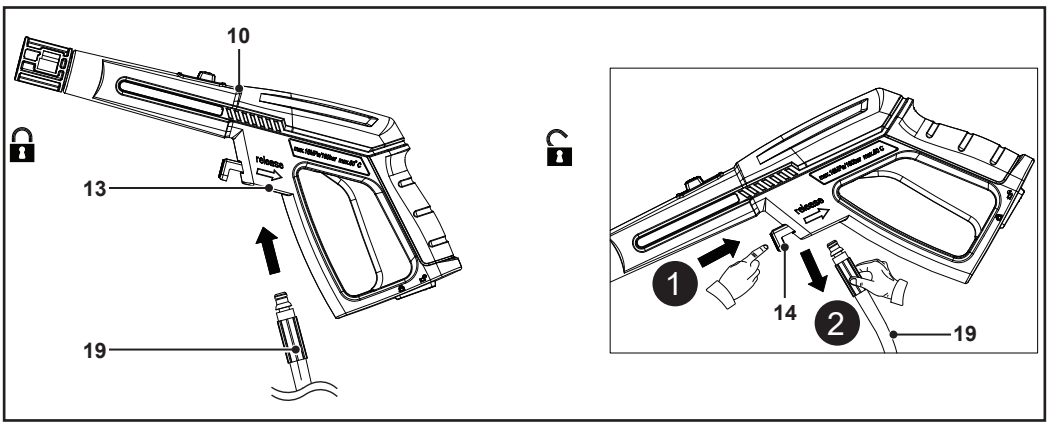

Fig. 6

5063022678461_MNL_RO_V03.indd 21 20/11/2025 5:03 PM

07 Racordarea la o sursă de apă

AVERTISMENT! Acest aparat nu trebuie racordat la sursa de alimentare cu apă potabilă!

Respectă reglementările companiei locale de utilități când conectezi produsul la o conductă de alimentare cu apă! Aparatul nu trebuie niciodată operat conectat la o sursă de apă potabilă fără o supapă de antiretur reglabilă conformă cu EN 12729 tip BA.

NOTĂ: Supapa antiretur are rolul de a împiedica apa contaminată să curgă înapoi în sursa de alimentare cu apă potabilă. Supapa de reținere unidirecțională oprește deplasarea apei înapoi în țevile care asigură alimentarea cu apă potabilă proaspătă. Dacă apa a trecut printr-o supapă antiretur, este clasificată drept nepotabilă. Consumul unei astfel de ape poate provoca boli gastrointestinale grave.

ATENȚIE! Racordează aparatul la sursa de alimentare cu apă de uz casnic sau la o sursă de apă cu o presiune de cel puțin 3 bari. Nu racorda aparatul la o sursă de alimentare cu apă caldă sau la apa din iazuri sau lacuri.

Utilizează un furtun de grădină cu o lungime maximă de 8 metri și un diametru minim de 13 mm (1/2").

Folosește doar un furtun de grădină fără fisuri, tăieturi sau alte deteriorări.

1. Scoate dopul din plastic de la admisia apei (5).
2. Conectează racordul (18) la admisia apei (5) înșurubându-l în sens orar (fig. 7, pasul 1).
3. Conectează un capăt al furtunului de grădină (neinclus) la racordul de admisie a apei (18) (fig. 7, pasul 2).
4. Conectează celălalt capăt al furtunului de grădină la o sursă de apă adecvată (fig. 7, pasul 3).
5. Lasă apa să curgă prin furtunul de grădină aproximativ 30 de secunde pentru a elimina eventualele reziduuri.

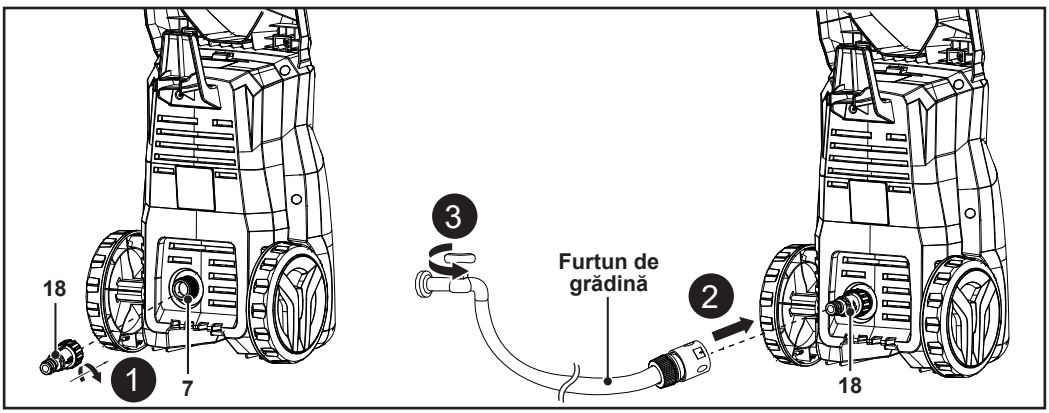

Fig. 7

5063022678461_MNL_RO_V03.indd 22 20/11/2025 5:03 PM

Scopul utilizării

Acest aparat de spălat cu presiune are un consum nominal de 1 800 wați.

Acest aparat a fost conceput pentru uz casnic pentru curățarea vehiculelor, mașinilor, bărcilor, zidăriei etc., în scopul de a îndepărta murdăria persistentă folosind apă curată și detergenți chimici biodegradabili.

Acest aparat nu trebuie folosit pentru a curăța haine, încălțăminte și alte textile. Jetul de apă nu trebuie îndreptat către oameni, animale, echipamente electrice sau spre produs în sine. Nu spăla obiecte care conțin materiale periculoase pentru sănătate (de ex. azbest). Nu folosi aparatul cu lichide inflamabile, explozive sau toxice.

Din motive de siguranță, este esențial să citești tot manualul de instrucțiuni înainte de a lucra prima dată și să respecți toate instrucțiunile cuprinse în el. Acest aparat este doar pentru uz casnic privat, nu pentru vreo formă de uz comercial. Nu trebuie folosit în niciun alt scop decât cele descrise.

AVERTISMENT! Aparatul poate fi utilizat de un operator cu experiență* care a citit și a înțeles cerințele de siguranță prevăzute în acest manual de instrucțiuni și care folosește echipament individual de protecție (EIP) adecvat!

* Un operator instruit este o persoană care are competența și cunoștințele privind utilizarea și pericolele asociate utilizării aparatului, precum și privind măsurile de precauție care trebuie luate pentru a limita aceste pericole.

Dispozitive de siguranță și comenzi de operare

PERICOL! Risc de vătămare! Aparatul trebuie pus în funcțiune numai dacă nu se găsesc defecțiuni. În cazul în care comutatorul de pornire/oprire (3) sau declanșatorul (11) sunt defecte, nu utiliza aparatul, ci solicită repararea sau înlocuirea lor de un profesionist calificat.

AVERTISMENT! Nu efectua reglări la dispozitivele de siguranță sau la comenzile de operare.

01 Comutator de pornire/oprire

- Pune comutatorul de pornire/oprire (3) în poziția **ON** (pornit) pentru a porni și a utiliza aparatul.
- Pune comutatorul de pornire/oprire (3) în poziția **OFF** (oprit) pentru a opri aparatul.

02 Declanșator

- Apasă declanșatorul (11) pentru a activa curgerea apei.
- Eliberează declanșatorul (11) pentru a opri curgerea.

03 Buton de blocare

NOTĂ: Pistolul cu declanșator (10) este echipat cu un buton de blocare (12) pentru a împiedica activarea accidentală a declanșatorului (11).

- Apasă butonul de blocare (12) în jos când aparatul nu este în funcțiune, când este lăsat nesupravegheat sau în timpul montării accesoriilor suplimentare.
- Pentru a debloca declanșatorul (11), apasă butonul de blocare (12) în sus (fig. 8).

5063022678461_MNL_RO_V03.indd 23 20/11/2025 5:03 PM

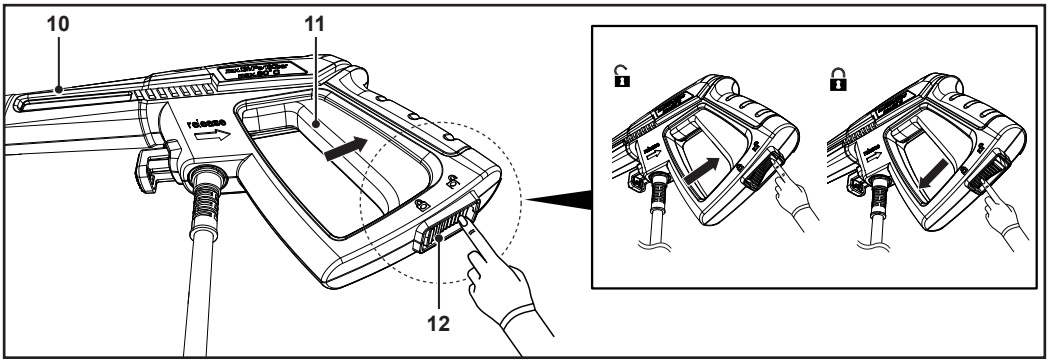

Fig. 8

04 Sistem de întrerupere la suprasarcină

Aparatul se oprește în caz de suprasarcină. În acest caz, oprește aparatul, scoate ștecărul din priză și lasă să se răcească 2-3 minute. Apoi repetă procedura de pornire așa cum este descrisă în capitolul „Pornirea aparatului".

05 Supapă de siguranță

Supapa de siguranță este și o supapă care limitează presiunea. Când declanșatorul (11) este eliberat, supapa se deschide și apa circulă din nou prin orificiul de admisie al pompei sau curge pe jos.

RO Utilizare

Verificare înainte de pornire

- Înainte de fiecare utilizare, verifică dacă aparatul, cablul de alimentare (9) și accesoriile nu prezintă semne de deteriorare. Nu utiliza aparatul dacă este deteriorat sau dacă prezintă semne de uzură.
- Asigură-te că aparatul este complet asamblat și racordarea la sursa de apă este completă și sigură înainte de a porni aparatul.
- Când folosești detergent la curățare, verifică nivelul de detergent din recipient (20) și completează dacă este necesar. Asigură-te că recipientul de detergent este montat la pistolul cu declanșator (10).
- Ține întotdeauna pistolul cu declanșator (10) de mâner și suprafața de prindere. Păstrează mânerele și suprafața de prindere uscate și fără lubrifiant pentru o susținere sigură.
- Asigură-te că fantele de aerisire sunt întotdeauna neobstrucționate și curate. Dacă este necesar, curăță-le cu o perie moale. Blocarea fantelor de aerisire poate duce la supraîncălzirea și deteriorarea aparatului.
- Eliberează declanșatorul (11) pentru a opri imediat aparatul dacă ești deranjat în timpul lucrului de alte persoane care pătrund în zona de lucru. Oprește întotdeauna aparatul înainte de a-l lăsa nesupravegheat.
- Nu te suprasolicita. Fă pauze dese pentru a te asigura că te poți concentra asupra lucrului și că deții controlul total asupra aparatului.

Pornirea aparatului

AVERTISMENT! Nu opera aparatul cu robinetul de apă oprit! Aparatul va funcționa pe uscat și, în consecință, se va defecta.

5063022678461_MNL_RO_V03.indd 24 20/11/2025 5:03 PM

AVERTISMENT! Fii atent la forțele de reacție care pot apărea când ții apăsat declanșatorul (11). Ține întotdeauna pistolul cu declanșator (10) cu ambele mâini.

AVERTISMENT! Nu utiliza aparatul când temperatura ambiantă este sub 0 °C. Apa înghețată în interiorul aparatului poate cauza deteriorarea pompei și a motorului.

ATENȚIE! Nu lăsa jeturile cu presiune ridicată să intre în contact cu piele neprotejată, cu ochii sau cu animale.

Evită contactul detergentului cu pielea și în special contactul cu ochii. Dacă detergentul ajunge în ochi, clătește ochii cu apă curată și solicită imediat asistență medicală.

Pune întotdeauna comutatorul de pornire/oprire (3) în poziția **OFF** (oprit) și acționează butonul de blocare (12) când aparatul nu este folosit sau rămâne nesupravegheat.

ATENȚIE! Pune aparatul pe o suprafață fermă și stabilă. Asigură-te că aparatul rămâne tot timpul în poziție verticală în timpul operării. Nu răsturna aparatul și nu-l așeza pe o parte (fig. 9).

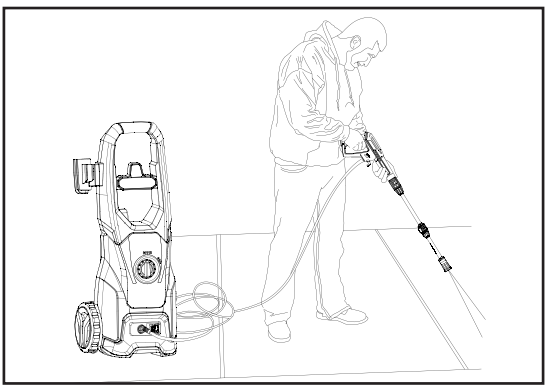

Fig. 9

1. Conectează ștecărul (9) la o priză adecvată.
2. Deschide complet robinetul de alimentare cu apă.
3. Apasă butonul de blocare (12) în sus pentru a debloca declanșatorul (11).
4. Apasă declanșatorul (11) aproximativ 1 minut. Astfel, aerul rămas în aparat și în pistolul cu declanșator (10) este eliberat înainte de utilizarea aparatului.
5. Pune comutatorul de pornire/oprire (3) în poziția **ON** (pornit).
6. Ține pistolul cu declanșator (10) cu ambele mâini. Îndreaptă duza reglabilă (16) sau duza rotativă (17) spre suprafața care trebuie curățată.
7. Apasă declanșatorul (11) pentru a începe curățarea.
8. Eliberează declanșatorul (11) pentru a opri jetul de apă.

5063022678461_MNL_RO_V03.indd 25 20/11/2025 5:03 PM

NOTĂ: Când declanșatorul (11) este eliberat, presiunea dinamică oprește automat motorul.

Când declanșatorul (11) este apăsat, motorul pornește automat datorită scăderii presiunii. Presiunea este restabilită după o scurtă întârziere.

Pentru funcționarea corectă a aparatului, păstrează un interval minim de timp de 4-5 secunde între eliberarea și apăsarea declanșatorului (11).

Reglarea jetului de apă

Rotește duza reglabilă (16) de pe lance pentru a schimba fluxul de la un jet evantai larg pentru zone mai mari la un jet direct pentru curățarea țintită (fig. 10).

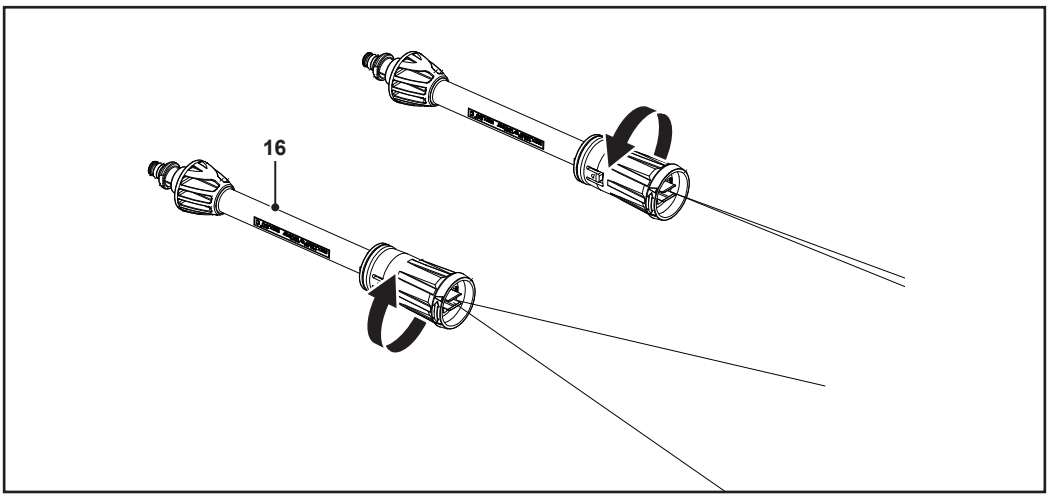

Fig. 10

Reglarea spumei și a diluării

Rotește butonul de pe recipientul de detergent (20) pentru a controla câtă spumă este combinată cu apa:

- Rotește butonul în sens orar pentru a utiliza mai multă spumă;
- Rotește butonul în sens antiorar pentru a utiliza mai puțină spumă (fig. 11).

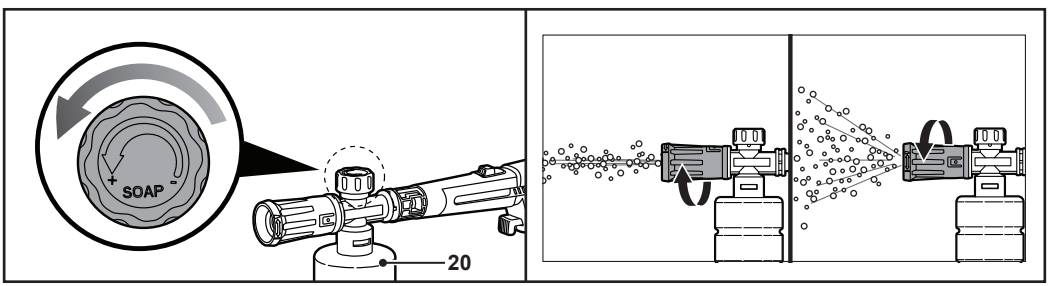

Fig. 11

5063022678461_MNL_RO_V03.indd 26 20/11/2025 5:03 PM

Sfaturi pentru lucru

- Păstrează întotdeauna o distanță rezonabilă între duza reglabilă (16) sau duza rotativă (17) și suprafața de curățat.
- Dizolvă murdăria uscată aplicând detergentul amestecat cu apă pe suprafață. Lasă detergentul să stea pe suprafață câteva minute, fără să se usuce.
- Pentru suprafețe verticale, lucrează de jos în sus. Clătește de jos în sus folosind jetul cu presiune ridicată de la o distanță minimă de 30 cm la un unghi de 45° și apoi de sus în jos.
- În unele cazuri este nevoie să freci cu peria pentru a îndepărta murdăria. Presiunea ridicată nu este mereu cea mai bună soluție pentru rezultate bune la spălare, deoarece poate deteriora anumite suprafețe.
- Spălarea eficientă depinde în aceeași măsură de presiunea și de volumul de apă utilizate.
- Începe prin a pulveriza într-o zonă de testare liberă și departe de oameni și alte obiecte.

După utilizare

- Oprește aparatul și lasă-l să se răcească.
- Închide robinetul sursei de alimentare cu apă.
- Apasă din nou declanșatorul (11) pentru a elibera apa rămasă și presiunea.
- Debranșează furtunul de grădină de la sursa de apă și de la aparat.

AVERTISMENT! Detașează furtunul cu presiune (19) de la pistolul cu declanșator (10) și furtunul de grădină de la aparat numai când nu mai există presiune în sistem!

- Blochează declanșatorul (11) cu butonul de blocare (12).
- Demontează accesoriile în ordine inversă asamblării dacă nu vei folosi aparatul o perioadă îndelungată.
- Asigură-te că tot detergentul rămas în recipient (20) este golit.
- Lasă aparatul să se răcească înainte de a-l șterge și a-l depozita.

RO Îngrijire și întreținere

Reguli esențiale privind îngrijirea

AVERTISMENT! Oprește aparatul, apoi scoate-l din priză înainte de a efectua lucrări de verificare, curățare sau întreținere.

- Păstrează aparatul curat. Îndepărtează resturile după fiecare utilizare și înainte de depozitare.
- Curățarea periodică și adecvată asigură o funcționare sigură și prelungește durata de viață a aparatului.
- Inspectează aparatul înainte de fiecare utilizare pentru a identifica eventuale componente uzate sau deteriorate. Nu utiliza aparatul dacă vreuna din componentele sale este defectă sau uzată. Înainte de a utiliza aparatul din nou, înlocuiește piesele uzate după cum este necesar sau contactează un centru de service autorizat, pentru reparație.

AVERTISMENT! Efectuează lucrări de reparații și întreținere doar în conformitate cu aceste instrucțiuni! Toate celelalte lucrări trebuie efectuate de un specialist calificat!

5063022678461_MNL_RO_V03.indd 27 20/11/2025 5:03 PM

Curățarea generală

NOTĂ: Nu utiliza produse chimice, alcaline, abrazive sau alți detergenți ori dezinfectanți agresivi pentru curățarea acestui aparat, deoarece îi pot deteriora suprafețele.

01 Curățarea carcasei

1. Șterge toate suprafețele cu o cârpă moale și curată.
2. Șterge aparatul cu o cârpă uscată după curățare.

02 Curățarea duzelor

Pentru a îndepărta depunerile de praf din duza reglabilă (16) sau duza rotativă (17), introdu acul de curățare (24) în deschiderea din vârful duzei și mișcă-l înainte și înapoi (fig. 12).

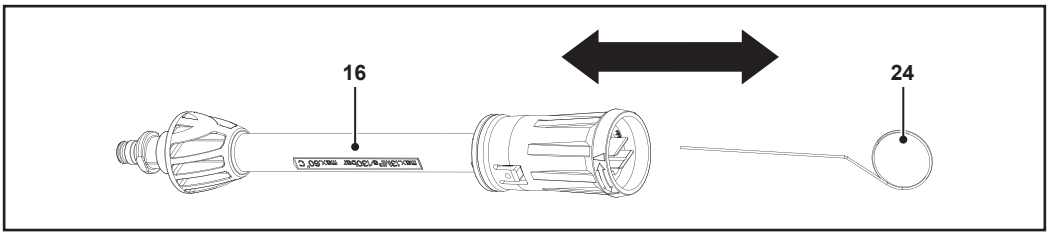

Fig. 12

03 Curățarea filtrului de admisie

1. Desprinde garnitura și filtrul de admisie de la racordul de admisie a apei (18) (fig. 13).
2. Clătește filtrul de admisie și racordul (18) cu apă curată (fig. 13).
3. După curățare, montează la loc cum trebuie filtrul de admisie și garnitura în racordul de admisie a apei (18).

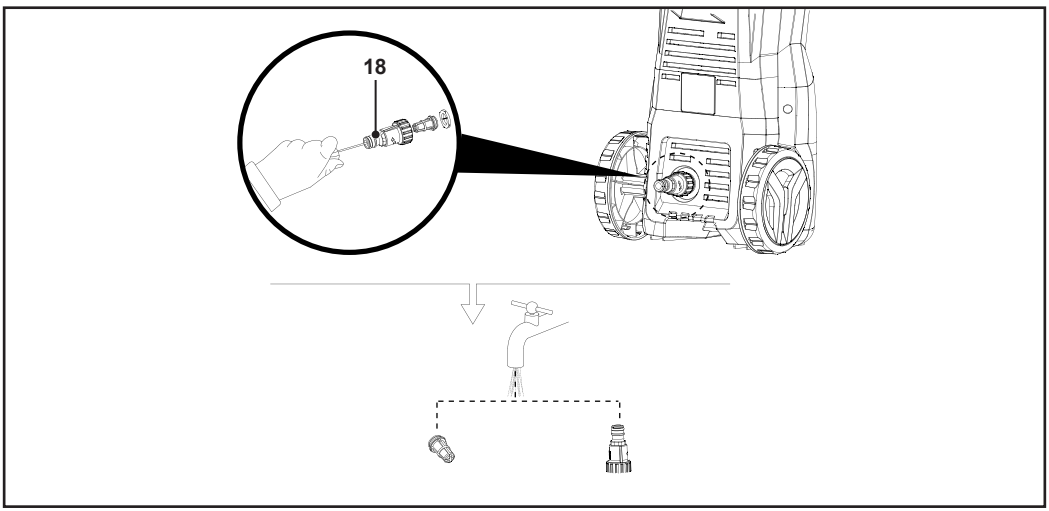

Fig. 13

5063022678461_MNL_RO_V03.indd 28 20/11/2025 5:03 PM

Întreținere

Înainte și după fiecare utilizare, asigură-te că aparatul și accesoriile (sau elementele atașate) nu prezintă semne de uzură și deteriorare. Dacă este necesar, schimbă-le cu unele noi, așa cum se descrie în acest manual de instrucțiuni.

În aparat nu există piese care pot fi reparate de utilizator.

01 Piese de schimb/piese de rezervă

Următoarele componente ale acestui aparat pot fi înlocuite de utilizator. Piesele de schimb sunt disponibile la un distribuitor autorizat sau la serviciul nostru de relații cu clienții.

Descriere	**Nr. model sau specificație**
Cârlig pentru cablul de alimentare (2)	LT318
Suport pentru pistolul cu declanșator și accesorii (4)	LT318
Roată (6)	LT318
Lance (15)	G30
Duză reglabilă (16)	G30
Duză rotativă (17)	G30
Racord admisie apă (18)	QC02
Furtun cu presiune (19)	C01 (6 m)
Recipient de detergent (20)	S02A
Duză perie de curățat terase (21a)	LS30
Perie de curățat terase (21b)	LS30
Perie de podea (22)	B06
Șuruburi (23)	ST4,8*16F
Ac de curățare (24)	CP

Reparare

Acest aparat nu conține nicio piesă care poate fi reparată de utilizator. Pentru verificare și reparare, contactează un centru de service autorizat sau o persoană cu un nivel de calificare similar.

Depozitare

- Oprește aparatul și deconectează-l de la priză.
- Debranșează aparatul de la sursa de alimentare cu apă.
- Curăță aparatul după cum se descrie mai sus.
- Înfășoară cablul de alimentare (9) pe cârligul aferent (2).
- Prinde pistolul cu declanșator (11), lancea (15), duza reglabilă (16) sau duza rotativă (17) pe suportul pentru pistolul cu declanșator și accesorii (4).
- Depozitează aparatul departe de materiale corozive, cum ar fi fertilizant sau sare brută.
- Depozitează aparatul într-un loc uscat, bine ventilat și ferit de îngheț și de lumina soarelui.
- Depozitează întotdeauna aparatul într-un loc inaccesibil copiilor.
- Acoperă aparatul cu o husă sau carcasă adecvată pentru a-l proteja de praf.

5063022678461_MNL_RO_V03.indd 29 20/11/2025 5:03 PM

Depanare

Defecțiunile suspectate au deseori cauze care pot fi remediate de utilizator. Prin urmare, verifică aparatul utilizând această secțiune. În majoritatea cazurilor, problema poate fi remediată rapid.

AVERTISMENT! EFECTUEAZĂ NUMAI PAȘII DESCRIȘI ÎN ACESTE INSTRUCȚIUNI! DACĂ NU POȚI REZOLVA PROBLEMA, TOATE CELELALTE VERIFICĂRI, LUCRĂRI DE ÎNTREȚINERE SAU REPARAȚII TREBUIE EFECTUATE DE UN CENTRU DE SERVICE AUTORIZAT SAU DE UN SPECIALIST CU CALIFICARE SIMILARĂ!

Problemă	Cauză posibilă	Soluție
1. Motorul nu pornește	1.1. Aparatul nu este băgat în priză	1.1. Conectează ștecărul la o priză adecvată
	1.2. Nu există curent electric	1.2. Verifică dacă ștecărul este introdus corect în priză și există tensiune în rețeaua de alimentare
2. Motorul „bâzâie”, dar nu pornește	2.1. Tensiunea electrică este prea mică	2.1. Verifică dacă tensiunea rețelei de alimentare este aceeași cu cea de pe eticheta energetică a aparatului
	2.2. Cădere de tensiune din cauza utilizării cablului prelungitor	2.2. Uită-te la caracteristicile cablului prelungitor
	2.3. Aparatul nu este utilizat o perioadă îndelungată	2.3. Contactează cel mai apropiat centru de service autorizat
3. Pompa nu atinge presiunea de lucru	3.1. Duză uzată	3.1. Înlocuiește duza
	3.2. Filtru de admisie a apei murdar	3.2. Curăță filtrul de admisie a apei
	3.3. Alimentare cu apă insuficientă	3.3. Deschide complet robinetul de apă
	3.4. În sistem este aspirat aer	3.4. Verifică dacă sunt strânse bine elementele de montare ale furtunului
	3.5. Aer în pompă	3.5. Oprește aparatul și apasă repetat declanșatorul până când iese apă cu debit constant. Pornește din nou aparatul
4. Presiunea pompei scade brusc în timpul utilizării	4.1. Apă de intrare prea fierbinte	4.1. Redu temperatura
	4.2. Duza este înfundată	4.2. Curăță duza
	4.3. Filtru de admisie a apei murdar	4.3. Curăță filtrul de admisie a apei
5. Scurgeri de apă din aparat	5.1. Garnituri uzate	5.1. Du aparatul la cel mai apropiat centru de service autorizat pentru a înlocui garniturile
6. Zgomot excesiv	6.1. Apă de intrare prea fierbinte	6.1. Redu temperatura
7. Aparatul pornește chiar și cu declanșatorul eliberat	7.1. Circuitul sistemului cu presiune ridicată sau circuitul pompei nu sunt etanșe	7.1. Contactează cel mai apropiat centru de service autorizat

5063022678461_MNL_RO_V03.indd 30 20/11/2025 5:03 PM

Problemă	Cauză posibilă	Soluție
8. Nu iese apă când se apasă declanșatorul (cu racord de apă montat)	8.1. Duza este înfundată	8.1. Curăță duza
9. Nu se aspiră detergent	9.1. Detergentul este prea dens 9.2. Depuneri sau blocaje în circuitul de detergent	9.1. Diluează cu apă 9.2. Spală cu apă curată și elimină eventualele blocaje. Dacă problema persistă, contactează cel mai apropiat centru de service autorizat

Reciclarea și eliminarea deșeurilor



Acest simbol este cunoscut drept „simbolul tomberonului cu roți barat cu un X”. Când un produs sau o baterie afișează acest simbol, înseamnă că nu trebuie să fie eliminate împreună cu gunoiul menajer general. Unele substanțe chimice conținute de produsele electrice/electronice sau de baterii pot fi dăunătoare pentru sănătate și mediu. Elimină articolele electrice/electronice sau bateriile uzate numai prin programele centrelor de colectare separate, care se ocupă de recuperarea și reciclarea materialelor din componența lor. Colaborarea ta este vitală pentru succesul acestor programe și pentru protecția mediului.

Garanție

Avem o grijă deosebită să selectăm materiale de înaltă calitate şi să utilizăm tehnici de fabricare care ne permit să creăm produse care încorporează designul şi durabilitatea. Acest produs de garanţie din partea producătorului de 2 ani pentru defectele de fabricaţie, de la data achiziţiei (dacă este cumpărat din magazin) sau de la data livrării (dacă este cumpărat online), fără niciun cost suplimentar pentru uz casnic normal (nu profesional sau comercial).

Pentru a efectua o solicitare în temeiul acestei garanţii, trebuie să prezentaţi dovada achiziţiei (cum ar fi, chitanţa de vânzare/bonul fiscal, factura de achiziţie sau alte dovezi admisibile conform legii aplicabile); vă rugăm să păstraţi dovada achiziţiei într-un loc sigur. Pentru ca această garanţie să se aplice, produsul achiziţionat trebuie să fie nou, garanţia neaplicându-se pentru produse la mâna a doua sau produse de prezentare. Cu excepția cazului în care legislația aplicabilă prevede altfel, orice produs înlocuitor livrat în baza prezentei garanţii va beneficia de garanţie doar până la expirarea perioadei iniţiale de garanţie.

Prezenta garanţie acoperă defecţiunile produsului şi erorile de funcţionare, cu condiţia ca produsul să fi fost utilizat în scopul prevăzut şi să fi fost instalat, curăţat, îngrijit şi întreţinut în conformitate cu informaţiile conţinute în termenii şi condiţiile prezente, manualul de utilizare şi practicile standard, cu condiţia ca practicile standard să nu fie în contradicţie cu manualul de utilizare.

Această garanţie nu acoperă defectele şi deteriorările provocate de uzura normală sau daunele care pot fi rezultatul utilizării necorespunzătoare, instalării sau asamblării defectuoase, neglijenţei, accidentelor, utilizării greşite sau modificărilor aduse produsului. Cu excepția cazului în care legislația aplicabilă prevede altfel, prezenta garanţie nu va acoperi, în niciun caz, costurile suplimentare (de expediere, deplasare, dezinstalare şi reinstalare, manoperă etc.) sau daunele directe şi indirecte.

5063022678461_MNL_RO_V03.indd 31 20/11/2025 5:03 PM

Această garanție nu acoperă defectele și deteriorările cauzate sau rezultate din:

- Uzura normală a produsului, inclusiv uzura accesoriilor;
- Supraîncărcare, utilizare incorectă sau neglijență;
- încercarea de efectuare a reparațiilor de altă persoană în afară de un agent autorizat;
- Daune cosmetice;
- Deteriorări cauzate de obiecte străine, substanțe sau accidente;
- Deteriorări sau modificări accidentale;
- Nerespectarea îndrumărilor producătorului;
- Pierderea utilizării bunurilor.

Dacă produsul este defect, vom proceda, într-un timp rezonabil, la repararea sau înlocuirea.

Drepturile acoperite de această garanţie sunt aplicabile în ţara în care aţi achiziţionat produsul. Întrebările legate de garanţie trebuie adresate magazinului de la care aţi achiziţionat produsul.

Garanţia este suplimentară drepturilor dvs. legale şi nu le afectează.

Dacă achiziționați acest produs din Turcia sau România, veți primi o garanție.

IMPORTANT – PĂSTRAŢI ACESTE INFORMAŢII PENTRU REFERINŢE VIITOARE: CITIŢI CU ATENŢIE

5063022678461_MNL_RO_V03.indd 32 20/11/2025 5:03 PM

CE

(EN) EU DECLARATION OF CONFORMITY
(FR) DÉCLARATION UE DE CONFORMITÉ
(PL) DEKLARACJA ZGODNOŚCI UE
(RO) DECLARAȚIA DE CONFORMITATE UE
(ES) DECLARACIÓN UE DE CONFORMIDAD
(PT) DECLARAÇÃO DE CONFORMIDADE UE

Product / Produit / Produkt / Produsul / Producto / Produto

- Performance power pressure washer 1800 W / Nettoyeur haute pression performance power 1800 W / Myjka ciśnieniowa Performance power 1800 W / Aparat de spălat cu presiune Performance Power de 1 800 W / Hidrolimpiadora Performance Power de 1800 W / Lavadora de alta pressão de 1800 W
- PPB1237PRW
- 000001 - 999999

Name and address of the manufacturer or his authorised representative:
Nom et adresse du fabricant ou de son mandataire:
Nazwa i adres producenta lub jego upoważnionego przedstawiciela:
Denumirea și adresa producătorului sau a reprezentantului său autorizat:
Nombre y dirección del fabricante o de su representante autorizado:
Nome e endereço do fabricante ou do respetivo mandatário:

Kingfisher International Products B.V.,
Rapenburgerstraat 175E,
1011 VM Amsterdam,
The Netherlands

This declaration of conformity is issued under the sole responsibility of the manufacturer.
La présente déclaration de conformité est établie sous la seule responsabilité du fabricant.
Niniejsza deklaracja zgodności wydana zostaje na wyłączną odpowiedzialność producenta.
Prezenta declarație de conformitate este emisă pe răspunderea exclusivă a producătorului.
La presente declaración de conformidad se expide bajo la exclusiva responsabilidad del fabricante.
A presente declaração de conformidade é emitida sob a exclusiva responsabilidade do fabricante.

Object of the declaration / Objet de la declaration / Przedmiot deklaracji / Obiectul declarației / Objeto de la declaración / Objeto da declaração

Product / Produit / Produkt / Produsul / Producto / Produto	**Model / Modèle / Model / Modelul / Modelo / Modelo**	**EAN**
Performance power pressure washer 1800 W / Nettoyeur haute pression performance power 1800 W / Myjka ciśnieniowa Performance power 1800 W / Aparat de spălat cu presiune Performance Power de 1 800 W / Hidrolimpiadora Performance Power de 1800 W / Lavadora de alta pressão de 1800 W	PPB1237PRW	5063022678461 5063022678447

The object of the declaration described above is in conformity with the relevant Union harmonisation legislation:
L'objet de la déclaration décrit ci-dessus est conforme à la législation d'harmonisation de l'Union applicable:
Wymieniony powyżej przedmiot niniejszej deklaracji jest zgodny z odnośnymi wymaganiami unijnego prawodawstwa harmonizacyjnego:
Obiectul declarației descris mai sus este în conformitate cu legislația relevantă de armonizare a Uniunii:
El objeto de la declaración descrita anteriormente es conforme con la legislación de armonización pertinente de la Unión:
O objeto da declaração acima descrito está em conformidade com a legislação de harmonização da União aplicável:

5063022678461_MNL_RO_V03.indd 33 20/11/2025 5:03 PM

2006/42/EC as amended Machinery Directive
2014/30/EU as amended Directive Electromagnetic compatibility
2000/14/EC as amended Outdoor Noise Directive
2011/65/EU as amended Directive Restriction of the use of certain hazardous substances in electrical and electronic equipment
Directive 2006/42/CE relative aux machines
2014/30 / UE telle que modifiée Directive Compatibilité électromagnétique
Directive 2000/14/CE relative aux émissions sonores extérieures
Directive 2011/65/UE relative à la limitation de l'utilisation de certaines substances dangereuses dans les équipements électriques et électroniques
2006/42/WE w zmienionej dyrektywie maszynowej
2014/30 / UE ze zmianami Dyrektywa Kompatybilność elektromagnetyczna
2000/14/WE w zmienionej dyrektywie w sprawie hałasu na zewnątrz
2011/65 / UE ze zmianami Dyrektywa Ograniczenie stosowania niektórych niebezpiecznych substancji w sprzęcie elektrycznym i elektronicznym
2006/42/CE, astfel a fost modificată Directiva privind echipamentele
2014/30/UE, astfel a fost modificată Directiva privind compatibilitatea electromagnetică
2000/14/CE, astfel a fost modificată Directiva privind zgomotul în aer liber
2011/65/UE, astfel a fost modificată Directiva privind limitarea utilizării anumitor substanțe periculoase în echipamentele electrice și electronice
Directiva sobre maquinaria modificada 2006/42/CE
2014/30/UE modificada Directiva Compatibilidad electromagnética
2000/14/CE modificada Directiva sobre ruido al aire libre
2011/65/UE modificada Directiva Restricción del uso de determinadas sustancias peligrosas en equipos eléctricos y electrónicos
2006/42/CE como diretiva de máquinas alteradas
2014/30/UE como alteração da compatibilidade eletromagnétic
2000/14/CE como diretiva de ruído exterior alterada
2011/65/UE como restrição diretiva alterada da utilização de certas substâncias perigosas em equipamentos elétricos e eletrónicos

Measured Sound Power Level	Guaranteed Sound Power Level
Le niveau de puissance acoustique mesuré	Le niveau de puissance acoustique garant
Zmierzony poziom mocy akustycznej	Gwarantowany poziom mocy akustycznej
Nivel de putere acustică măsurat	Nivel de putere acustică garantat
Nivel de potencia sonora medido	Nivel de potencia sonora garantizado
Nível de potência sonora medido	Nível de potência sonora garantido
: 88.3 dB(A)	: 92 dB(A)

References to the relevant harmonised standards used or references to the other technical specifications in relation to which conformity is declared:
Références des normes harmonisées pertinentes appliquées, y compris la date de celles-ci, ou des autres specifications techniques, y compris la date de celles-ci, par rapport auxquelles la conformité est déclarée:
Odwołania do odnośnych norm zharmonizowanych, które zastosowano, wraz z datą normy, lub do innych specyfikacji technicznych, wraz z datą specyfikacji, w odniesieniu do których deklarowana jest zgodność:
Trimiteri la standardele armonizate relevante folosite, inclusiv data standardului, sau trimiteri la celelalte specificații tehnice, inclusiv data specificațiilor, în legătură cu care se declară conformitatea:
Referencias a las normas armonizadas pertinentes utilizadas, incluidas las fechas de las normas, o referencias a las otras especificaciones técnicas, incluidas las fechas de las especificaciones, respecto a las cuales se declara la conformidad:
Referências às normas harmonizadas aplicáveis utilizadas, incluindo a data da norma, ou às outras especificações técnicas, incluindo a data da especificação, em relação às quais é declarada a conformidade:

5063022678461_MNL_RO_V03.indd 34 20/11/2025 5:03 PM

EN 60335-1:2012/A16:2023
EN 60335-2-79:2012
EN 62233:2008
EN IEC 55014-1:2021
EN IEC 55014-2:2021
EN IEC 61000-3-2:2019/A2:2024
EN 61000-3-3:2013/A2:2021

Authorised signatory and technical file holder / signataire et responsable de la documentation technique authorisé / podmiot uprawniony do wystawienia i adres prezechowywania dokumentacji technicznej / semnatar autorizat și deținător al dosarului tehnic / firmante autorizado y titular del expediente tecnico / signatário autorizado e detentor da ficha técnica

Kingfisher International Products B.V.,
Rapenburgerstraat 175E,
1011 VM Amsterdam,
The Netherlands



David Awe
Group Quality Director : 03/09/2025

5063022678461_MNL_RO_V03.indd 35 20/11/2025 5:03 PM

Producător:

EU Manufacturer:
Kingfisher International Products B.V.,
Rapenburgerstraat 175E,
1011 VM Amsterdam,
The Netherlands

RO
Pentru a consulta manualele de instrucţiuni online, vizitaţi www.kingfisher.com/products

ES Hidrolimpiadora performance power de 1800 W y 140 bar

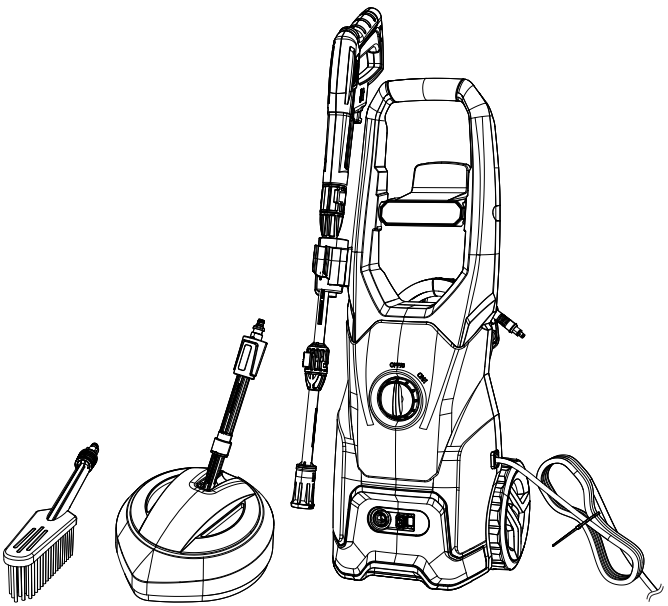

ES INSTRUCCIONES ORIGINALES

IMPORTANTE: Estas instrucciones son para su propia seguridad. Léalas atentamente antes de manipular el producto y guárdelas para futuras consultas.



V11125_5063022678461_MAND4_2425_RP0539

PPB1237PRW
5063022678461
5063022678447

ES Piezas

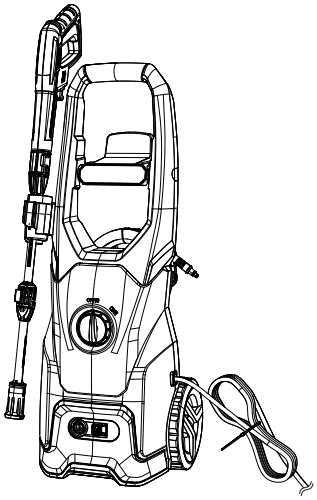
01. x1

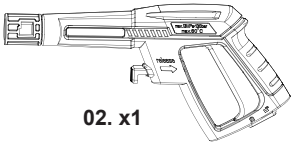
02. x1

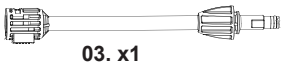
03. x1


04. x1


05. x1


06. x1


07. x1


08. x1

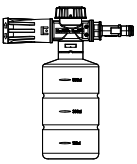
09. x1

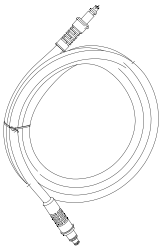
10. x1


11. x1


12. x1


13. x1


14. x1


15. x1

ES Necesitará



(Artículos no suministrados)

- Manguera de jardín
- Destornillador Phillips
- Equipo de protección individual adecuado
- Kit de primeros auxilios

ES Contenido

ES	
Descripción del producto	3
Seguridad	5
Especificaciones técnicas	15
Preparación	16
Funciones y configuración	23
Uso	24
Cuidado y mantenimiento	27
Garantía	31
Declaración UE de conformidad	33

5063022678461_MNL_ES_V03.indd 2 20/11/2025 5:15 PM

ES Descripción del producto

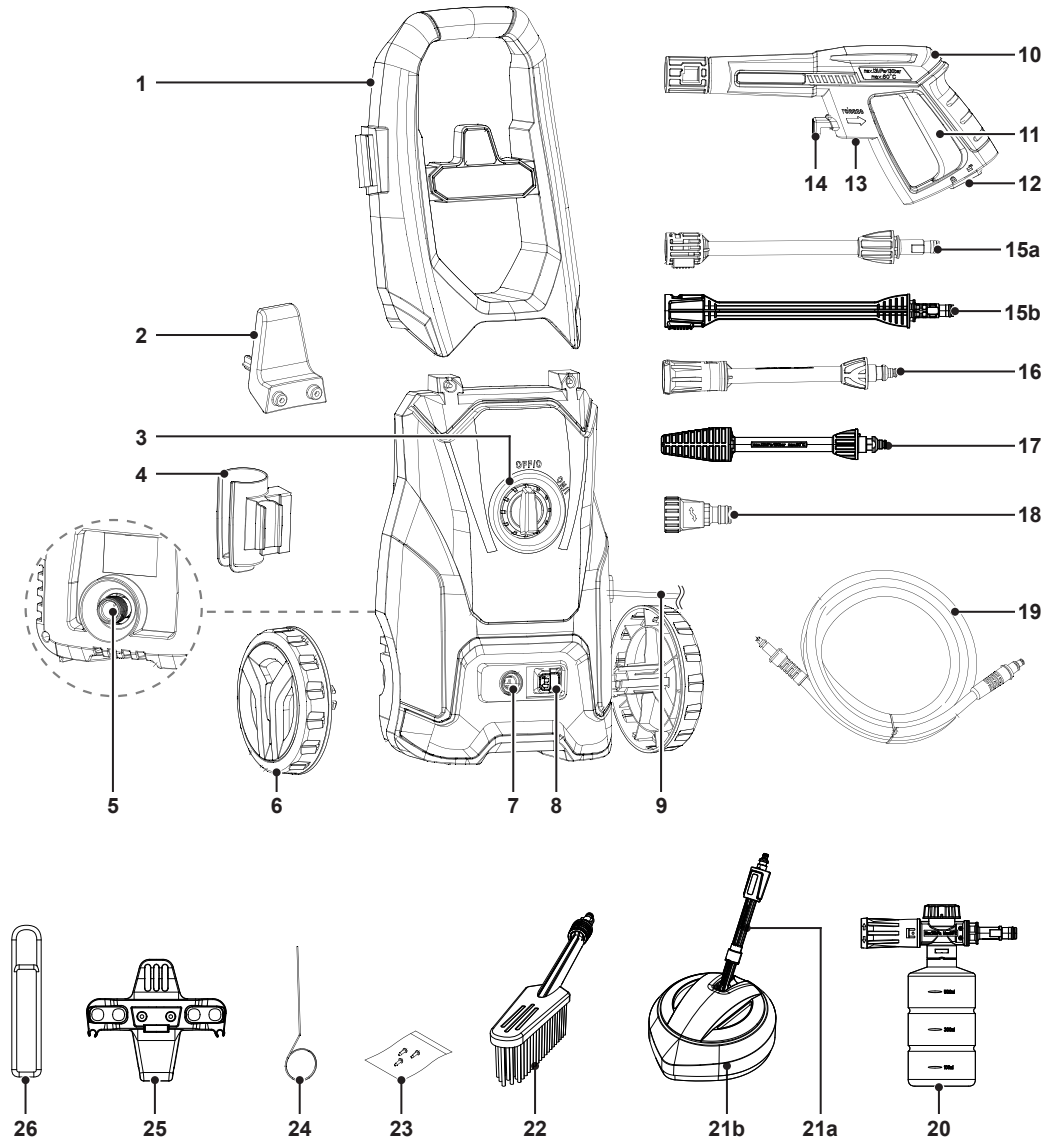

5063022678461_MNL_ES_V03.indd 3 20/11/2025 5:15 PM

ES

1. Empuñadura
2. Gancho para el cable de alimentación
3. Interruptor de encendido/apagado
4. Soporte para la pistola y los accesorios
5. Entrada de agua
6. Rueda (x2)
7. Salida de agua
8. Botón deslizante
9. Cable de alimentación con enchufe
10. Pistola con activador
11. Gatillo
12. Botón de bloqueo
13. Entrada de manguera de presión
14. Botón de liberación

15a. Lanza

15b. Lanza de prolongación

16. Boquilla ajustable
17. Boquilla giratoria
18. Conector de entrada de agua
19. Manguera de presión
20. Accesorio para detergente

21a. Boquilla del cepillo de patio

21b. Cepillo de patio

22. Cepillo para suelos
23. Tornillos (x4)
24. Pasador de limpieza
25. Soporte para el cable de alimentación
26. Correa de sujeción del cable de alimentación

5063022678461_MNL_ES_V03.indd 4 20/11/2025 5:15 PM

IMPORTANTE

LEA LAS INSTRUCCIONES ATENTAMENTE ANTES DE UTILIZAR EL PRODUCTO. CONSERVE ESTA INFORMACIÓN PARA FUTURA REFERENCIA.

Advertencias de seguridad

- Esta máquina la pueden usar personas con capacidades físicas, sensoriales o mentales reducidas, así como personas sin experiencia ni conocimientos si han recibido supervisión o instrucciones sobre su uso de forma segura y comprenden los riesgos que conlleva.
- Los niños no deben manejar las máquinas. Los niños deben estar vigilados para evitar que jueguen con la máquina.
- Los niños no deben jugar con la máquina.
- Los niños no pueden realizar labores de limpieza ni de mantenimiento del aparato sin estar supervisados.
- Si el cable de alimentación está dañado, debe sustituirlo el fabricante, un técnico de mantenimiento o una persona con una cualificación similar para evitar situaciones de peligro.

Advertencias de seguridad para la hidrolimpiadora

ADVERTENCIA: ESTA MÁQUINA SE HA DISEÑADO PARA UTILIZARSE CON EL PRODUCTO DE LIMPIEZA SUMINISTRADO O RECOMENDADO POR EL FABRICANTE. EL USO DE OTROS PRODUCTOS DE LIMPIEZA O QUÍMICOS PUEDE PERJUDICAR A LA SEGURIDAD DEL EQUIPO.

5063022678461_MNL_ES_V03.indd 5 20/11/2025 5:15 PM

ADVERTENCIA: DEPENDIENDO DE LA APLICACIÓN, SE PUEDEN UTILIZAR BOQUILLAS PROTEGIDAS PARA LA LIMPIEZA A ALTA PRESIÓN, LO QUE REDUCIRÁ DRÁSTICAMENTE LA EMISIÓN DE AEROSOLES ACUOSOS. SIN EMBARGO, NO TODAS LAS APLICACIONES PERMITEN EL USO DE DICHO DISPOSITIVO. SI LAS BOQUILLAS PROTEGIDAS NO SON APTAS PARA LA PROTECCIÓN CONTRA AEROSOLES, PUEDE SER NECESARIO UTILIZAR UNA MÁSCARA RESPIRATORIA DE CLASE FFP 2 O EQUIVALENTE, DEPENDIENDO DEL ENTORNO DE LIMPIEZA.

ADVERTENCIA: UN CHORRO A ALTA PRESIÓN PUEDE SER PELIGROSO SI SE HACE UN USO INDEBIDO. EL CHORRO NO SE DEBE DIRIGIR HACIA LAS PERSONAS NI A EQUIPOS CONECTADOS A LA CORRIENTE NI LA PROPIA MÁQUINA.

ADVERTENCIA: AL USAR UNA HIDROLIMPIADORA SE PUEDEN GENERAR AEROSOLES. LA INHALACIÓN DE AEROSOLES PUEDE SER PELIGROSA PARA LA SALUD.

ADVERTENCIA: NO UTILICE EL PRODUCTO CERCA DE LAS PERSONAS, A MENOS QUE LLEVEN ROPA PROTECTORA.

ADVERTENCIA: NO DIRIJA EL CHORRO CONTRA USTED NI CONTRA LOS DEMÁS PARA LIMPIAR LA ROPA O EL CALZADO.

ADVERTENCIA: RIESGO DE EXPLOSIÓN: NO PULVERICE LÍQUIDOS INFLAMABLES.

5063022678461_MNL_ES_V03.indd 6 20/11/2025 5:15 PM

ADVERTENCIA: LAS HIDROLIMPIADORAS NO DEBEN USARLAS NIÑOS NI PERSONAS QUE NO HAYAN RECIBIDO LA DEBIDA FORMACIÓN.

ADVERTENCIA: LAS MANGUERAS DE ALTA PRESIÓN, LOS ACCESORIOS Y LOS ACOPLAMIENTOS SON IMPORTANTES PARA LA SEGURIDAD DE LA MÁQUINA. UTILICE ÚNICAMENTE MANGUERAS, ACCESORIOS Y ACOPLAMIENTOS RECOMENDADOS POR EL FABRICANTE.

ADVERTENCIA: PARA GARANTIZAR LA SEGURIDAD DE LA MÁQUINA, UTILICE ÚNICAMENTE PIEZAS DE REPUESTO ORIGINALES DEL FABRICANTE O APROBADAS POR EL FABRICANTE.

ADVERTENCIA: EL AGUA QUE HA PASADO A TRAVÉS DE LOS DISPOSITIVOS QUE PREVIENEN EL REFLUJO NO ES POTABLE.

ADVERTENCIA: RETIRE EL ENCHUFE DE LA TOMA DE CORRIENTE DURANTE LA LIMPIEZA O EL MANTENIMIENTO Y CUANDO SUSTITUYA PIEZAS O ADAPTE LA MÁQUINA PARA OTRA FUNCIÓN.

ADVERTENCIA: NO UTILICE LA MÁQUINA SI EL CABLE DE ALIMENTACIÓN O ALGUNA PIEZA IMPORTANTE PRESENTA DAÑOS, POR EJEMPLO, DISPOSITIVOS DE SEGURIDAD, MANGUERAS DE ALTA PRESIÓN O PISTOLA PULVERIZADORA.

5063022678461_MNL_ES_V03.indd 7 20/11/2025 5:15 PM

ADVERTENCIA: LOS ALARGADORES INADECUADOS PUEDEN SER PELIGROSOS. SI SE UTILIZA UN ALARGADOR, DEBERÁ SER ADECUADO PARA SU USO EN EXTERIORES, Y LA CONEXIÓN DEBERÁ MANTENERSE SECA Y ALEJADA DEL SUELO. PARA ELLO, SE RECOMIENDA UTILIZAR UN ENROLLADOR DE CABLE QUE MANTENGA LA TOMA A UNA ALTURA MÍNIMA DE 60 MM DEL SUELO.

ADVERTENCIA: APAGUE SIEMPRE EL INTERRUPTOR DE DESCONEXIÓN DE LA RED ELÉCTRICA CUANDO DEJE LA MÁQUINA DESATENDIDA.

PRECAUCIÓN: CON EL FIN DE EVITAR UN PELIGRO DEBIDO A UN REAJUSTE INVOLUNTARIO DE LA DESCONEXIÓN TÉRMICA, ESTE APARATO NO DEBE RECIBIR ALIMENTACIÓN A TRAVÉS DE UN DISPOSITIVO DE CONMUTACIÓN EXTERNO, COMO UN TEMPORIZADOR, NI CONECTARSE A UN CIRCUITO EN EL QUE SE PRODUZCAN CORTES FRECUENTES.

Instrucciones de seguridad adicionales

- No utilice la máquina con líquidos inflamables o tóxicos, ni productos que no sean compatibles con su correcto funcionamiento. Está prohibido utilizar la máquina en entornos potencialmente inflamables o explosivos.
- No utilice la máquina al aire libre cuando esté lloviendo.
- No toque el enchufe o la toma de corriente con las manos mojadas.
- No bloquee el gatillo en la posición de funcionamiento.
- Compruebe que la máquina tiene pegada su etiqueta de especificaciones; póngase en contacto con su distribuidor si no la encuentra. Las máquinas sin etiqueta de especificaciones no deben utilizarse, puesto que no son identificables y son potencialmente peligrosas.

5063022678461_MNL_ES_V03.indd 8 20/11/2025 5:15 PM

- Nunca manipule o ajuste la configuración de la válvula de seguridad o los dispositivos de seguridad.
- No cambie nunca el diámetro original de la boquilla ajustable.
- No deje nunca la máquina desatendida cuando esté en funcionamiento.
- No permita que los vehículos pasen por encima de la manguera de alta presión.
- No mueva la máquina tirando de la manguera de alta presión.
- Cuando se dirige hacia los neumáticos, válvulas de los neumáticos u otros componentes presurizados, el chorro de alta presión es potencialmente peligroso. No aplique un chorro y mantenga siempre la boquilla a una distancia de al menos 30 cm durante la limpieza.
- Todos los conductores eléctricos deben protegerse contra el chorro de agua.
- La conexión del suministro eléctrico deberá realizarla un electricista cualificado y cumplir la norma IEC 60364-1. Se debe instalar un dispositivo de corriente residual que corte el suministro eléctrico si la corriente de fuga a tierra supera los 30 mA durante 30 ms, o un dispositivo de interrupción por fallo a tierra.
- Durante el arranque, la máquina puede generar perturbaciones en la señal de red cercana.
- Utilice un interruptor diferencial (RCB) para proporcionar protección adicional al operario (30 mA).
- Si se utiliza un alargador, el enchufe y la toma de corriente deben ser estancos.
- Utilice solo cables alargadores aptos para uso en exteriores y con una potencia nominal adecuada.
- La alta presión puede provocar que las piezas reboten: lleve toda la indumentaria y equipo de protección necesarios para garantizar su seguridad como operario.
- Utilice equipo de protección individual (EPI) adecuado durante el funcionamiento:
  - Utilice ropa protectora.
  - Utilice protección auditiva.

5063022678461_MNL_ES_V03.indd 9 20/11/2025 5:15 PM

  - Utilice guantes protectores.
  - Utilice una pantalla facial.
  - Utilice calzado protector antideslizante.
  - Utilice protección respiratoria.
- Tenga en cuenta la fuerza de reacción: Sujete firmemente la pistola cuando accione el gatillo.
- Cumpla con las normas de la autoridad local de suministro de agua. Según la norma IEC 60335-2-79, la máquina solo se puede conectar directamente al suministro de agua potable si la manguera de alimentación está equipada con una válvula antirretorno con dispositivo de drenaje conforme a la norma EN 12729 tipo BA.
- Libere la presión residual antes de desconectar la manguera de la máquina.
- Compruebe antes de cada uso y en intervalos regulares que todos los cierres de metal están apretados y que los componentes de la máquina están en buen estado; inspeccione en busca de piezas rotas o desgastadas.
- Utilice solo detergentes compatibles con el material de revestimiento de la manguera de alta presión u otros materiales de revestimiento.
- Asegúrese de que todas las personas y animales se mantengan a una distancia mínima de 15 m de la máquina cuando esté en funcionamiento.
- No permita que el detergente entre en contacto con la piel, ¡y especialmente con los ojos! En caso de contacto con los ojos, aclárelos con abundante agua y acuda inmediatamente al médico.
- Apague la máquina y desconéctela de la fuente de alimentación antes de realizar labores de montaje, limpieza, ajuste, mantenimiento, almacenamiento y transporte.
- No utilice la máquina si está cansado o enfermo, o bajo los efectos de las drogas, alcohol o medicamentos. Un momento de descuido durante el uso de la máquina puede provocar lesiones graves.
- No sobrecargue la máquina. No utilice la máquina para fines distintos de aquellos para los que ha sido diseñada.

5063022678461_MNL_ES_V03.indd 10 20/11/2025 5:15 PM

- Nunca desactive ni manipule los dispositivos de seguridad ni los controles de funcionamiento. Inspeccione periódicamente el dispositivo de seguridad y los controles de funcionamiento para garantizar su correcto funcionamiento. Si alguno de los dispositivos de seguridad o controles de funcionamiento está defectuoso, deje de utilizar la máquina y haga que la sustituya un centro de reparación profesional antes de volver a utilizarla.
- No modifique la máquina bajo ninguna circunstancia. Las modificaciones pueden provocar lesiones graves o la muerte.

Reducción de ruido y vibraciones

Para reducir el impacto de las emisiones de ruido y vibración, limite el tiempo de uso de la herramienta, utilice métodos de trabajo que reduzcan las vibraciones y el ruido, y utilice equipos de protección personal.

Tenga en cuenta los puntos siguientes para minimizar los riesgos de exposición al ruido y la vibración:

- Utilice la máquina solo conforme a su diseño y estas instrucciones.
- Asegúrese de que la máquina se conserva en buen estado y recibe un mantenimiento adecuado.
- Utilice los accesorios correctos para la máquina y asegúrese de que se encuentran en buen estado.
- Mantenga un agarre firme en la superficie de las empuñaduras.
- Realice las labores de mantenimiento de esta máquina de acuerdo con las presentes instrucciones y manténgala bien lubricada (si procede).
- Planifique su programa de trabajo para distribuir el uso de cualquier herramienta de alta vibración a lo largo de un periodo prolongado.
- El uso prolongado de la máquina expone al usuario a vibraciones que pueden causar diversos trastornos, conocidos colectivamente como "síndrome de vibración en mano-brazo (HAVS)", por ejemplo, que los dedos se pongan blancos, así como problemas específicos, como el síndrome del túnel carpiano. Para reducir este riesgo al usar la máquina, utilice siempre guantes protectores y mantenga las manos calientes.

5063022678461_MNL_ES_V03.indd 11 20/11/2025 5:15 PM

Emergencia

Familiarícese con el uso de esta máquina por medio de este manual de instrucciones. Memorice las instrucciones de seguridad y sígalas al pie de la letra. Esto ayudará a evitar riesgos y peligros.

- Manténgase siempre alerta cuando utilice esta máquina, de modo que pueda reconocer y afrontar los riesgos en una fase temprana. Una intervención rápida puede evitar lesiones y daños materiales graves.
- Apague el producto y desconéctelo de la alimentación eléctrica si se produce cualquier fallo de funcionamiento. Solicite a un profesional cualificado que compruebe y, si es necesario, repare la máquina antes de volver a ponerla en funcionamiento.

Riesgos residuales

Aunque utilice esta máquina cumpliendo todos los requisitos de seguridad, siguen existiendo riesgos potenciales de lesiones y daños. Pueden surgir los riesgos siguientes en relación con la estructura y el diseño de esta máquina:

- Problemas de salud resultantes de la emisión de vibraciones si la máquina se utiliza durante largos periodos de tiempo o no se realiza un mantenimiento adecuado de la misma.
- Lesiones personales y daños materiales debido a la rotura de los útiles o el impacto repentino de objetos ocultos durante el uso.

ADVERTENCIA: ESTA MÁQUINA PRODUCE UN CAMPO ELECTROMAGNÉTICO DURANTE SU FUNCIONAMIENTO. EN DETERMINADAS CIRCUNSTANCIAS, ESTE CAMPO PUEDE INTERFERIR EN IMPLANTES MÉDICOS ACTIVOS O PASIVOS. PARA REDUCIR EL RIESGO DE LESIONES GRAVES O LETALES, RECOMENDAMOS QUE LAS PERSONAS CON IMPLANTES MÉDICOS CONSULTEN A SU MÉDICO Y AL FABRICANTE DE DICHOS IMPLANTES ANTES DE UTILIZAR ESTA MÁQUINA.

5063022678461_MNL_ES_V03.indd 12 20/11/2025 5:15 PM

Símbolos

En el aparato, tanto en la etiqueta de especificaciones como en estas instrucciones encontrará, entre otros, los siguientes símbolos y abreviaturas. Familiarícese con ellos para reducir los riesgos de lesiones personales y daños materiales.

W	Vatios	dB(A)	Decibelios (Ponderación A)
V	Voltios	cm	Centímetros
~	Corriente alterna	mm	Milímetros
A	Amperios	kg	Kilogramos
Hz	Frecuencia	bar	Unidad de presión
/min o min^{-1}	Por minuto	MPa	Megapascales (Unidad de presión)
l/min	Litros por minuto		
yyWxx	Código de fecha de fabricación: año (yy) y semana de fabricación (Wxx)		

Descripción de las palabras de señalización:

⚠ **PELIGRO**	La palabra de señalización que indica un peligro con un alto nivel de riesgo que, si no se evita, provocará la muerte o lesiones graves.
⚠ **ADVERTENCIA**	La palabra de señalización que indica un peligro con un nivel de riesgo medio que, si no se evita, puede provocar la muerte o lesiones graves.
⚠ **PRECAUCIÓN**	La palabra de señalización que indica un peligro con un nivel de riesgo bajo que, si no se evita, podría provocar lesiones leves o moderadas.
NOTA:	Indica un consejo práctico, una recomendación o una práctica no relacionada con lesiones personales.



Nota / Comentario.



Lea el manual del usuario.



Utilice ropa protectora.



Utilice calzado protector antideslizante.



Utilice una pantalla facial.

5063022678461_MNL_ES_V03.indd 13 20/11/2025 5:15 PM



Utilice protección auditiva.



Utilice protección respiratoria.



Utilice guantes protectores.



Apague el aparato y desconéctelo de la fuente de alimentación antes de realizar labores de montaje, limpieza, ajuste, mantenimiento, almacenaje y transporte.



Asegúrese siempre de que todas las personas y animales se encuentren a una distancia segura del aparato cuando esté en funcionamiento. En general, los niños no deben acercarse a la zona en la que se encuentra el aparato.



No exponga el aparato a la lluvia ni a condiciones de humedad.



Este aparato no es adecuado para su conexión a la red de agua potable.



No dirija el chorro de agua hacia personas, animales, equipos eléctricos ni al propio aparato.

IPX5

El aparato está protegido contra el agua (que salga de una boquilla) en todas las direcciones.



Valor garantizado del nivel de potencia acústica en 92 dB.



Este aparato está clasificado con la clase de protección II. Esto significa que el aparato está equipado con aislamiento reforzado o doble entre el circuito de alimentación y la tensión de salida o la carcasa. Por lo tanto, no requiere una conexión a tierra de seguridad (toma tierra).



Símbolo RAEE. Los residuos de aparatos eléctricos y electrónicos no deben desecharse con la basura doméstica. Deben reciclarse donde existan instalaciones destinadas a tal fin. Consulte a la autoridad local o acuda a una tienda cercana para que le informen sobre las opciones de reciclaje.



El aparato cumple las directivas europeas vigentes; se ha sometido a un método de evaluación de conformidad con estas directivas.

5063022678461_MNL_ES_V03.indd 14 20/11/2025 5:15 PM

> **Tensión nominal**	:	220–240 V~
> **Frecuencia nominal**	:	50/60 Hz
> **Potencia nominal de entrada**	:	1800 W
> **Presión nominal**	:	10 MPa
> **Presión máxima admisible**	:	14 MPa
> **Presión máxima de agua de entrada**	:	1,2 MPa
> **Caudal nominal**	:	6 l/min
> **Caudal nominal máximo**	:	7 l/min
> **Temperatura nominal**	:	+50 °C
> **Fuerza de reacción de la pistola a presión máxima**	:	16,1 N
> **Clase de protección**	:	II
> **Grado de protección**	:	IPX5
> **Peso**	:	aprox. 6,2 kg
> **Dimensiones**	:	29,5 x 27,2 x 39,5 cm aprox.

Valores acústicos

> **Nivel de presión acústica L_{pA}**	:	74,6 dB(A)
> **Incertidumbre K_{pA}**	:	3 dB(A)
> **Nivel medido de potencia acústica L_{WA}**	:	88,3 dB(A)
> **Incertidumbre K_{WA}**	:	3 dB(A)
> **Nivel garantizado de potencia acústica L_{WA}** (de acuerdo con 2000/14/CE, modificada por 2005/88/CE)	:	92 dB(A)

Valores de vibración

> **Valor declarado de emisión de vibraciones a_{hhd}**	:	≤2,089 m/s^2
> **Incertidumbre K**	:	1,5 m/s^2

Los valores acústicos se han calculado conforme al código de prueba de ruidos indicado en la norma EN 60335-2-79. El nivel de intensidad acústica para el operario puede ser superior a 80 dB(A), por lo que es preciso aplicar medidas de protección auditiva.

El valor de vibraciones declarado se ha medido conforme a un método de prueba estándar (según la norma EN 60335-2-79) y se puede utilizar para comparar un producto con otro. El valor de vibraciones declarado también se puede utilizar en una evaluación preliminar de exposición.

5063022678461_MNL_ES_V03.indd 15 20/11/2025 5:15 PM

ADVERTENCIA: DEPENDIENDO DEL USO REAL DEL APARATO, LOS VALORES DE VIBRACIONES PUEDEN VARIAR CON RESPECTO AL VALOR TOTAL DECLARADO. ADOPTE LAS MEDIDAS ADECUADAS PARA PROTEGERSE CONTRA LA EXPOSICIÓN A LAS VIBRACIONES. TENGA EN CUENTA TODO EL PROCESO DE TRABAJO, INCLUIDO EL TIEMPO EN EL QUE EL APARATO FUNCIONA SIN CARGA O ESTÁ APAGADO. ENTRE LAS MEDIDAS ADECUADAS SE ENCUENTRAN EL CUIDADO Y MANTENIMIENTO REGULAR DEL APARATO Y LOS ACCESORIOS DE CORTE, MANTENER LAS MANOS CALIENTES, REALIZAR PAUSAS PERIÓDICAS Y UNA PLANIFICACIÓN ADECUADA DE LOS PROCESOS DE TRABAJO.

Explicación de la etiqueta de especificaciones

Aparato:

PPB1237PRW = Número de modelo

PP = Performance power

B = 240 V CA

1237 = Número de serie

PRW = Hidrolimpiadora

ES Preparación

Desembalaje

ADVERTENCIA: EL APARATO Y EL EMBALAJE NO SON JUGUETES. LOS NIÑOS NO DEBEN JUGAR CON BOLSAS DE PLÁSTICO, HOJAS NI PIEZAS PEQUEÑAS. EXISTE RIESGO DE ATRAGANTAMIENTO Y ASFIXIA.

NOTA: Es posible que haya residuos de agua debido a que el aparato ha sido sometido a una prueba de estanqueidad en fábrica. Esto es lo normal.

1. Desembale todas las piezas y colóquelas sobre una superficie plana y estable.
2. Retire todos los materiales de embalaje y dispositivos de envío, si procede.

5063022678461_MNL_ES_V03.indd 16 20/11/2025 5:15 PM

3. Asegúrese de que el contenido esté completo y no haya sufrido daños. Si faltan piezas o estas presentan daños, no utilice el aparato y póngase en contacto con su distribuidor. El uso de un aparato incompleto o dañado puede suponer un peligro de lesiones personales y daños materiales.
4. Asegúrese de que tenga todos los accesorios y herramientas necesarios para el montaje y funcionamiento.

Instalación

ADVERTENCIA: Asegúrese de que el aparato esté completamente montado y que la conexión al suministro de agua se haya completado y sea segura antes de encenderlo. No utilice un aparato que esté solo parcialmente montado, que tenga piezas dañadas o que presente una conexión insegura.

Siga las instrucciones paso a paso y utilice las ilustraciones proporcionadas como guía visual para montar el aparato y establecer la conexión de agua.

Desenchufe el aparato antes de montarlo completamente y de realizar la conexión de agua.

01 Montaje del asa, los ganchos y los soportes

1. Utilice 4 tornillos (23) para fijar el asa (1) y el gancho del cable de alimentación (2) al aparato (Fig. 1).

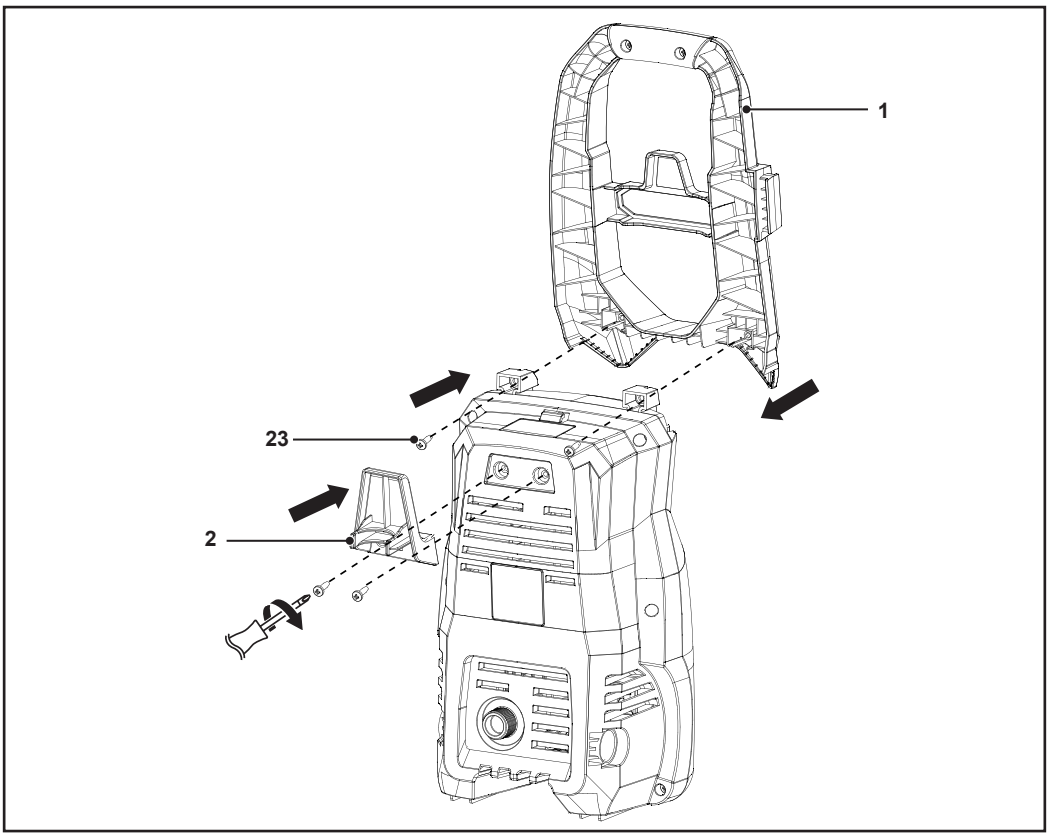

Fig. 1

5063022678461_MNL_ES_V03.indd 17 20/11/2025 5:15 PM

2. Deslice el soporte para la pistola y los accesorios (4) por la ranura del lateral del aparato (Fig. 2).

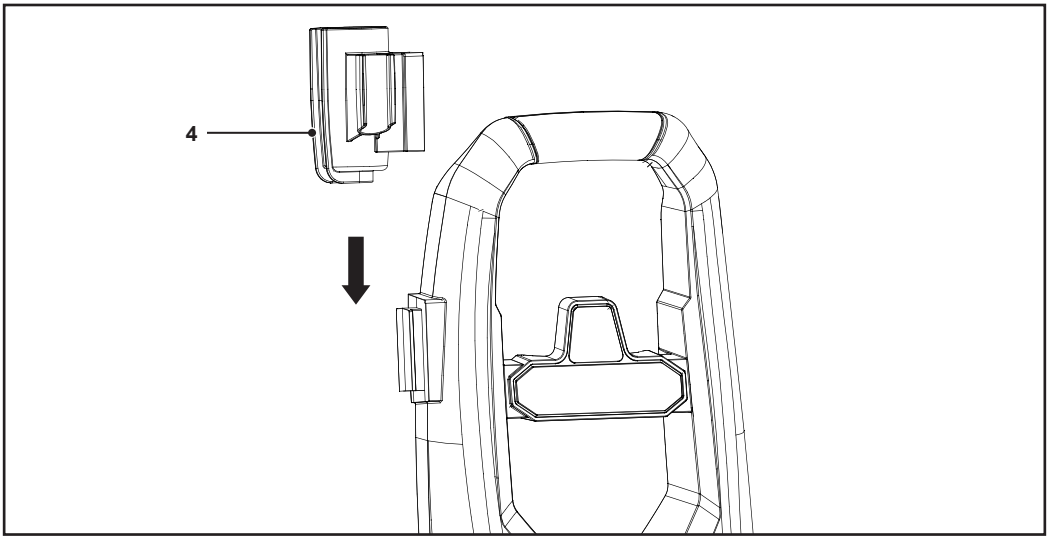

Fig. 2

3. Deslice el soporte del cable de alimentación (25) por la ranura de la parte posterior del aparato.
4. Fije la correa de sujeción del cable de alimentación (26) al soporte del cable de alimentación (25).
5. Monte las 2 ruedas (6) en las ranuras de la parte inferior del aparato (Fig. 3). Puede oírse cuando las ruedas encajan en su sitio.

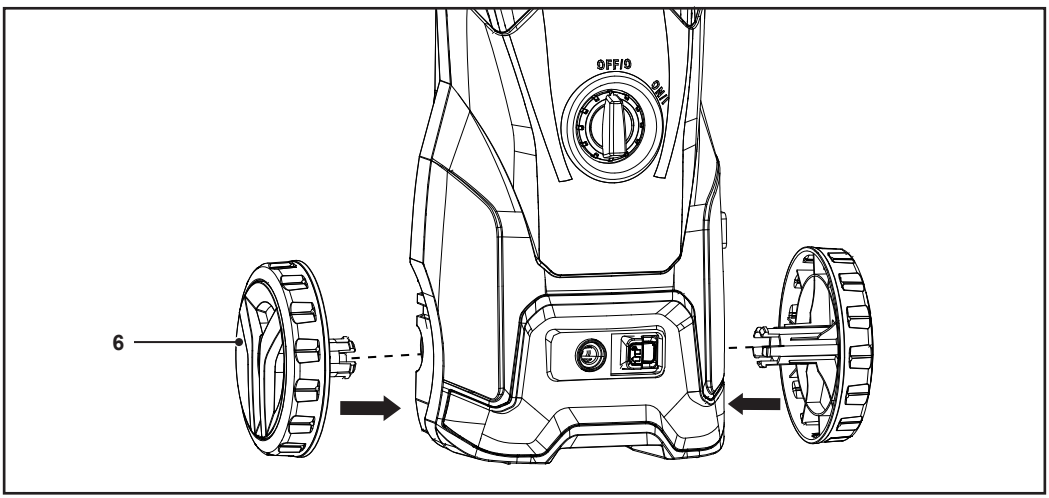

Fig. 3

5063022678461_MNL_ES_V03.indd 18 20/11/2025 5:15 PM

02 Selección de la boquilla

Seleccione la boquilla adecuada en función de la aplicación:

Boquilla		Aplicación
Lanza (15a)		• Ajustable desde una pulverización en abanico ancha para superficies grandes (por ejemplo, terrazas, vehículos) hasta un chorro directo para una limpieza específica (por ejemplo, manchas difíciles en superficies duras).
Lanza de prolongación (15b)		
Boquilla ajustable (16)	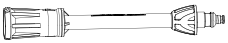	• Produce un patrón de pulverización amplio en forma de abanico que cubre una superficie mayor, pero con una presión menos concentrada. • Gire para cambiar el ancho del patrón en abanico. • Utilice el chorro concentrado para limpiar la suciedad más resistente.
Boquilla giratoria (17)		• Produce un chorro de agua giratorio y concentrado que proporciona un intenso poder de limpieza con un movimiento circular.
Accesorio para detergente (20)	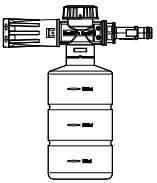	• Utilice detergente para eliminar manchas difíciles, grasa y suciedad. • Aplica detergente a una presión más baja para garantizar una distribución uniforme sin dañar las superficies. • Permite controlar la concentración de detergente para conseguir un nivel personalizado de limpieza.

03 Llenado del accesorio para detergente

ADVERTENCIA: Evite el contacto de la piel con detergentes, en particular con los ojos. Si le entra detergente en los ojos, láveselos con agua limpia y busque atención médica de inmediato.

PRECAUCIÓN: Llene el accesorio para detergente (20) solo en zonas donde se puedan contener fácilmente los derrames, idealmente sobre un trapo de limpieza absorbente. Tenga a mano al menos 2-3 trapos de limpieza grandes y absorbentes para contener cualquier derrame. Evite contaminar el medio ambiente, el suministro de agua corriente y los sistemas de alcantarillado público.

NOTA: Utilice solo detergentes suaves y respetuosos con el medio ambiente. No utilice nunca productos químicos agresivos, detergentes abrasivos o similares para evitar dañar su salud, el aparato y el medio ambiente.

Llene el accesorio para detergente (20) solo con detergente suave diluido. Nunca utilice detergentes corrosivos o inflamables.

Lea las instrucciones del fabricante en la botella de detergente para prepararlo correctamente antes de usarlo.

1. Desenrosque la tapa del accesorio para detergente (20) girándola en sentido antihorario.
2. Llene el accesorio para detergente (20) con un máximo de 600 ml de detergente suave diluido.
3. Fije la tapa del accesorio para detergente (20) girándola hacia la derecha.

5063022678461_MNL_ES_V03.indd 19 20/11/2025 5:15 PM

04 Colocación de la boquilla

NOTA: El uso de la lanza (15) es opcional.

1. Inserte la lanza (15), la boquilla ajustable (16), la boquilla giratoria (17) o el accesorio para detergente (20) en la pistola (10) (Fig. 4, paso 1). Los salientes de la lanza, la boquilla ajustable, la boquilla giratoria o el accesorio para detergente deben encajar en las muescas de la pistola.
2. Al tiempo que presiona la lanza (15), la boquilla ajustable (16), la boquilla giratoria (17) o el accesorio para detergente (20) para insertarlos firmemente en la pistola (10), gire la lanza, la boquilla ajustable, la boquilla giratoria o el accesorio para detergente hacia la derecha para bloquearlos de forma segura en su posición (Fig. 4, paso 2).

NOTA: Omita el siguiente paso 3 si no utiliza la lanza (15).

3. Inserte la boquilla ajustable (16), la boquilla giratoria (17) o el accesorio para detergente (20) en la lanza (15) (Fig. 4, paso 3). La boquilla ajustable, la boquilla giratoria o el accesorio para detergente hacen un ruido cuando encajan en su sitio.

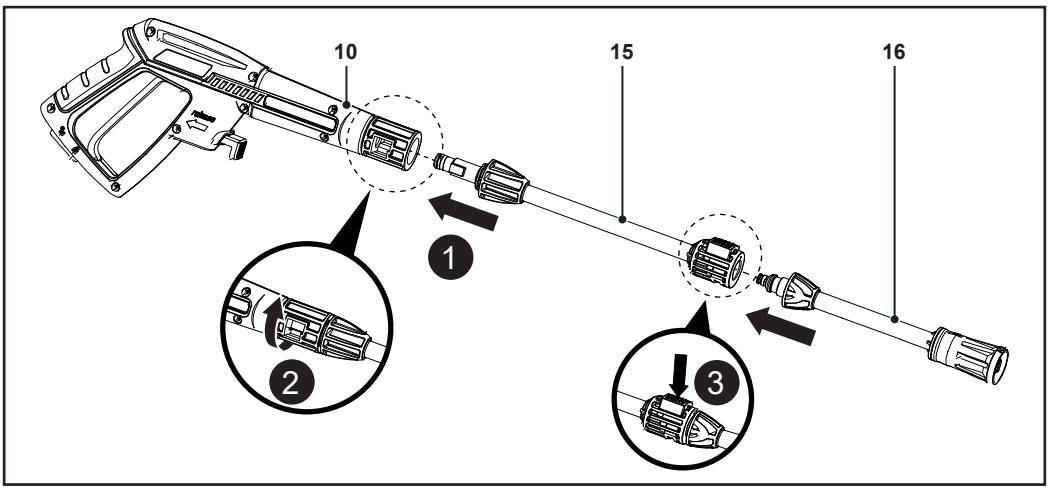

Fig. 4

05 Montaje del cepillo para suelos o del cepillo de patio

ADVERTENCIA: El cepillo de patio (21b) solo debe utilizarse en patios con una superficie plana. No intente utilizarlo en escalones ni verticalmente en paredes.

Nunca intente tocar la boquilla giratoria ni utilizarla en paralelo durante el funcionamiento.

NOTA: El cepillo de patio (21b) y el cepillo para suelos (22) están diseñados para limpiar superficies planas y grandes.

1. Acople la lanza (15) a la pistola con activador (10) (consulte “04 Colocación de la boquilla”).
2. Acople la boquilla del cepillo de patio (21a) o el cepillo para suelos (22) a la lanza (15).
3. Acople el cepillo de patio (21b) a la boquilla del cepillo de patio (21a).
4. El ángulo del conector del cepillo de patio (21b) se puede ajustar según sea necesario.

5063022678461_MNL_ES_V03.indd 20 20/11/2025 5:15 PM

06 Conexión / desconexión de la manguera de presión

Conexión / desconexión de la manguera de presión del aparato

1. Para conectarla, inserte la manguera de presión (19) en la salida de agua (7). La manguera de presión hace un ruido cuando encaja en su sitio (Fig. 5).
2. Para desconectarla, deslice el botón deslizante (8) hacia la salida de agua (7) (Fig. 5). Al mismo tiempo, extraiga la manguera de presión (19) de la salida de agua (Fig. 5).

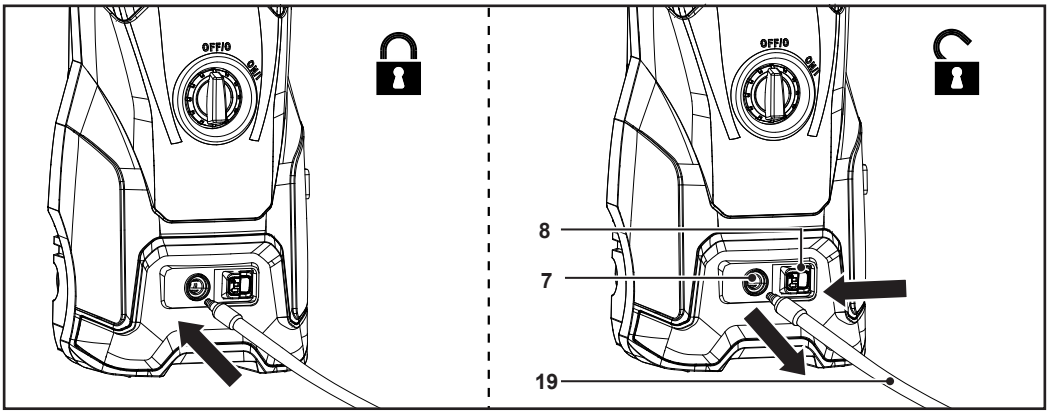

Fig. 5

Conexión de la pistola con activador a la manguera de presión

3. Conecte el otro extremo de la manguera de presión (19) a la entrada de la manguera de presión (13) de la pistola con activador (10) (Fig. 6).
4. Tire suavemente de la manguera de presión (19) para asegurarse de que está bien conectada a la pistola con activador (10).

Desconexión de la pistola con activador de la manguera de presión

1. Apague el aparato.
2. Apriete el gatillo (11) para vaciar el agua una vez finalizado el funcionamiento.
3. Presione y mantenga presionado el botón de liberación (14) para quitar la manguera de presión (19) (Fig. 6).

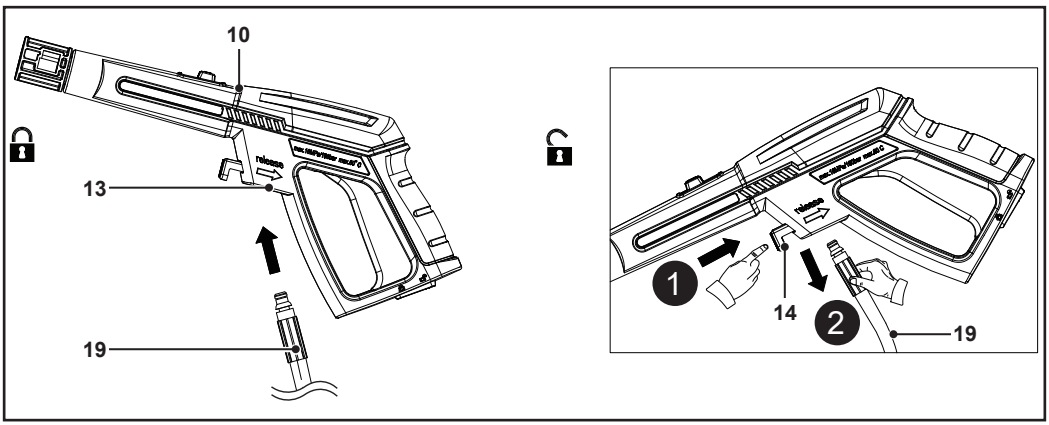

Fig. 6

5063022678461_MNL_ES_V03.indd 21 20/11/2025 5:15 PM

07 Conexión al suministro de agua

ADVERTENCIA: Este aparato no está diseñado para conectarse a la red de agua potable.

Respete las normativas de su compañía de suministro de agua cuando conecte el producto a una toma de agua. El aparato nunca debe funcionar conectado a la red de suministro de agua potable sin un dispositivo antirretorno controlable conforme a la norma EN 12729 tipo BA.

NOTA: El dispositivo antirretorno evita que el agua contaminada vuelva a la red de agua potable. La válvula antirretorno impide que el agua retroceda hacia las tuberías de suministro de agua potable. Si el agua ha pasado a través de un dispositivo antirretorno, no es apta para el consumo. Beber esta agua puede provocar graves enfermedades gastrointestinales.

PRECAUCIÓN: Conecte el aparato a una red de agua doméstica o a una fuente de agua con una presión de entrada de al menos 3 bar. No lo conecte a una red de agua caliente ni a estanques o lagos.

Utilice una manguera de jardín con una longitud máxima de 8 metros y un diámetro mínimo de 13 mm (1/2").

Utilice solo mangueras de jardín que no presenten grietas, cortes ni ningún otro tipo de daño.

1. Retire el tapón de plástico de la entrada de agua (5).
2. Conecte el conector de entrada de agua (18) a la entrada de agua (5) enroscándolo hacia la derecha (Fig. 7, paso 1).
3. Conecte un extremo de una manguera de jardín (no incluida) al conector de entrada de agua (18) (Fig. 7, paso 2).
4. Conecte el otro extremo de la manguera de jardín a un suministro de agua adecuado (Fig. 7, paso 3).
5. Deje correr el agua a través de la manguera de jardín durante aproximadamente 30 segundos para eliminar cualquier residuo.

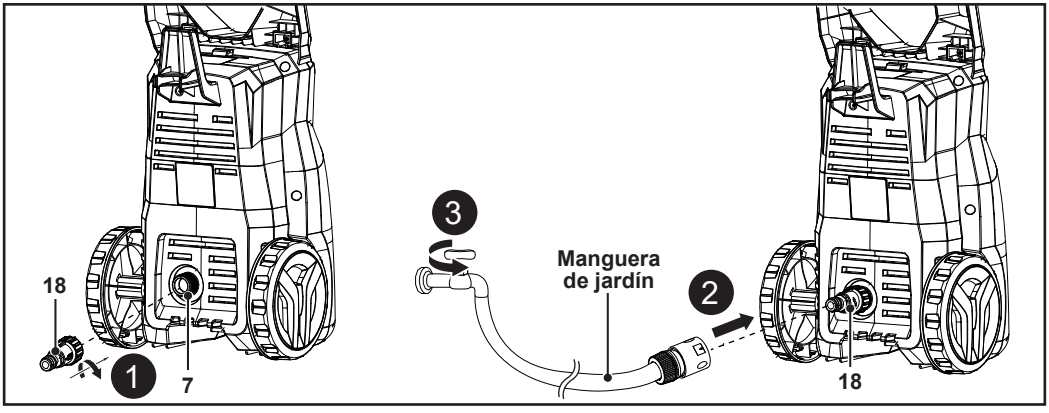

Fig. 7

5063022678461_MNL_ES_V03.indd 22 20/11/2025 5:15 PM

Uso previsto

La hidrolimpiadora está diseñada con una potencia nominal de 1800 vatios.

Este aparato ha sido diseñado para uso individual en la limpieza de vehículos, máquinas, embarcaciones, mampostería, etc., para eliminar la suciedad persistente con agua limpia y detergentes químicos biodegradables.

Este aparato no se debe utilizar para limpiar ropa, zapatillas u otros tejidos. El chorro de agua no se debe dirigir hacia personas, animales, equipos eléctricos o al propio producto. No enjuague objetos que contengan materiales peligrosos para la salud (por ejemplo, amianto). No utilice el aparato con líquidos inflamables, explosivos o tóxicos.

Por motivos de seguridad, es fundamental leer el manual de instrucciones completo antes de usar el producto por primera vez, así como seguir todas las indicaciones incluidas en él. Este aparato está diseñado solamente para uso doméstico privado, no para uso comercial. No se debe utilizar para fines distintos de los indicados en el manual.

ADVERTENCIA: El aparato puede utilizarlo un operario experimentado* que haya leído y comprendido los requisitos de seguridad que se proporcionan en este manual de instrucciones y que utilice el equipo de protección individual (EPI) adecuado.

* Un operario experimentado es una persona con las competencias y el conocimiento sobre el uso y los peligros asociados con el uso de una hidrolimpiadora, así como sobre las precauciones necesarias para limitar estos peligros.

Dispositivos de seguridad y controles de funcionamiento

PELIGRO: Riesgo de lesión. El aparato solo debe ponerse en funcionamiento si no se detectan fallos. Si el interruptor de encendido/apagado (3) o el gatillo (11) están defectuosos, no utilice el aparato y pida a un profesional cualificado que lo repare o sustituya.

ADVERTENCIA: No realice ningún ajuste en los dispositivos de seguridad ni en los controles de funcionamiento.

01 Interruptor de encendido/apagado

- Ponga el interruptor de encendido/apagado (3) en la posición **ON** para arrancar y poner en funcionamiento el aparato.
- Ponga el interruptor de encendido/apagado (3) en la posición **OFF** para detener el aparato.

02 Gatillo

- Apriete el gatillo (11) para activar el flujo de agua.
- Suelte el gatillo (11) para detener el flujo.

03 Botón de bloqueo

NOTA: La pistola con activador (10) está equipada con botón de bloqueo (12) para evitar la activación accidental del gatillo (11).

5063022678461_MNL_ES_V03.indd 23 20/11/2025 5:15 PM

- Presione el botón de bloqueo (12) hacia abajo cuando el aparato no esté en uso, cuando se deje sin vigilancia o durante el montaje de accesorios adicionales.
- Para desbloquear el gatillo (11), pulse el botón de bloqueo (12) hacia arriba (Fig. 8).

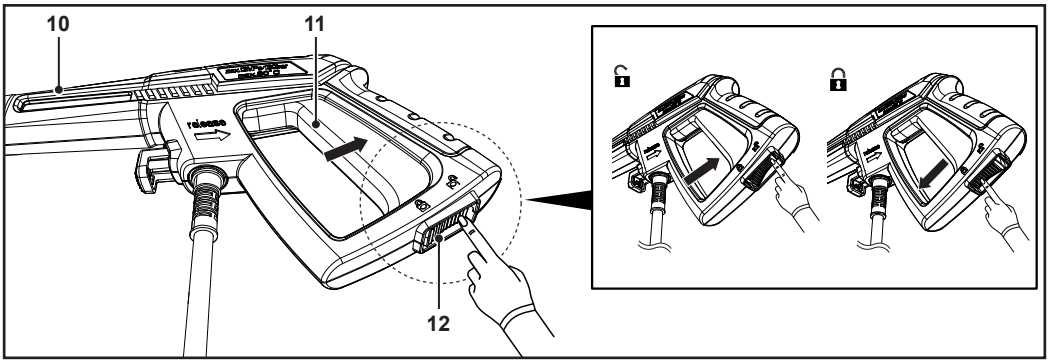

Fig. 8

04 Protección contra sobrecarga

El aparato se detiene cuando se sobrecarga. En este caso, apague el aparato, desenchufe el cable de alimentación de la toma de corriente y déjelo enfriar durante 2-3 minutos. A continuación, repita el procedimiento de puesta en marcha tal y como se describe en el capítulo “Arranque del aparato”.

05 Válvula de seguridad

La válvula de seguridad también es una válvula limitadora de presión. Cuando se suelta el gatillo (11), la válvula se abre y el agua recircula a través de la entrada de la bomba o se descarga al suelo.

ES Uso

Comprobación antes de arrancar

- Compruebe el aparato, así como el cable de alimentación (9) y los accesorios, antes de cada uso para detectar posibles daños. No utilice el aparato si está dañado o desgastado.
- Asegúrese de que el aparato esté completamente montado y que la conexión al suministro de agua sea completa y segura antes de encenderlo.
- Cuando utilice detergente para la limpieza, compruebe el nivel de producto en el accesorio para detergente (20) y rellénelo si es necesario. Asegúrese de que el accesorio para detergente esté bien colocado en la pistola con activador (10).
- Sostenga siempre la pistola con activador (10) por la empuñadura y la superficie de agarre. Mantenga la empuñadura y la superficie de agarre secas y libres de lubricante para garantizar una sujeción segura.
- Asegúrese siempre de que las rejillas de salida del aire no estén obstruidas. Si es necesario, límpielas con un cepillo suave. Si las rejillas de salida del aire están obstruidas, el aparato puede sobrecalentarse y dañarse.
- Suelte el gatillo (11) para detener el aparato inmediatamente si otras personas acceden a la zona de trabajo. Apague siempre el aparato antes de dejarlo desatendido.
- No realice un esfuerzo excesivo. Haga pausas con frecuencia para garantizar que puede concentrarse en el trabajo y controlar completamente el aparato.

5063022678461_MNL_ES_V03.indd 24 20/11/2025 5:15 PM

Arranque del aparato

ADVERTENCIA: No utilice el aparato con un grifo de agua cerrado. Esto lo conducirá a un funcionamiento en seco, y en consecuencia a dañar el aparato.

ADVERTENCIA: Tenga cuidado con las fuerzas de reacción que pueden producirse al apretar el gatillo (11). Sujete siempre la pistola con activador (10) con las dos manos.

ADVERTENCIA: No utilice el aparato si la temperatura ambiente es inferior a 0 °C. El agua congelada en el interior del aparato puede producir daños en la bomba y el motor.

PRECAUCIÓN: No permita que los chorros a alta presión entren en contacto con la piel desprotegida, los ojos o con cualquier mascota o animal.

Evite el contacto de la piel con detergentes, en particular con los ojos. Si le entra detergente en los ojos, láveselos con agua limpia y busque atención médica de inmediato.

Ponga siempre el interruptor de encendido/apagado (3) en la posición **OFF** y active el botón de bloqueo (12) cuando no utilice el aparato o mientras esté desatendido.

PRECAUCIÓN: Coloque el aparato sobre una superficie firme y estable. Asegúrese de que el aparato permanece en posición vertical en todo momento durante el funcionamiento. No dé la vuelta al aparato ni lo coloque sobre un lado (Fig. 9).

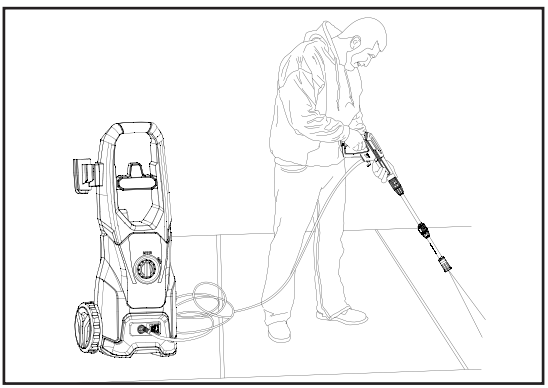

Fig. 9

1. Enchufe el cable (9) a una toma de corriente adecuada.
2. Abra completamente el grifo de agua.
3. Presione el botón de bloqueo (12) hacia arriba para desbloquear el gatillo (11).
4. Apriete el gatillo (11) durante aproximadamente 1 minuto. Esto permite eliminar el aire atrapado en el interior del aparato y en la pistola con activador (10) antes de utilizar el aparato.
5. Ponga el interruptor de encendido/apagado (3) en la posición **ON**.
6. Sujete la pistola con activador (10) con las dos manos. Dirija la boquilla ajustable (16) o la boquilla giratoria (17) hacia la superficie que desea limpiar.
7. Apriete el gatillo (11) para comenzar a limpiar.
8. Suelte el gatillo (11) para detener el chorro de agua.

5063022678461_MNL_ES_V03.indd 25 20/11/2025 5:15 PM

NOTA: Al soltar el gatillo (11), la presión dinámica apaga automáticamente el motor.

Cuando se aprieta el gatillo (11), el motor arranca automáticamente debido a la disminución de la presión. La presión se restablece después de un breve retraso.

Para mantener el funcionamiento correcto del aparato, debe dejarse un intervalo mínimo de 4 a 5 segundos entre soltar y apretar el gatillo (11).

Ajuste del chorro

Gire la boquilla ajustable (16) para cambiar el chorro de pulverización ancha en abanico para superficies grandes a un chorro directo para una limpieza focalizada (Fig. 10).

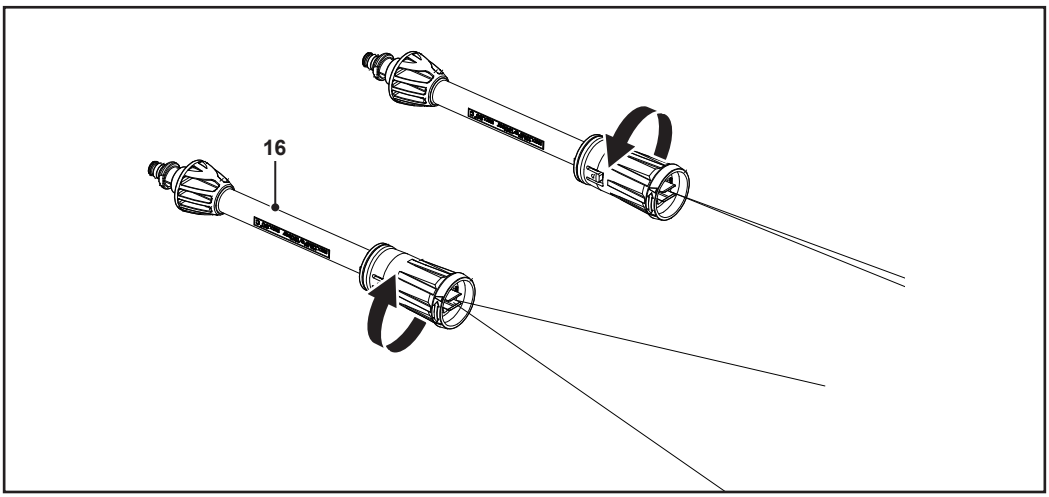

Fig. 10

Ajuste de la espuma / dilución

Gire el mando del accesorio para detergente (20) para controlar la cantidad de espuma que se mezcla con el agua:

- Gire el mando hacia la derecha para aplicar más espuma.
- Gire el mando hacia la izquierda para aplicar menos espuma (Fig. 11).

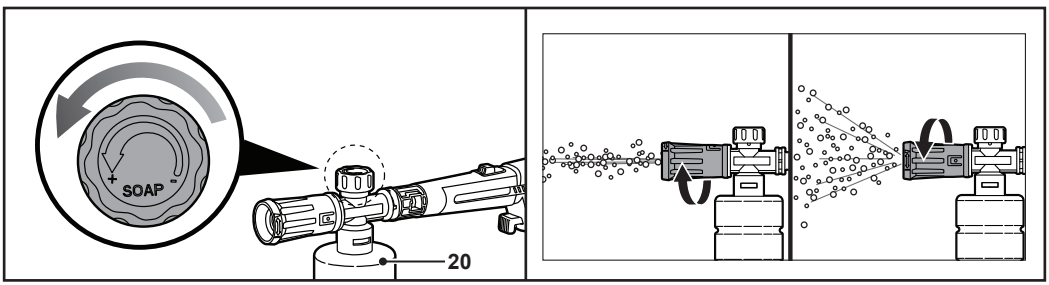

Fig. 11

5063022678461_MNL_ES_V03.indd 26 20/11/2025 5:15 PM

Consejos de uso

- Mantenga siempre una distancia razonable entre la boquilla ajustable (16) o la boquilla giratoria (17) y la superficie que se va a limpiar.
- Disuelva la suciedad aplicando detergente mezclado con agua mientras la superficie sigue seca. Deje que el detergente actúe sobre la superficie durante unos minutos, pero no deje que se seque.
- Cuando trabaje con superficies verticales, hágalo de abajo hacia arriba. Enjuague de abajo hacia arriba con un chorro de alta presión a una distancia mínima de 30 cm y con un ángulo de 45° y, a continuación, hágalo desde la parte superior hacia abajo.
- En algunos casos, es necesario frotar con cepillos para eliminar la suciedad. Una presión alta no es siempre la mejor solución para obtener unos buenos resultados de lavado, ya que puede dañar algunas superficies.
- Un lavado eficaz depende tanto de la presión como del volumen de agua utilizados.
- Comience pulverizando en una zona de prueba, donde no haya ningún objeto ni nadie cerca.

Después del uso

- Apague el aparato y deje que se enfríe.
- Cierre el suministro de agua.
- Apriete de nuevo el gatillo (11) para liberar los restos de agua y la presión.
- Desconecte la manguera de jardín de la fuente de agua y del aparato.



ADVERTENCIA: Separe la manguera de presión (19) de la pistola con activador (10) y la manguera de jardín del aparato solo cuando no exista más presión en el sistema.

- Bloquee el gatillo (11) con el botón de bloqueo (12).
- Desmonte los accesorios en el orden inverso de las instrucciones de montaje si no va a utilizar este aparato durante un largo período de tiempo.
- Asegúrese de drenar todo el detergente que quede en el accesorio para detergente (20).
- Deje que el aparato se enfríe antes de limpiarlo y guardarlo.

ES Cuidado y mantenimiento

Reglas de oro para el cuidado del producto





ADVERTENCIA: Apague el aparato y desenchúfelo antes de realizar cualquier tarea de comprobación, limpieza o mantenimiento.

- Mantenga limpio el aparato. Retire la suciedad después de cada uso y antes del almacenamiento.
- Una limpieza regular y adecuada ayuda a garantizar un funcionamiento seguro y prolonga la vida útil del aparato.
- Inspecciónelo antes de cada uso por si hubiera piezas dañadas o desgastadas. No la utilice si encuentra alguna pieza defectuosa o desgastada. Sustituya las piezas dañadas según sea necesario o póngase en contacto con un centro de servicio autorizado para su reparación antes de volver a utilizar el aparato.



ADVERTENCIA: Realice solamente las labores de reparación y mantenimiento indicadas en estas instrucciones. Cualquier otro trabajo deberá realizarlo un especialista cualificado.

5063022678461_MNL_ES_V03.indd 27 20/11/2025 5:15 PM

Limpieza general

NOTA: No utilice productos químicos, abrasivos o alcalinos, ni otros detergentes o desinfectantes agresivos para limpiar este aparato, ya que podrían dañar sus superficies.

01 Limpieza de la carcasa

1. Limpie todas las superficies con un paño suave y limpio.
2. Seque el aparato después de limpiarlo.

02 Limpieza de las boquillas

Para eliminar los depósitos de suciedad de la boquilla ajustable (16) o la boquilla giratoria (17), inserte el pasador de limpieza (24) en la abertura de la punta de la boquilla y muévalo hacia adelante y hacia atrás (Fig. 12).

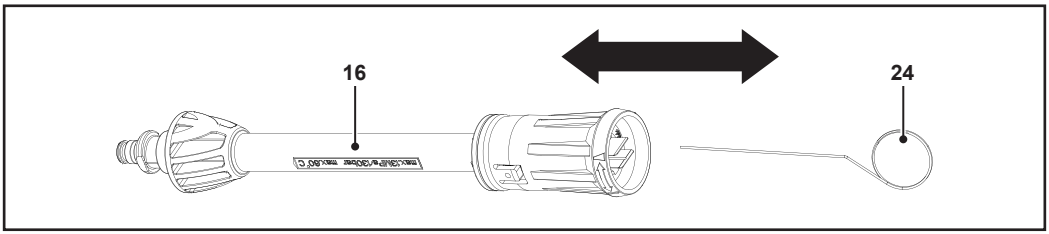

Fig. 12

03 Limpieza del filtro de entrada

1. Desmonte la junta y el filtro de entrada del conector de entrada de agua (18) (Fig. 13).
2. Enjuague el filtro de entrada y el conector de entrada de agua (18) con agua limpia (Fig. 13).
3. Después de la limpieza, vuelva a colocar correctamente el filtro de entrada y la junta en el conector de entrada de agua (18).

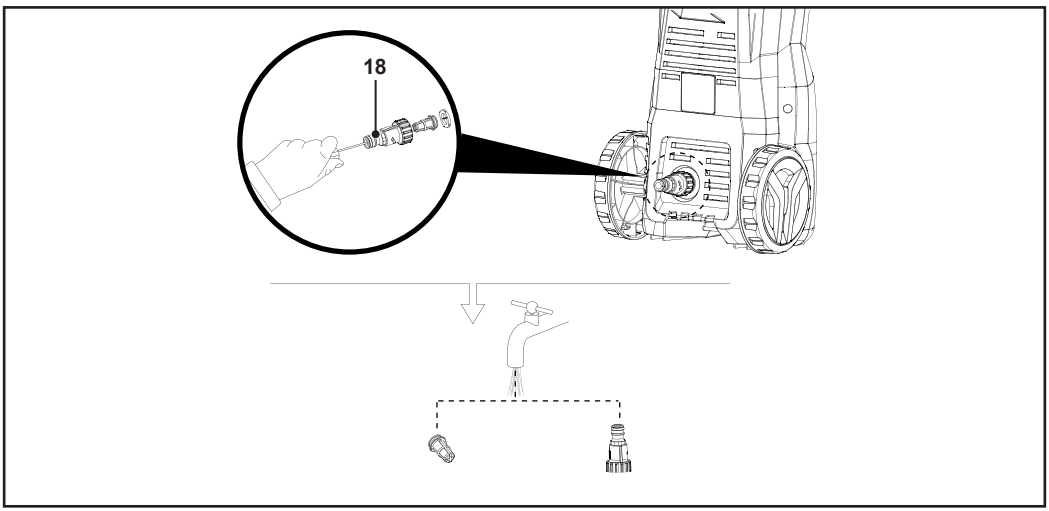

Fig. 13

5063022678461_MNL_ES_V03.indd 28 20/11/2025 5:15 PM

Mantenimiento

Antes y después de cada uso, compruebe si el aparato y los accesorios presentan desgaste y daños. Si es necesario, cámbielos por otros nuevos como se describe en este manual de instrucciones.

El aparato no tiene piezas cuyo mantenimiento pueda realizar el usuario.

01 Piezas de repuesto/piezas de recambio

Las siguientes piezas las puede sustituir el consumidor. Puede obtener piezas de repuesto en un distribuidor autorizado o a través de nuestro servicio de atención al cliente.

Descripción	**N.º de modelo o especificación**
Gancho para el cable de alimentación (2)	LT318
Soporte para la pistola y los accesorios (4)	LT318
Rueda (6)	LT318
Lanza (15)	G30
Boquilla ajustable (16)	G30
Boquilla giratoria (17)	G30
Conector de entrada de agua (18)	QC02
Manguera de presión (19)	C01 (6 m)
Accesorio para detergente (20)	S02A
Boquilla del cepillo de patio (21a)	LS30
Cepillo de patio (21b)	LS30
Cepillo para suelos (22)	B06
Tornillos (23)	ST4,8*16F
Pasador de limpieza (24)	CP

Reparación

Este aparato no contiene piezas que pueda reparar el consumidor. Póngase en contacto con un centro de servicio autorizado o una persona cualificada para que lo compruebe y repare.

Almacenaje

- Apague el aparato y desconéctelo de la toma de corriente.
- Desconecte el aparato del suministro de agua.
- Limpie el aparato de la forma descrita anteriormente.
- Enrolle el cable de alimentación (9) en el gancho para el cable de alimentación (2).
- Coloque la pistola (11), la lanza (15), la boquilla ajustable (16) o la boquilla giratoria (17) en el soporte para la pistola y los accesorios (4).
- Guarde el aparato lejos de materiales corrosivos, como fertilizantes o sal de roca.
- Guarde el aparato en un lugar seco, protegido de las heladas, bien ventilado y alejado de la luz solar.
- Guarde siempre el aparato en un lugar inaccesible para los niños.
- Proteja el aparato del polvo con una cubierta o una funda adecuada.

5063022678461_MNL_ES_V03.indd 29 20/11/2025 5:15 PM

Resolución de problemas

A menudo, las posibles averías se deben a causas que puede solucionar el propio usuario. Por lo tanto, verifique el aparato tomando como referencia esta sección. En la mayoría de los casos, el problema se puede resolver rápidamente.

ADVERTENCIA: REALICE ÚNICAMENTE LOS PASOS DESCRITOS EN ESTAS INSTRUCCIONES. CUALQUIER OTRA LABOR DE INSPECCIÓN, MANTENIMIENTO O REPARACIÓN DEBE REALIZARLA UN CENTRO DE SERVICIO AUTORIZADO O UN ESPECIALISTA CUALIFICADO SI USTED NO PUEDE RESOLVER EL PROBLEMA.

Problema	Posible causa	Solución
1. El motor no arranca	1.1. El aparato no está enchufado	1.1. Conecte el enchufe a una toma de corriente adecuada
	1.2. No hay alimentación eléctrica	1.2. Compruebe que el enchufe está bien conectado en la toma de corriente y que hay tensión en la red
2. El motor hace ruido pero no arranca	2.1. Tensión de la fuente de alimentación demasiado baja	2.1. Compruebe que la tensión de la red eléctrica coincide con la indicada en la placa de características del aparato
	2.2. Caída de tensión debido al uso de un cable alargador	2.2. Compruebe las características del alargador
	2.3. Aparato no utilizado durante un largo período de tiempo	2.3. Póngase en contacto con el centro de servicio autorizado más cercano
3. La bomba no alcanza la presión de trabajo	3.1. Boquilla desgastada	3.1. Sustituya la boquilla
	3.2. Filtro de entrada de agua sucio	3.2. Limpie el filtro de entrada de agua
	3.3. Suministro de agua insuficiente	3.3. Abra completamente el grifo de agua
	3.4. Entrada de aire en el sistema	3.4. Compruebe el apriete de los racores de la manguera
	3.5. Aire en la bomba	3.5. Apague el aparato y siga apretando el gatillo repetidamente hasta que el agua salga con un flujo constante. Vuelva a encender el aparato
4. La presión de la bomba cae repentinamente durante el uso	4.1. Agua de entrada demasiado caliente	4.1. Reduzca la temperatura
	4.2. La boquilla está obstruida	4.2. Limpie la boquilla
	4.3. Filtro de entrada de agua sucio	4.3. Limpie el filtro de entrada de agua
5. Fuga de agua en el aparato	5.1. Juntas desgastadas	5.1. Sustituya las juntas en su centro de servicio autorizado más cercano
6. Ruido excesivo	6.1. Agua de entrada demasiado caliente	6.1. Reduzca la temperatura

5063022678461_MNL_ES_V03.indd 30 20/11/2025 5:15 PM

Problema	Posible causa	Solución
7. El aparato se pone en marcha incluso cuando no se aprieta el gatillo	7.1. El sistema de alta presión o el circuito de la bomba no son estancos	7.1. Póngase en contacto con el centro de servicio autorizado más cercano
8. No sale agua al apretar el gatillo (con la conexión de agua completa)	8.1. La boquilla está obstruida	8.1. Limpie la boquilla
9. No se aspira detergente	9.1. Detergente demasiado denso 9.2. Depósitos u obstrucción en el circuito del detergente	9.1. Diluya con agua 9.2. Enjuague con agua limpia y elimine cualquier obstrucción. Si el problema persiste, póngase en contacto con el centro de servicio autorizado más cercano

Reciclaje y eliminación



Este símbolo se conoce como el "símbolo del contenedor tachado". Si se muestra este símbolo en un producto o en una batería, significa que no se debe desechar con la basura doméstica general. Algunos elementos químicos de los productos eléctricos o electrónicos y de las baterías pueden ser perjudiciales para la salud y el medioambiente. Deseche los artículos eléctricos o electrónicos y las baterías únicamente en los puntos de recogida especializados en la recuperación y el reciclaje de los materiales que contienen. Su cooperación es vital para garantizar el éxito de estas iniciativas y la protección del medioambiente.

Garantía

Nos ocupamos especialmente en seleccionar materiales de alta calidad y usar técnicas de fabricación que nos permitan crear productos que aporten diseño y durabilidad. Este producto tiene una garantía del fabricante de 2 años frente a defectos de fabricación, a partir de la fecha de adquisición (si se adquiere en una tienda) o de entrega (si se adquiere por Internet), sin coste adicional para uso normal doméstico (ni profesional ni comercial).

Para presentar una reclamación en el marco de esta garantía, deberá presentar el comprobante de compra (como un recibo, factura de compra u otras pruebas admisibles en virtud de la ley aplicable); conserve su comprobante de compra en un lugar seguro. Para poder acogerse a esta garantía, el producto adquirido deberá ser nuevo; la garantía no se aplicará a productos de segunda mano o productos de exposición. A menos que la legislación vigente indique lo contrario, todo producto de sustitución entregado conforme a esta garantía estará cubierto solo hasta la fecha de vencimiento de la garantía original.

La presente garantía cubre los fallos y anomalías del producto siempre y cuando este se haya utilizado para los fines para los que está destinado y que su instalación, limpieza, cuidado y mantenimiento se hayan efectuado de conformidad tanto con la información descrita en estos términos y condiciones y en el manual del usuario, como con la práctica habitual, siempre y cuando esta no entre en conflicto con el contenido del manual de usuario.

Esta garantía no cubre defectos ni daños causados por el desgaste normal, ni daños que pudiesen ser resultado de usos indebidos, instalaciones o montajes deficientes, negligencia, accidente, uso indebido o modificación del producto. A menos que se indique lo contrario en la ley aplicable, esta garantía no cubre, bajo ningún concepto, los gastos accesorios (transporte, movimiento, costes de desinstalación y reinstalación, mano de obra, etc.) ni los daños directos o indirectos.

5063022678461_MNL_ES_V03.indd 31 20/11/2025 5:15 PM

Esta garantía no cubre defectos y daños causados por o como resultado de:

- Uso y desgaste normal
- Sobrecarga, mal uso o negligencia
- Intentos de reparación realizados por personas no autorizadas
- Daños estéticos
- Daños causados por objetos extraños, sustancias o accidentes
- Daños accidentales o modificación
- Incumplimiento en seguir las pautas del fabricante
- Pérdida de los bienes

Si el producto es defectuoso, procederemos, en un plazo razonable, a su reparación o sustitución.

Los derechos en virtud de esta garantía tendrán vigencia en el país donde haya adquirido el producto. Las consultas relacionadas con la garantía deberán dirigirse a la tienda en la que adquirió el producto. La garantía es complementaria y no afecta a sus derechos legales.

Si adquirió este producto en España, el distribuidor será responsable de las faltas de conformidad del producto según las disposiciones establecidas en los artículos 114 a 124 del Real Decreto Legislativo 1/2007, con fecha del 16 de noviembre, por el que se aprueba el texto refundido de la Ley General para la Defensa de los Consumidores y Usuarios y otras leyes complementarias.

IMPORTANTE – GUARDE ESTA INFORMACIÓN PARA FUTURAS CONSULTAS: LEA ATENTAMENTE

5063022678461_MNL_ES_V03.indd 32 20/11/2025 5:15 PM

CE

(EN) EU DECLARATION OF CONFORMITY
(FR) DÉCLARATION UE DE CONFORMITÉ
(PL) DEKLARACJA ZGODNOŚCI UE
(RO) DECLARAȚIA DE CONFORMITATE UE
(ES) DECLARACIÓN UE DE CONFORMIDAD
(PT) DECLARAÇÃO DE CONFORMIDADE UE

Product / Produit / Produkt / Produsul / Producto / Produto

- Performance power pressure washer 1800 W / Nettoyeur haute pression performance power 1800 W / Myjka ciśnieniowa Performance power 1800 W / Aparat de spălat cu presiune Performance Power de 1 800 W / Hidrolimpiadora Performance Power de 1800 W / Lavadora de alta pressão de 1800 W
- PPB1237PRW
- 000001 - 999999

Name and address of the manufacturer or his authorised representative:
Nom et adresse du fabricant ou de son mandataire:
Nazwa i adres producenta lub jego upoważnionego przedstawiciela:
Denumirea și adresa producătorului sau a reprezentantului său autorizat:
Nombre y dirección del fabricante o de su representante autorizado:
Nome e endereço do fabricante ou do respetivo mandatário:

Kingfisher International Products B.V.,
Rapenburgerstraat 175E,
1011 VM Amsterdam,
The Netherlands

This declaration of conformity is issued under the sole responsibility of the manufacturer.
La présente déclaration de conformité est établie sous la seule responsabilité du fabricant.
Niniejsza deklaracja zgodności wydana zostaje na wyłączną odpowiedzialność producenta.
Prezenta declarație de conformitate este emisă pe răspunderea exclusivă a producătorului.
La presente declaración de conformidad se expide bajo la exclusiva responsabilidad del fabricante.
A presente declaração de conformidade é emitida sob a exclusiva responsabilidade do fabricante.

Object of the declaration / Objet de la declaration / Przedmiot deklaracji / Obiectul declarației / Objeto de la declaración / Objeto da declaração

Product / Produit / Produkt / Produsul / Producto / Produto	**Model / Modèle / Model / Modelul / Modelo / Modelo**	**EAN**
Performance power pressure washer 1800 W / Nettoyeur haute pression performance power 1800 W / Myjka ciśnieniowa Performance power 1800 W / Aparat de spălat cu presiune Performance Power de 1 800 W / Hidrolimpiadora Performance Power de 1800 W / Lavadora de alta pressão de 1800 W	PPB1237PRW	5063022678461 5063022678447

The object of the declaration described above is in conformity with the relevant Union harmonisation legislation:
L'objet de la déclaration décrit ci-dessus est conforme à la législation d'harmonisation de l'Union applicable:
Wymieniony powyżej przedmiot niniejszej deklaracji jest zgodny z odnośnymi wymaganiami unijnego prawodawstwa harmonizacyjnego:
Obiectul declarației descris mai sus este în conformitate cu legislația relevantă de armonizare a Uniunii:
El objeto de la declaración descrita anteriormente es conforme con la legislación de armonización pertinente de la Unión:
O objeto da declaração acima descrito está em conformidade com a legislação de harmonização da União aplicável:

5063022678461_MNL_ES_V03.indd 33 20/11/2025 5:15 PM

2006/42/EC as amended Machinery Directive
2014/30/EU as amended Directive Electromagnetic compatibility
2000/14/EC as amended Outdoor Noise Directive
2011/65/EU as amended Directive Restriction of the use of certain hazardous substances in electrical and electronic equipment
Directive 2006/42/CE relative aux machines
2014/30 / UE telle que modifiée Directive Compatibilité électromagnétique
Directive 2000/14/CE relative aux émissions sonores extérieures
Directive 2011/65/UE relative à la limitation de l'utilisation de certaines substances dangereuses dans les équipements électriques et électroniques
2006/42/WE w zmienionej dyrektywie maszynowej
2014/30 / UE ze zmianami Dyrektywa Kompatybilność elektromagnetyczna
2000/14/WE w zmienionej dyrektywie w sprawie hałasu na zewnątrz
2011/65 / UE ze zmianami Dyrektywa Ograniczenie stosowania niektórych niebezpiecznych substancji w sprzęcie elektrycznym i elektronicznym
2006/42/CE, astfel a fost modificată Directiva privind echipamentele
2014/30/UE, astfel a fost modificată Directiva privind compatibilitatea electromagnetică
2000/14/CE, astfel a fost modificată Directiva privind zgomotul în aer liber
2011/65/UE, astfel a fost modificată Directiva privind limitarea utilizării anumitor substanțe periculoase în echipamentele electrice și electronice
Directiva sobre maquinaria modificada 2006/42/CE
2014/30/UE modificada Directiva Compatibilidad electromagnética
2000/14/CE modificada Directiva sobre ruido al aire libre
2011/65/UE modificada Directiva Restricción del uso de determinadas sustancias peligrosas en equipos eléctricos y electrónicos
2006/42/CE como diretiva de máquinas alteradas
2014/30/UE como alteração da compatibilidade eletromagnétic
2000/14/CE como diretiva de ruído exterior alterada
2011/65/UE como restrição diretiva alterada da utilização de certas substâncias perigosas em equipamentos elétricos e eletrónicos

Measured Sound Power Level	Guaranteed Sound Power Level
Le niveau de puissance acoustique mesuré	Le niveau de puissance acoustique garant
Zmierzony poziom mocy akustycznej	Gwarantowany poziom mocy akustycznej
Nivel de putere acustică măsurat	Nivel de putere acustică garantat
Nivel de potencia sonora medido	Nivel de potencia sonora garantizado
Nível de potência sonora medido	Nível de potência sonora garantido
: 88.3 dB(A)	: 92 dB(A)

References to the relevant harmonised standards used or references to the other technical specifications in relation to which conformity is declared:
Références des normes harmonisées pertinentes appliquées, y compris la date de celles-ci, ou des autres specifications techniques, y compris la date de celles-ci, par rapport auxquelles la conformité est déclarée:
Odwołania do odnośnych norm zharmonizowanych, które zastosowano, wraz z datą normy, lub do innych specyfikacji technicznych, wraz z datą specyfikacji, w odniesieniu do których deklarowana jest zgodność:
Trimiteri la standardele armonizate relevante folosite, inclusiv data standardului, sau trimiteri la celelalte specificații tehnice, inclusiv data specificațiilor, în legătură cu care se declară conformitatea:
Referencias a las normas armonizadas pertinentes utilizadas, incluidas las fechas de las normas, o referencias a las otras especificaciones técnicas, incluidas las fechas de las especificaciones, respecto a las cuales se declara la conformidad:
Referências às normas harmonizadas aplicáveis utilizadas, incluindo a data da norma, ou às outras especificações técnicas, incluindo a data da especificação, em relação às quais é declarada a conformidade:

5063022678461_MNL_ES_V03.indd 34 20/11/2025 5:15 PM

EN 60335-1:2012/A16:2023
EN 60335-2-79:2012
EN 62233:2008
EN IEC 55014-1:2021
EN IEC 55014-2:2021
EN IEC 61000-3-2:2019/A2:2024
EN 61000-3-3:2013/A2:2021

Authorised signatory and technical file holder / signataire et responsable de la documentation technique authorisé / podmiot uprawniony do wystawienia i adres prezechowywania dokumentacji technicznej / semnatar autorizat și deținător al dosarului tehnic / firmante autorizado y titular del expediente tecnico / signatário autorizado e detentor da ficha técnica

Kingfisher International Products B.V.,
Rapenburgerstraat 175E,
1011 VM Amsterdam,
The Netherlands



David Awe
Group Quality Director : 03/09/2025

5063022678461_MNL_ES_V03.indd 35 20/11/2025 5:15 PM

Fabricante:

EU Manufacturer:
Kingfisher International Products B.V.,
Rapenburgerstraat 175E,
1011 VM Amsterdam,
The Netherlands

ES www.bricodepot.es
Para consultar los manuales de instrucciones en línea, visite www.kingfisher.com/products

PT Lavadora de alta pressão de 1800 W e 140 bar

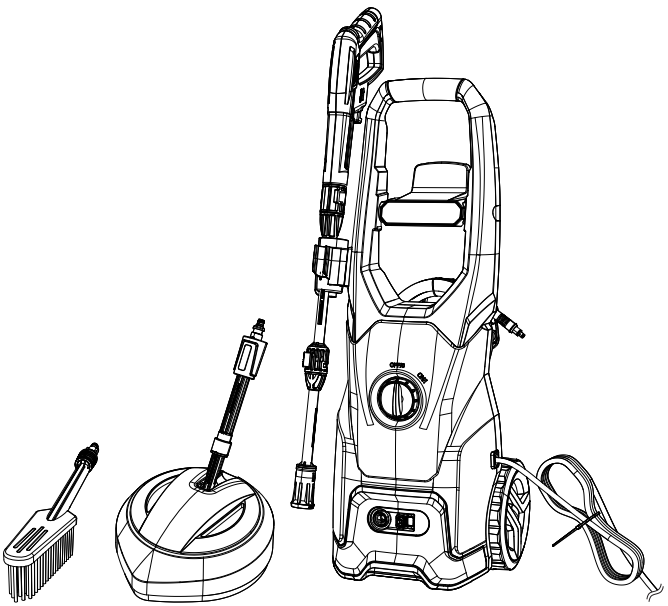

PT INSTRUÇÕES ORIGINAIS

IMPORTANTE – Estas instruções são para sua segurança. Leia-as atentamente antes de manusear o produto e guarde-as para consultas futuras.

V11125_5063022678461_MAND4_2425_RP0539

PPB1237PRW
5063022678461
5063022678447

PT Peças

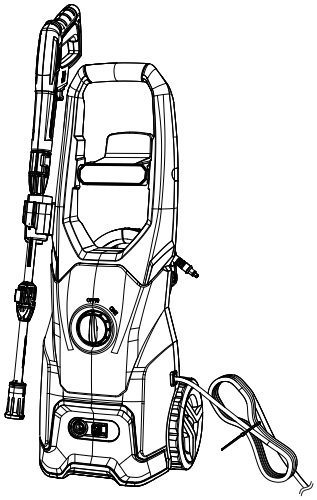

01. x1

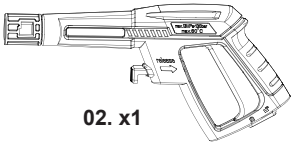

02. x1

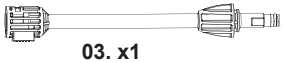

03. x1



04. x1



05. x1



06. x1



07. x1



08. x1

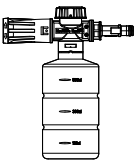

09. x1

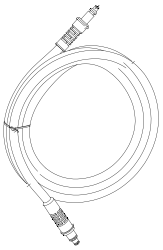

10. x1



11. x1



12. x1



13. x1



14. x1



15. x1

PT Vai precisar de



(Artigos não fornecidos)

- Mangueira de jardim
- Chave de parafusos de cabeça cruzada
- Equipamento de proteção pessoal adequado
- Kit de primeiros socorros

PT Conteúdo

PT	
Descrição do produto	3
Segurança	5
Especificações técnicas	15
Preparação	16
Funções e regulações	23
Utilização	24
Cuidados e manutenção	27
Garantia	31
Declaração de conformidade UE	33

5063022678461_MNL_PT_V03.indd 2 20/11/2025 5:17 PM

PT Descrição do produto

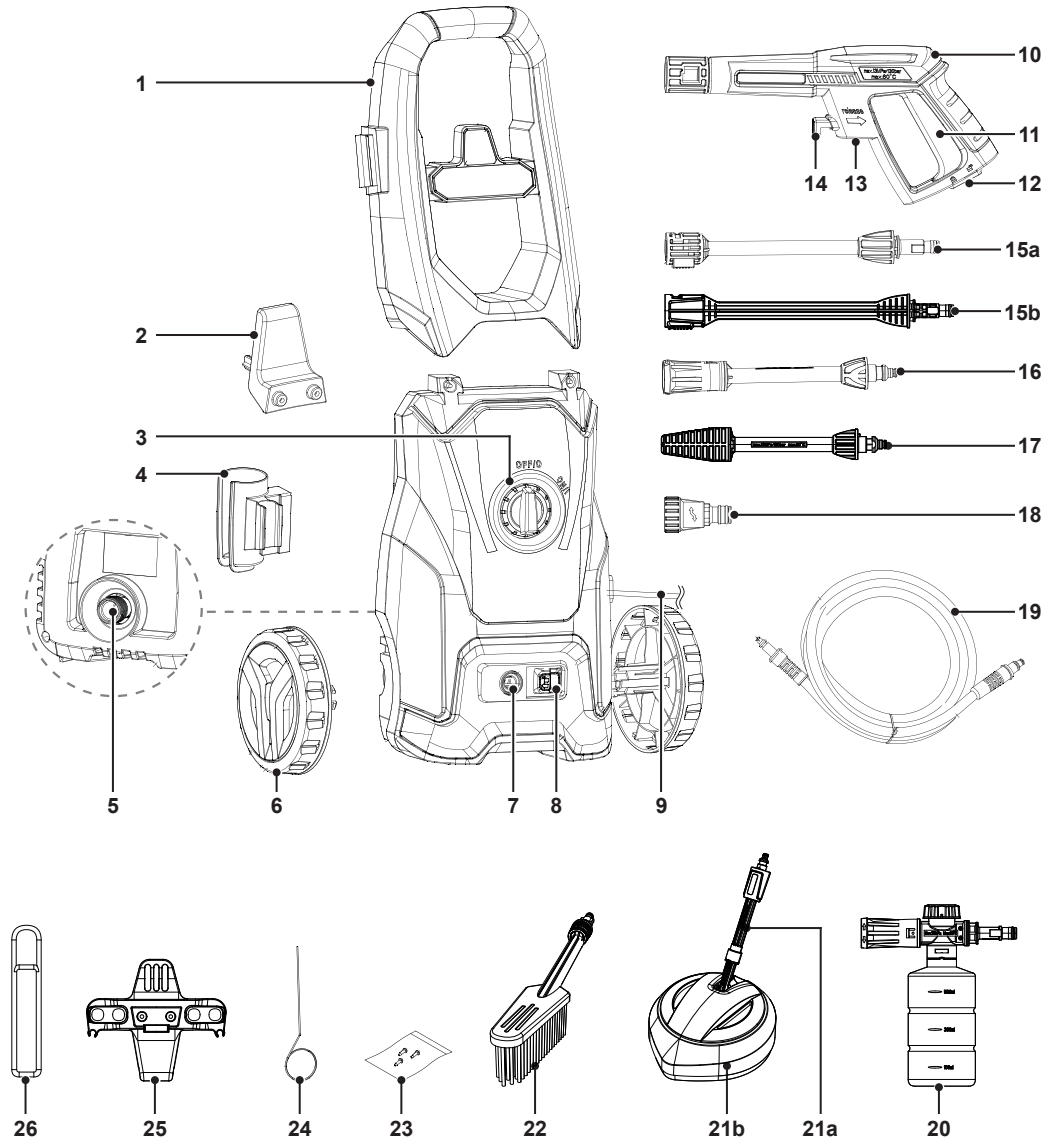

5063022678461_MNL_PT_V03.indd 3 20/11/2025 5:17 PM

PT

1. Pega
2. Gancho para cabo de alimentação
3. Interrutor de ligar/desligar
4. Suporte da pistola de gatilho e acessórios
5. Entrada de água
6. Roda (x2)
7. Saída de água
8. Botão deslizante
9. Cabo de alimentação com ficha
10. Pistola de ativação
11. Gatilho
12. Botão de bloqueio
13. Entrada da mangueira de pressão
14. Botão de libertação
15a. Lança
15b. Lança de extensão
16. Bocal ajustável
17. Bocal rotativo
18. Conetor da entrada de água
19. Mangueira de pressão
20. Acessório do detergente
21a. Bocal da escova para pátio
21b. Escova para pátio
22. Pincel para pisos
23. Parafusos (x4)
24. Alfinete de limpeza
25. Suporte do cabo de alimentação
26. Correia do suporte do cabo de alimentação

5063022678461_MNL_PT_V03.indd 4 20/11/2025 5:17 PM

IMPORTANTE

LEIA ATENTAMENTE ANTES DE UTILIZAR. CONSERVE ESTE DOCUMENTO PARA REFERÊNCIA FUTURA.

Avisos de segurança

- Esta máquina pode ser utilizada por pessoas com capacidades físicas, sensoriais ou mentais reduzidas, ou com falta de experiência e conhecimento, caso lhes seja disponibilizada supervisão ou instruções relativas à utilização segura da máquina e se compreenderem os perigos envolvidos.
- As máquinas não devem ser utilizadas por crianças. As crianças devem ser supervisionadas para garantir que não brincam com a máquina.
- As crianças não devem brincar com a máquina.
- A limpeza e a manutenção por parte do utilizador não podem ser efetuadas por crianças sem supervisão.
- Se o cabo de alimentação estiver danificado, tem de ser substituído pelo fabricante, pelo respetivo técnico de assistência ou por pessoal devidamente qualificado a fim de evitar situações de perigo.

Avisos de segurança para a lavadora de alta pressão

AVISO! ESTA MÁQUINA FOI CONCEBIDA PARA USO COM O AGENTE DE LIMPEZA FORNECIDO OU RECOMENDADO PELO FABRICANTE. A UTILIZAÇÃO DE OUTROS AGENTES DE LIMPEZA OU PRODUTOS QUÍMICOS PODE AFETAR A SEGURANÇA DA MÁQUINA.

5063022678461_MNL_PT_V03.indd 5 20/11/2025 5:17 PM

AVISO! CONSOANTE A APLICAÇÃO, PODEM SER USADOS BOCAIS BLINDADOS PARA LIMPEZA A ALTA PRESSÃO, O QUE IRÁ REDUZIR DRASTICAMENTE A EMISSÃO DE AEROSSÓIS HÍDRICOS. NO ENTANTO, NEM TODAS AS APLICAÇÕES PERMITEM O USO DESTE DISPOSITIVO. SE OS BOCAIS BLINDADOS NÃO FOREM APLICÁVEIS À PROTEÇÃO CONTRA AEROSSÓIS, PODERÁ SER NECESSÁRIA UMA MÁSCARA RESPIRATÓRIA DA CLASSE FFP 2 OU EQUIVALENTE, CONSOANTE O AMBIENTE DE LIMPEZA.

AVISO! OS JATOS DE ALTA PRESSÃO PODEM SER PERIGOSOS SE FOREM UTILIZADOS DE FORMA INDEVIDA. O JATO NÃO DEVE SER DIRIGIDO A PESSOAS, EQUIPAMENTO ELÉTRICO LIGADO OU À PRÓPRIA MÁQUINA.

AVISO! PODEM FORMAR-SE AEROSSÓIS DURANTE A UTILIZAÇÃO DE DISPOSITIVOS DE LIMPEZA DE ALTA PRESSÃO. A INALAÇÃO DE AEROSSÓIS PODE SER PREJUDICIAL PARA A SAÚDE.

AVISO! NÃO UTILIZE A MÁQUINA PERTO DE PESSOAS, EXCETO SE ESTIVEREM A USAR VESTUÁRIO DE PROTEÇÃO.

AVISO! NÃO DIRECIONE O JATO PARA SI OU OUTROS PARA LIMPAR ROUPAS OU CALÇADO.

AVISO! RISCO DE EXPLOSÃO – NÃO PULVERIZE LÍQUIDOS INFLAMÁVEIS.

AVISO! OS DISPOSITIVOS DE LIMPEZA DE ALTA PRESSÃO NÃO DEVEM SER UTILIZADOS POR CRIANÇAS, NEM POR PESSOAL INEXPERIENTE.

5063022678461_MNL_PT_V03.indd 6 20/11/2025 5:17 PM

AVISO! AS MANGUEIRAS DE ALTA PRESSÃO, OS ACESSÓRIOS E AS UNIÕES SÃO IMPORTANTES PARA A SEGURANÇA DA MÁQUINA. UTILIZE APENAS MANGUEIRAS, ACESSÓRIOS E UNIÕES RECOMENDADOS PELO FABRICANTE.

AVISO! PARA GARANTIR A SEGURANÇA DA MÁQUINA, UTILIZE APENAS PEÇAS SOBRESSELENTES ORIGINAIS DO FABRICANTE OU APROVADAS PELO FABRICANTE.

AVISO! A ÁGUA QUE TIVER PASSADO POR DISPOSITIVOS ANTIRREFLUXO É CONSIDERADA NÃO POTÁVEL.

AVISO! RETIRE A FICHA DA TOMADA AO EFETUAR TRABALHOS DE LIMPEZA OU MANUTENÇÃO E QUANDO SUBSTITUIR PEÇAS OU CONVERTER A MÁQUINA PARA OUTRA FUNÇÃO.

AVISO! NÃO UTILIZE A MÁQUINA SE UM CABO DE ALIMENTAÇÃO OU PEÇAS IMPORTANTES DA MESMA ESTIVEREM DANIFICADAS COMO, POR EXEMPLO, DISPOSITIVOS DE SEGURANÇA, MANGUEIRAS DE ALTA PRESSÃO, PISTOLA DE PULVERIZAÇÃO.

AVISO! A UTILIZAÇÃO DE PROLONGADORES INADEQUADOS PODE SER PERIGOSA. SE FOR UTILIZADO UM PROLONGADOR, ESTE DEVE SER ADEQUADO PARA UTILIZAÇÃO NO EXTERIOR E A LIGAÇÃO DEVE SER MANTIDA SECA E AFASTADA DO SOLO. RECOMENDA-SE QUE O FAÇA ATRAVÉS DE UM ENROLADOR DE CABO QUE MANTÉM A TOMADA A, PELO MENOS, 60 MM ACIMA DO SOLO.

5063022678461_MNL_PT_V03.indd 7 20/11/2025 5:17 PM

AVISO! DESLIGUE SEMPRE O INTERRUTOR DE CORTE DA REDE ELÉTRICA QUANDO DEIXAR A MÁQUINA SEM VIGILÂNCIA.

ATENÇÃO: PARA EVITAR PERIGOS DEVIDO À REPOSIÇÃO INADVERTIDA DO INTERRUPTOR TÉRMICO, ESTE APARELHO NÃO PODE SER ALIMENTADO ATRAVÉS DE UM DISPOSITIVO DE COMUTAÇÃO EXTERNO, COMO UM PROGRAMADOR, NEM LIGADO A UM CIRCUITO QUE SEJA REGULARMENTE LIGADO E DESLIGADO PELO UTILITÁRIO.

Instruções de segurança adicionais

- Não utilize a máquina com líquidos inflamáveis ou tóxicos, nem produtos que não sejam compatíveis com o seu funcionamento correto. É proibida a utilização da máquina numa atmosfera potencialmente inflamável ou explosiva.
- Não utilize a máquina ao ar livre quando estiver a chover.
- Não toque na ficha nem na tomada com as mãos molhadas.
- Não bloqueie o gatilho na posição de funcionamento.
- Verifique se a máquina está equipada com a respetiva etiqueta de classificação; entre em contacto com o seu representante se esta estiver em falta. Não devem ser utilizadas máquinas sem etiqueta de classificação, uma vez que não podem ser identificadas e são potencialmente perigosas.
- Nunca adultere, nem ajuste a configuração da válvula de segurança ou dos dispositivos de segurança.
- Nunca altere o diâmetro original do bocal ajustável.
- Nunca deixe a máquina sem vigilância quando esta está em funcionamento.
- Não deixe que os veículos passem por cima da mangueira de alta pressão.
- Não mova a máquina puxando a mangueira de alta pressão.
- Quando direcionado para pneus, válvulas de pneus ou outros componentes pressurizados, o jato de alta pressão é potencialmente perigoso. Não aplique um jato e mantenha sempre o bocal a uma distância mínima de 30 cm durante a limpeza.

5063022678461_MNL_PT_V03.indd 8 20/11/2025 5:17 PM

- Todos os condutores elétricos têm de estar protegidos contra o jato de água.
- A ligação da alimentação elétrica tem de ser efetuada por um eletricista qualificado e estar em conformidade com a norma IEC 60364-1. Tem de ser instalado um disjuntor diferencial residual que corte a fonte de alimentação caso a corrente de fuga à terra exceda os 30 mA durante 30 ms, ou um interrutor de circuito por falha de aterramento.
- Durante o arranque, a máquina pode gerar perturbações no sinal de rede nas proximidades.
- Utilize um disjuntor de corrente residual (RCB) para fornecer proteção adicional ao utilizador (30 mA).
- Se for utilizado um prolongador, a ficha e a tomada têm de ter uma construção estanque.
- Utilize apenas um prolongador classificado para utilização no exterior e com uma potência nominal adequada.
- A alta pressão pode causar ressalto de peças: utilize todo o vestuário e equipamento de proteção necessário para garantir a segurança do operador.
- Use equipamento de proteção individual (EPI) adequado durante a utilização:
  - Utilize vestuário de proteção.
  - Utilize proteção para os ouvidos.
  - Utilize luvas de proteção.
  - Utilize uma viseira.
  - Utilize calçado de proteção e antiderrapante.
  - Utilize proteção respiratória.
- Esteja ciente da força de reação: ao utilizar o gatilho da pistola, segure a pistola com firmeza.
- Cumpra os regulamentos da entidade de fornecimento de água local. Ao abrigo da norma IEC 60335-2-79 a máquina pode ser ligada diretamente à fonte de fornecimento de água potável apenas se a mangueira de fornecimento estiver equipada com uma válvula antirrefluxo com função de drenagem que corresponda à EN 12729 tipo BA.

5063022678461_MNL_PT_V03.indd 9 20/11/2025 5:17 PM

- Liberte a pressão residual antes de retirar a mangueira da máquina.
- Verifique antes de cada utilização, e em intervalos regulares, se todos os fixadores de metal estão apertados e se os componentes da máquina estão em bom estado; verifique se há peças partidas ou gastas.
- Use apenas detergentes compatíveis com os materiais de revestimento da mangueira de alta pressão ou com outros materiais de revestimento.
- Certifique-se de que todas as pessoas ou animais mantêm uma distância mínima de 15 m da máquina enquanto esta estiver em funcionamento.
- Não deixe o detergente entrar em contacto com a pele e especialmente com os olhos! Em caso de contacto com os olhos, lave com água abundante e procure assistência médica imediatamente!
- Desligue a máquina e retire-a da fonte de alimentação antes de a montar, limpar, ajustar, proceder à manutenção, arrumar e transportar.
- Não utilize a máquina se estiver cansado ou doente, ou sob a influência de drogas, álcool ou medicamentos. Um momento de descuido durante a utilização da máquina pode resultar em ferimentos graves.
- Não sobrecarregue a máquina. Não utilize a máquina para outros fins que não aqueles para os quais foi concebida.
- Nunca desative nem adultere dispositivos de segurança nem comandos de funcionamento. Inspecione regularmente o dispositivo de segurança e os comandos de funcionamento para garantir o funcionamento correto. Se algum dos dispositivos de segurança ou comando de funcionamento estiver com defeito, pare de utilizar a máquina e solicite a substituição a um centro de reparação profissional antes de voltar a utilizar.
- Não modifique a máquina em circunstância alguma. As modificações podem resultar em ferimentos pessoais graves ou morte.

5063022678461_MNL_PT_V03.indd 10 20/11/2025 5:17 PM

Redução de ruído e de vibração

Para reduzir o impacto do ruído e a emissão de vibração, limite o tempo de utilização, utilize modos de operação de baixa vibração e baixo ruído, bem como equipamento de proteção pessoal.

Considere os seguintes pontos para minimizar os riscos de exposição à vibração e ruído:

- Utilize a máquina apenas para as tarefas previstas de acordo com o respetivo design e estas instruções.
- Certifique-se de que a máquina está em boas condições e com manutenção adequada.
- Utilize os acessórios adequados para a máquina e certifique-se de que estes estão em boas condições.
- Agarre firmemente as pegas/superfícies de apoio.
- Realize a manutenção desta máquina de acordo com estas instruções e mantenha-a bem lubrificada (se aplicável).
- Planeie o seu horário de trabalho para dividir o tempo em que usa uma ferramenta de vibração em vários períodos.
- A utilização prolongada da máquina expõe o utilizador a vibrações que podem causar diversas condições conhecidas no seu conjunto como síndrome de vibração mão-braço (HAVS), por exemplo, os dedos ficarem brancos. Também podem ocorrer doenças específicas como a síndrome do túnel cárpico. Para reduzir este risco ao utilizar a máquina, utilize sempre luvas de proteção e mantenha as mãos quentes.

Emergência

Familiarize-se com a utilização desta máquina através deste manual de instruções. Memorize as orientações de segurança e siga-as à risca. Isto ajudará a prevenir riscos e perigos.

- Esteja sempre atento ao utilizar esta máquina, para que possa reconhecer e gerir os riscos antecipadamente. Uma intervenção rápida pode prevenir ferimentos graves e danos materiais.

5063022678461_MNL_PT_V03.indd 11 20/11/2025 5:17 PM

- Em caso de avaria, desligue e desconecte da fonte de alimentação. Envie a máquina para um profissional qualificado para verificação e reparação, se necessário, antes de a voltar a utilizar.

Riscos residuais

Mesmo que esteja a utilizar esta máquina em conformidade com todos os requisitos de segurança, alguns potenciais riscos de ferimentos e danos mantêm-se. Podem surgir os seguintes perigos relacionados com a estrutura e o design desta máquina:

- Problemas de saúde resultantes da emissão de vibração se a máquina for utilizada durante longos períodos ou não for submetida a uma gestão e manutenção adequadas.
- Ferimentos e danos materiais resultantes de ferramentas de aplicação avariadas ou impactos repentinos de objetos escondidos durante a utilização.

⚠ **AVISO!** ESTA MÁQUINA PRODUZ UM CAMPO ELETROMAGNÉTICO DURANTE O FUNCIONAMENTO! SOB DETERMINADAS CIRCUNSTÂNCIAS, ESTE CAMPO PODE INTERFERIR COM IMPLANTES MÉDICOS ATIVOS OU PASSIVOS! PARA REDUZIR O RISCO DE FERIMENTOS GRAVES OU FATAIS, RECOMENDAMOS QUE AS PESSOAS COM IMPLANTES MÉDICOS CONSULTEM UM MÉDICO E O FABRICANTE DO IMPLANTE MÉDICO ANTES DE UTILIZAR ESTA MÁQUINA!

5063022678461_MNL_PT_V03.indd 12 20/11/2025 5:17 PM

Símbolos

A etiqueta de classificação do aparelho e estas instruções incluem, entre outros, os símbolos e abreviaturas que se seguem. Familiarize-se com estes elementos para reduzir os riscos, incluindo ferimentos pessoais e danos materiais.

W	Watt	dB(A)	Decibel (Classificação A)
V	Volt	cm	Centímetro
~	Corrente alternada	mm	Milímetro
A	Ampere	kg	Quilograma
Hz	Frequência	bar	Unidade de pressão
/min ou min^{-1}	Por minuto	MPa	Megapascal, unidade de pressão
l/min	Litro por minuto		
yyWxx	Código da data de fabrico; ano de fabrico (yy) e semana de fabrico (Wxx)		

Descrição das palavras de sinalização:

⚠ **PERIGO!**	A palavra indica um perigo com um elevado nível de risco que, se não for evitado, resultará em morte ou ferimentos graves.
⚠ **AVISO!**	A palavra indica um perigo com um nível médio de risco que, se não for evitado, pode resultar em morte ou ferimentos graves.
⚠ **ATENÇÃO!**	A palavra indica um perigo com um baixo nível de risco que, se não for evitado, pode resultar em ferimentos ligeiros ou moderados.
NOTA!	Indica uma indicação, prática ou conselho não relacionado com lesões pessoais.



Nota / Observação.



Leia o manual do utilizador.



Utilize vestuário de proteção.



Utilize calçado de proteção e antiderrapante.



Utilize uma viseira.

5063022678461_MNL_PT_V03.indd 13 20/11/2025 5:17 PM



Utilize proteção auditiva.



Utilize proteção respiratória.



Utilize luvas de proteção.



Desligue o aparelho e retire-o da fonte de alimentação antes de proceder à respetiva montagem, limpeza, ajuste, manutenção, armazenamento e transporte.



Certifique-se sempre de que outras pessoas e animais de estimação se encontram a uma distância segura do aparelho durante a sua utilização. Em geral, as crianças não devem aproximar-se da área onde se encontra o aparelho.



Não exponha o aparelho à chuva ou a condições de humidade.



Este aparelho não é adequado para ligação à fonte de fornecimento de água potável.



Não direcione o jato de água para pessoas, animais, equipamento elétrico ou para o próprio aparelho.

IPX5

O aparelho está protegido contra água (de um bocal) de todas as direções.



Nível de potência sonora garantido de 92 dB.



Este aparelho está classificado com a classe de proteção II. Isto significa que o aparelho está equipado com isolamento duplo ou reforçado entre o circuito de alimentação e a tensão de saída ou a caixa. Portanto, não requer uma ligação de segurança elétrica à terra (massa).



Símbolo REEE. Os resíduos de produtos elétricos não devem ser eliminados com o lixo doméstico. Recicle nas instalações adequadas, sempre que existentes. Informe-se sobre a reciclagem junto às autoridades ou loja locais.



O aparelho está em conformidade com as diretivas europeias aplicáveis e foi aplicado um método de avaliação de conformidade com estas diretivas.

5063022678461_MNL_PT_V03.indd 14 20/11/2025 5:17 PM

> **Tensão nominal**	:	220–240 V~
> **Frequência nominal**	:	50/60 Hz
> **Potência nominal de entrada**	:	1800 W
> **Pressão nominal**	:	10 MPa
> **Pressão máxima permitida**	:	14 MPa
> **Pressão máxima de entrada de água**	:	1,2 MPa
> **Fluxo nominal**	:	6 l/min
> **Fluxo nominal máximo**	:	7 l/min
> **Temperatura nominal**	:	+50 °C
> **Força de reação da pistola à pressão máxima**	:	16,1 N
> **Classe de proteção**	:	II
> **Grau de proteção**	:	IPX5
> **Peso**	:	aprox. 6,2 kg
> **Dimensões**	:	aprox. 29,5 x 27,2 x 39,5 cm

Especificações acústicas

> **Nível de pressão sonora L_{pA}**	:	74,6 dB(A)
> **Incerteza, K_{pA}**	:	3 dB(A)
> **Nível de potência sonora medido, L_{WA}**	:	88,3 dB(A)
> **Incerteza, K_{WA}**	:	3 dB(A)
> **Nível de potência sonora garantido L_{WA}** (em conformidade com a Diretiva 2000/14/CE alterada pela Diretiva 2005/88/CE)	:	92 dB(A)

Valores de vibração

> **Valor de emissão de vibração declarado a_{hhd}**	:	≤2,089 m/s²
> **Incerteza, K**	:	1,5 m/s²

Os níveis sonoros foram determinados de acordo com o código de ensaio de ruído previsto na norma EN 60335-2-79. O nível de intensidade sonora para o utilizador pode exceder 80 dB(A), o que requer medidas de proteção auditiva.

O valor de vibração declarado foi medido em conformidade com um método de ensaio padrão (de acordo com a norma EN 60335-2-79) e pode ser utilizado para comparar produtos entre si. O valor declarado de vibração também pode ser utilizado numa avaliação preliminar da exposição.

5063022678461_MNL_PT_V03.indd 15 20/11/2025 5:17 PM

AVISO! DEPENDENDO DA UTILIZAÇÃO REAL DO APARELHO, OS VALORES DE VIBRAÇÃO PODEM DIFERIR DO TOTAL DECLARADO! ADOTE MEDIDAS ADEQUADAS PARA SE PROTEGER CONTRA EXPOSIÇÃO À VIBRAÇÃO. TENHA EM CONSIDERAÇÃO TODO O PROCESSO DE TRABALHO, INCLUINDO OS MOMENTOS EM QUE O APARELHO ESTÁ A FUNCIONAR SEM CARGA OU DESLIGADO. AS MEDIDAS ADEQUADAS INCLUEM, ENTRE OUTRAS, MANUTENÇÃO E CUIDADOS REGULARES DO APARELHO E DOS ACESSÓRIOS DE CORTE, CONSERVAÇÃO DA TEMPERATURA DAS MÃOS, INTERVALOS PERIÓDICOS E PLANEAMENTO ADEQUADO DE PROCESSOS DE TRABALHO.

Explicação da etiqueta de classificação

Aparelho:

PPB1237PRW = Número do modelo

PP = Potência de desempenho

B = 240 V CA

1237 = Número de série

PRW = Lavadora de alta pressão

PT Preparação

Desembalar

AVISO! O APARELHO E A EMBALAGEM NÃO SÃO BRINQUEDOS PARA CRIANÇAS! AS CRIANÇAS NÃO DEVEM BRINCAR COM SACOS DE PLÁSTICO, FOLHAS E PEÇAS PEQUENAS! EXISTE PERIGO DE ASFIXIA E SUFOCAÇÃO!

NOTA: Podem existir resíduos de água em virtude de o aparelho ser submetido a um teste de fugas de água na fábrica, o que é normal.

1. Desembale todas as peças e coloque-as numa superfície lisa e estável.
2. Remova todos os materiais de embalagem e dispositivos de envio, se aplicável.

5063022678461_MNL_PT_V03.indd 16 20/11/2025 5:17 PM

3. Certifique-se de que o conteúdo entregue está completo e livre de danos. Caso constate que existem peças em falta ou que estas apresentam danos, não utilize o aparelho e contacte um representante. Utilizar um aparelho incompleto ou danificado representa perigo para pessoas e bens.
4. Certifique-se de que dispõe de todos os acessórios e ferramentas necessários para a montagem e a utilização.

Preparação

AVISO! Certifique-se de que o aparelho está completamente montado e de que a ligação ao abastecimento de água está completamente efetuada e segura antes de ligar o aparelho. Não utilize um aparelho que se encontre apenas parcialmente montado, montado com peças danificadas ou que tenha uma ligação insegura!

Siga as instruções passo a passo e utilize as ilustrações fornecidas como um guia visual para montar o aparelho e efetuar a ligação da água!

Retire a ficha da tomada antes de estar totalmente montado e de a ligação à água estar concluída!

01 Pega de montagem, ganchos e suportes

1. Utilize 4 parafusos (23) para fixar a pega (1) e o gancho para cabo de alimentação (2) no aparelho (Fig. 1).

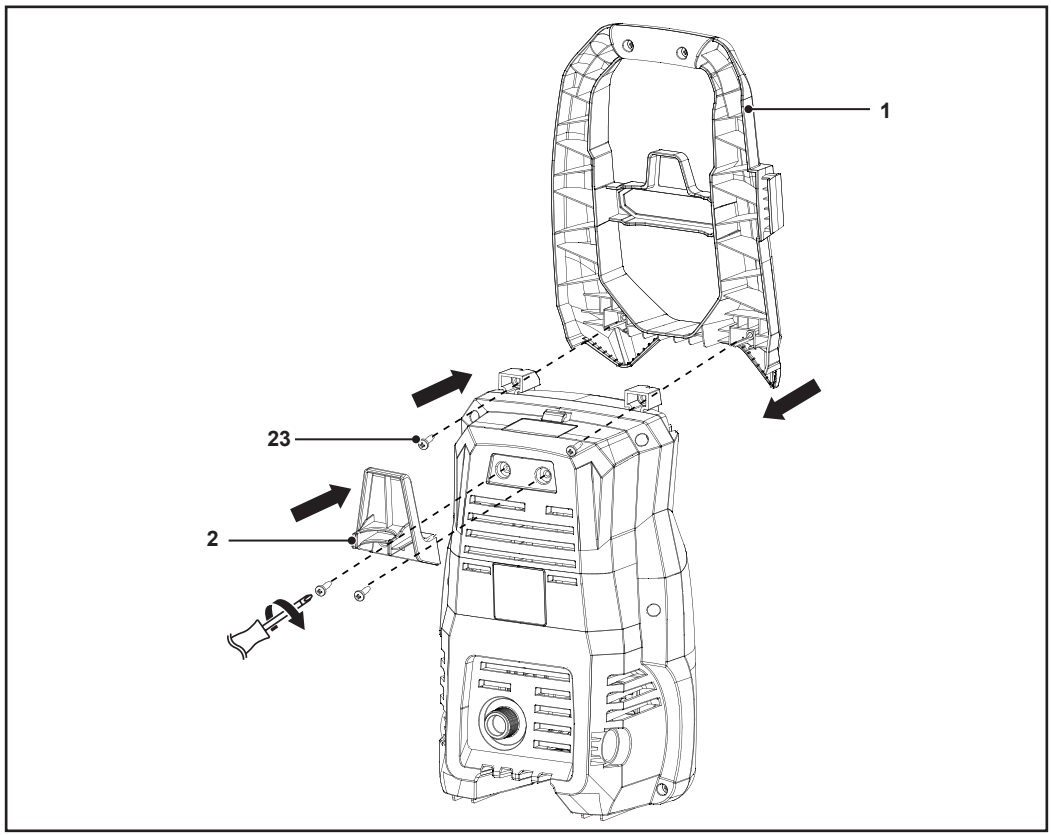

Fig. 1

5063022678461_MNL_PT_V03.indd 17 20/11/2025 5:17 PM

2. Deslize o suporte da pistola de gatilho e acessórios (4) para a ranhura lateral do aparelho (Fig. 2).

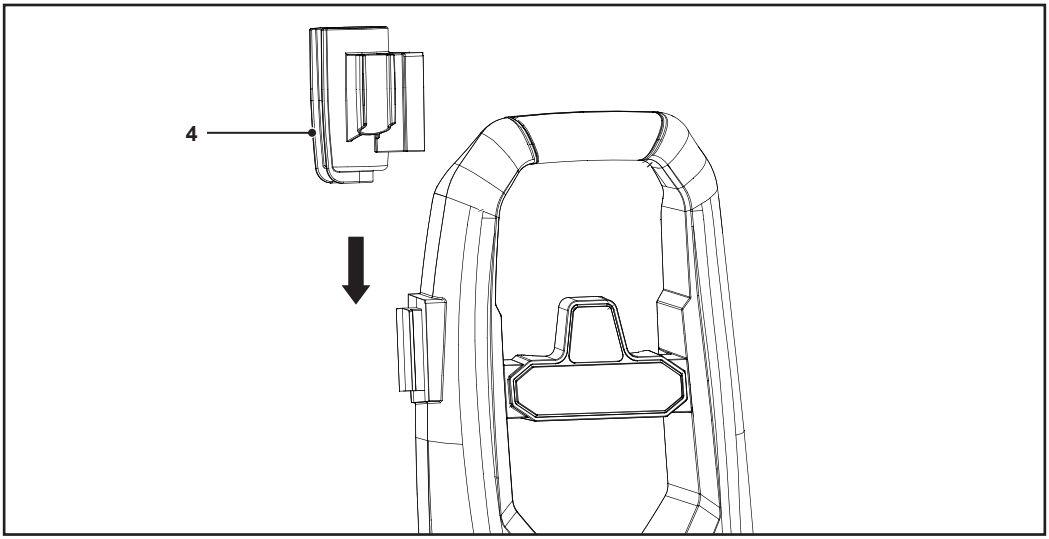

Fig. 2

3. Deslize o suporte do cabo de alimentação (25) para a ranhura na parte posterior do aparelho.
4. Fixe a correia do suporte do cabo de alimentação (26) no suporte do cabo de alimentação (25).
5. Fixe as 2 rodas (6) nas ranhuras na parte inferior do aparelho (Fig. 3). As rodas emitem um som de bloqueio ao encaixar devidamente no lugar.

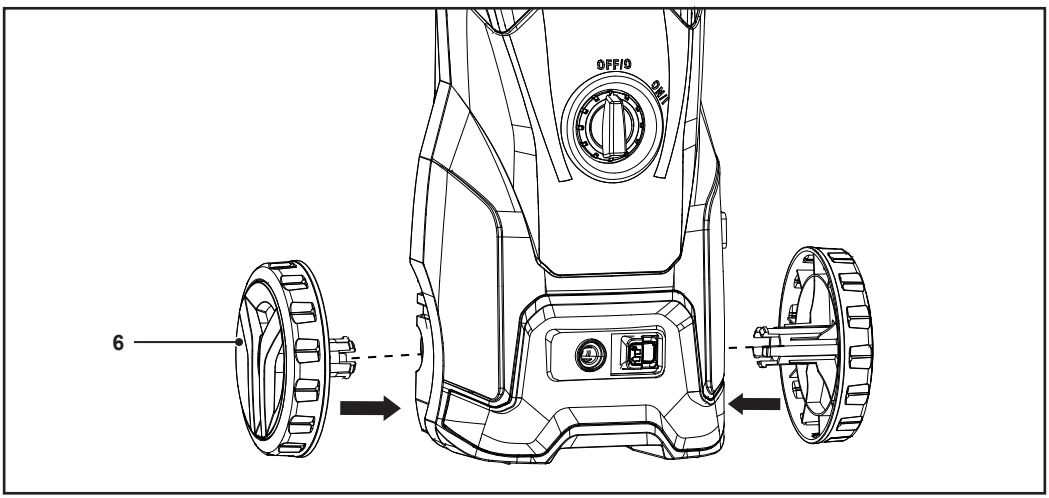

Fig. 3

5063022678461_MNL_PT_V03.indd 18 20/11/2025 5:17 PM

02 Selecionar o bocal

Selecione o bocal adequado em função da aplicação:

Bocal	Aplicação
Lança (15a) 	• Ajustável desde uma ampla pulverização em leque para áreas de maiores dimensões (por exemplo, plataformas, veículos) a um fluxo direto para uma limpeza direcionada (por exemplo, manchas difíceis em superfícies duras).
Lança de extensão (15b) 	
Bocal ajustável (16) 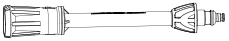	• Produz um padrão de pulverização amplo em forma de leque que abrange uma área maior mas com uma pressão menos concentrada. • Rode para alterar a largura do padrão em leque. • Use um padrão de jato de lápis para limpar a sujidade persistente.
Bocal rotativo (17) 	• Produz um jato de água rotativo e concentrado que proporciona uma potência de limpeza intensa num movimento circular.
Acessório do detergente (20) 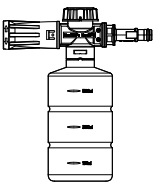	• Utilize detergente de limpeza para remover manchas difíceis, gordura e sujidade. • Aplica detergente a uma pressão inferior para garantir uma distribuição uniforme sem danificar as superfícies. • Permite o controlo da concentração de detergente para uma resistência de limpeza personalizada.

03 Encher o acessório do detergente

AVISO! Evite o contacto da pele com detergentes, nomeadamente o contacto com os olhos! Se o detergente entrar em contacto com os seus olhos, lave-os com água limpa e procure assistência médica imediata!

CUIDADO! Encha o acessório do detergente (20) apenas em áreas onde seja possível conter facilmente os derramamentos, idealmente sobre um pano de limpeza absorvente. Tenha pelo menos 2 a 3 panos de limpeza absorventes grandes à disposição para conter eventuais derrames. Evite contaminar o ambiente, a rede de abastecimento de água e/ou os sistemas de esgotos públicos.

NOTA: Utilize apenas detergentes suaves e ecológicos. Nunca use produtos químicos agressivos, detergentes abrasivos ou semelhantes, a fim de evitar danos para a sua saúde, para o aparelho e para o ambiente.

Encha o acessório do detergente (20) apenas com detergente suave diluído. Nunca use um detergente corrosivo ou inflamável.

Leia as instruções do fabricante no frasco de detergente para garantir uma preparação de utilização correta.

1. Desenrosque a tampa do acessório do detergente (20) rodando-a para a esquerda.
2. Encha o acessório do detergente (20) com um máximo de 600 ml de detergente suave diluído.
3. Aperte a tampa do acessório do detergente (20) rodando-a para a direita.

5063022678461_MNL_PT_V03.indd 19 20/11/2025 5:17 PM

04 Fixar o bocal

NOTA: A utilização da lança (15) é opcional.

1. Insira a lança (15), o bocal ajustável (16), o bocal rotativo (17) ou o acessório do detergente (20) na pistola de gatilho (10) (Fig. 4, passo 1). As saliências na lança, no bocal ajustável, no bocal rotativo ou no acessório do detergente têm de encaixar nos entalhes da pistola de gatilho.
2. Enquanto empurra a lança (15), o bocal ajustável (16), o bocal rotativo (17) ou o acessório do detergente (20) com firmeza para dentro da pistola de gatilho (10), rode a lança, o bocal ajustável, o bocal rotativo ou o acessório do detergente para a direita para fixar firmemente no devido lugar (Fig. 4, passo 2).

NOTA: Ignore o passo 3 seguinte se não utilizar a lança (15).

3. Insira o bocal ajustável (16), o bocal rotativo (17) ou o acessório do detergente (20) na lança (15) (Fig. 4, passo 3). O bocal ajustável, o bocal rotativo ou o acessório de detergente emitem um som de bloqueio ao encaixar devidamente no lugar.

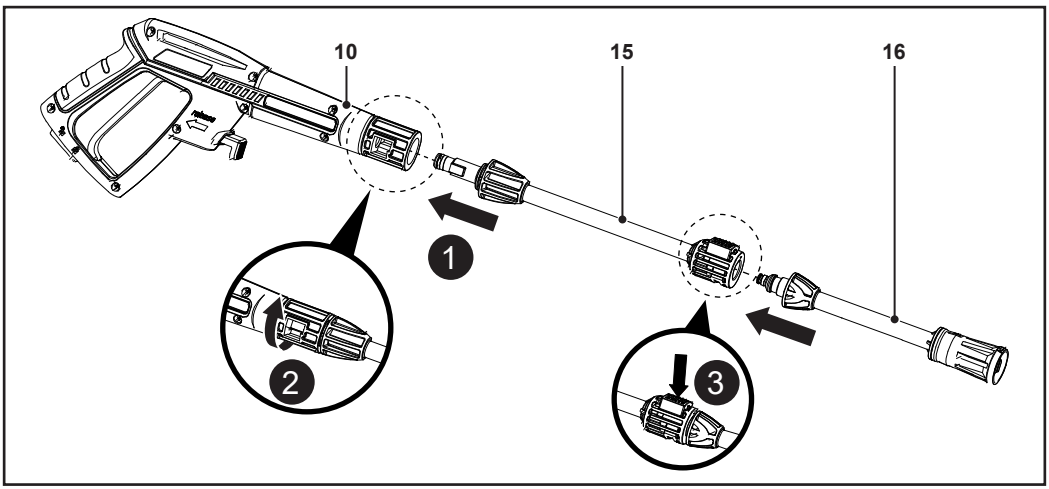

Fig. 4

05 Fixar a escova para chão ou a escova para pátio

AVISO! A escova para pátio (21b) destina-se apenas a ser utilizada em superfícies de pátio planas! Não tente utilizá-la em degraus ou verticalmente em paredes.

Nunca tente tocar no bocal rotativo nem utilizar em paralelo durante o funcionamento.

NOTA: A escova para pátio (21b) e a escova para chão (22) foram concebidas para limpar superfícies planas grandes.

1. Fixe a lança (15) na pistola de gatilho (10) (consulte “04 Fixar o bocal”).
2. Fixe o bocal da escova para pátio (21a) ou a escova para chão (22) na lança (15).
3. Fixe a escova para pátio (21b) no bocal da escova para pátio (21a).
4. O ângulo do conetor na escova para pátio (21b) pode ser ajustado conforme necessário.

5063022678461_MNL_PT_V03.indd 20 20/11/2025 5:17 PM

06 Conectar / desconectar a mangueira de pressão

Conectar / desconectar a mangueira de pressão de/para o aparelho

1. Para conectar, insira a mangueira de pressão (19) na saída de água (7). A mangueira de pressão emite um som de bloqueio ao encaixar devidamente no lugar (Fig. 5).
2. Para desconectar, deslize o botão deslizante (8) em direção à saída de água (7) (Fig. 5). Ao mesmo tempo, puxe a mangueira de pressão (19) para fora da saída de água (Fig. 5).

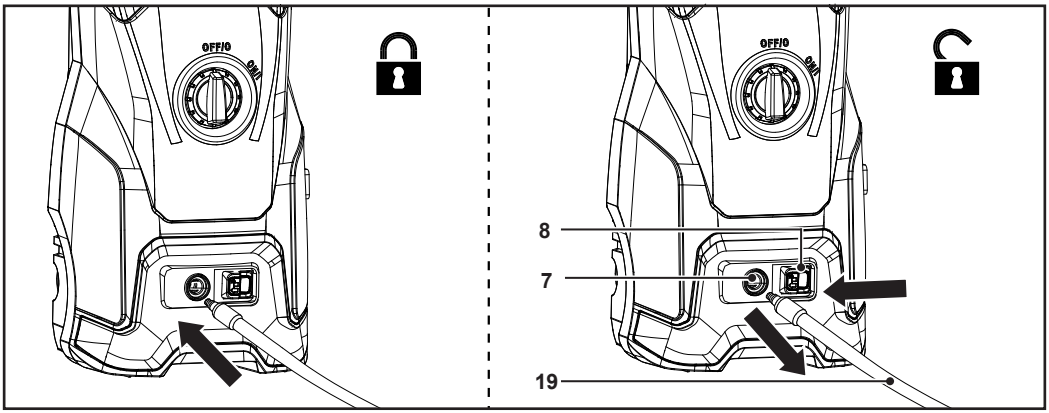

Fig. 5

Encaixar a pistola de gatilho na mangueira de pressão

3. Fixe a outra extremidade da mangueira de pressão (19) à entrada da mangueira de pressão (13) na pistola de gatilho (10) (Fig. 6).
4. Puxe cuidadosamente a mangueira de pressão (19) para garantir que está firmemente encaixada na pistola de gatilho (10).

Desencaixar a pistola de gatilho da mangueira de pressão

1. Desligue o aparelho.
2. Puxe o gatilho (11) para drenar a água depois de a operação estar concluída.
3. Prima e mantenha premido o botão de libertação (14) para retirar a mangueira de pressão (19) (Fig. 6).

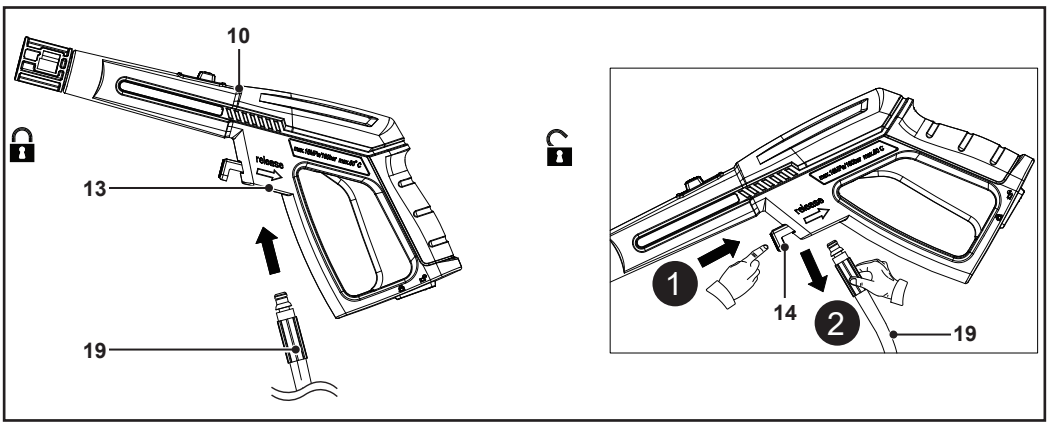

Fig. 6

5063022678461_MNL_PT_V03.indd 21 20/11/2025 5:17 PM

07 Ligar a uma fonte de abastecimento de água

AVISO! Este aparelho não se destina a ser ligado à fonte de fornecimento de água potável!

Cumpra as regulamentações da sua empresa de fornecimento local quando ligar o produto a uma linha de fornecimento de água! O aparelho nunca deve ser utilizado com uma rede de abastecimento de água potável sem um dispositivo antirrefluxo controlável, em conformidade com a norma EN 12729, tipo BA.

NOTA: Um dispositivo antirrefluxo destina-se a evitar que a água contaminada regresse para a rede de abastecimento de água potável. A válvula de retenção unidirecional impede que a água retroceda para os tubos de abastecimento de água que fornecem água potável e limpa. Se a água tiver passado por um dispositivo antirrefluxo, é considerada não potável. Beber essa água pode resultar em doenças gastrointestinais graves.

CUIDADO! Ligue o aparelho a um abastecimento de água doméstico ou a uma fonte de água com uma pressão de entrada de água de, pelo menos, 3 bar. Não ligue a um abastecimento de água quente ou de água de lagoas ou lagos.

Utilize uma mangueira de jardim com um comprimento máximo de 8 metros e um diâmetro mínimo de 13 mm (1/2").

Utilize apenas uma mangueira de jardim que não apresente fissuras, cortes ou quaisquer outros danos.

1. Remova a tampa de plástico da entrada de água (5).
2. Ligue o conetor da entrada de água (18) à entrada de água (5) enroscando-o para a direita (Fig. 7, passo 1).
3. Ligue uma extremidade da mangueira de jardim (não incluída) ao conetor da entrada de água (18) (Fig. 7, passo 2).
4. Ligue a outra extremidade da mangueira de jardim a uma fonte de abastecimento de água adequada (Fig. 7, passo 3).
5. Faça correr a água pela mangueira de jardim durante aproximadamente 30 segundos para remover eventuais detritos.

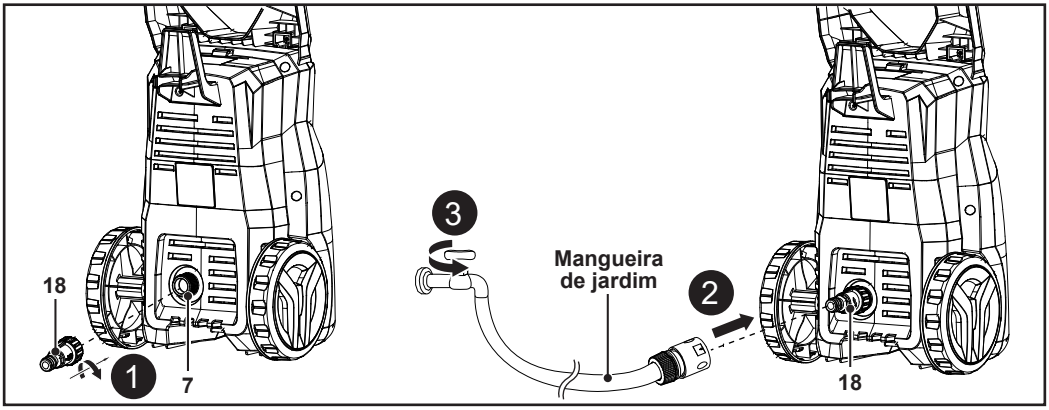

Fig. 7

5063022678461_MNL_PT_V03.indd 22 20/11/2025 5:17 PM

Utilização prevista

A lavadora de alta pressão foi concebida com uma potência nominal de entrada de 1800 Watts.

Este aparelho foi concebido para utilização individual para a limpeza de veículos, máquinas, barcos, alvenaria, etc., a fim de remover a sujidade mais difícil utilizando água limpa e detergentes químicos biodegradáveis.

Este aparelho não pode ser utilizado para limpar vestuário, calçado e outros têxteis. O jato de água não deve ser direcionado a pessoas, animais, qualquer equipamento elétrico ou ao próprio produto. Não lave objetos que contêm materiais perigosos para a saúde (por exemplo, amianto). Não utilize o aparelho em combinação com líquidos inflamáveis, explosivos e tóxicos.

Por razões de segurança, é essencial ler todo o manual de instruções antes da primeira utilização e respeitar todas as instruções que se encontram no mesmo. Este aparelho destina-se apenas a utilização particular doméstica e não a qualquer utilização comercial. Este produto não pode ser utilizado para outros fins que não os descritos.

AVISO! O aparelho pode ser utilizado por um operador com experiência* que tenha lido e compreendido os requisitos de segurança fornecidos neste manual de instruções, utilizando equipamento de proteção individual (EPI) adequado!

* Um operador com experiência é uma pessoa com competência e conhecimentos sobre a utilização e os perigos associados à utilização de uma lavadora de alta pressão, bem como sobre as precauções que devem ser tomadas para limitar esses perigos.

Dispositivos de segurança e controlos operacionais

PERIGO! Risco de ferimentos. O aparelho só deve ser colocado em funcionamento se não forem encontradas avarias. Se o interrutor de ligar/desligar (3) ou o gatilho (11) estiverem com defeito, não utilize o aparelho e solicite e a sua substituição ou reparação por um profissional qualificado.

AVISO! Não faça quaisquer ajustes nos dispositivos de segurança ou nos controlos operacionais.

01 Interrutor de ligar/desligar

- Coloque o interrutor de ligar/desligar (3) na posição **LIGADO** para ligar o aparelho e colocá-lo em funcionamento.
- Coloque o interrutor de ligar/desligar (3) na posição **DESLIGADO** para parar o aparelho.

02 Gatilho

- Aperte o gatilho (11) para ativar o fluxo de água.
- Solte o gatilho (11) para parar o fluxo.

03 Botão de bloqueio

NOTA: A pistola de gatilho (10) está equipada com um botão de bloqueio (12) a fim de evitar a ativação acidental do gatilho (11).

- Pressione o botão de bloqueio (12) para baixo quando o aparelho não estiver a ser utilizado, quando for deixado sem supervisão ou durante a montagem de acessórios adicionais.

5063022678461_MNL_PT_V03.indd 23 20/11/2025 5:17 PM

- Para desbloquear o gatilho (11), pressione o botão de bloqueio (12) para cima (Fig. 8).

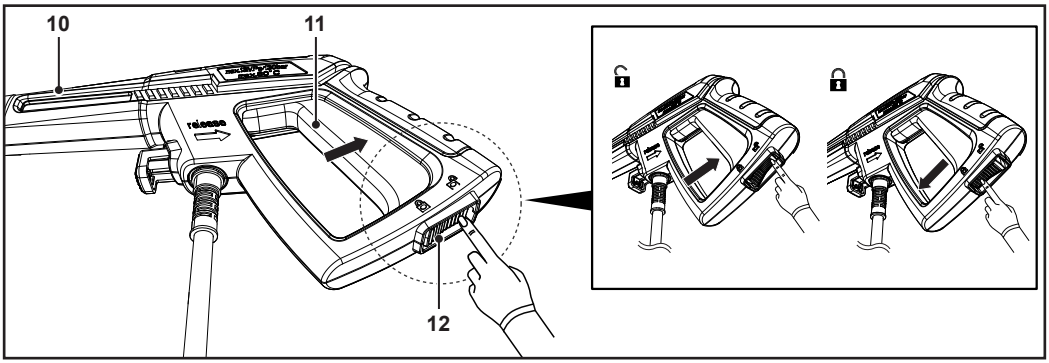

Fig. 8

04 Corte de sobrecarga

O aparelho para quando está sobrecarregado. Neste caso, desligue o aparelho, retire a ficha de alimentação da tomada e deixe-o arrefecer durante 2 a 3 minutos. Em seguida, repita o procedimento de arranque conforme descrito no capítulo “Ligar o aparelho”.

05 Válvula de segurança

A válvula de segurança é também uma válvula limitadora de pressão. Quando o gatilho (11) é libertado, a válvula abre-se e a água recircula pela entrada da bomba ou é descarregada para o solo.

PT Utilização

Verifique antes de começar

- Verifique o aparelho, bem como o cabo de alimentação (9) e os acessórios quanto a danos antes de cada utilização. Não utilize o aparelho se este estiver danificado ou apresentar sinais de desgaste.
- Certifique-se de que o aparelho está totalmente montado e de que a ligação ao abastecimento de água está completamente efetuada e segura antes de ligar o aparelho.
- Quando for utilizado detergente para a limpeza, verifique o nível de detergente no acessório do detergente (20) e reabasteça, se necessário. Certifique-se de que o acessório do detergente está instalado na pistola de gatilho (10).
- Segure sempre na pistola de gatilho (10) pela pega e superfície de apoio. Mantenha a pega e a superfície de apoio secas e livres de lubrificante para garantir um suporte seguro.
- Certifique-se de que os respiradouros estão sempre desobstruídos e limpos. Se necessário, limpe-os com uma escova macia. O bloqueio dos respiradouros pode provocar sobreaquecimento e danificar o aparelho.
- Solte o gatilho (11) para parar o aparelho imediatamente se, enquanto estiver a trabalhar, for interrompido pela entrada de outras pessoas na área de trabalho. Desligue sempre o aparelho antes de o deixar sem vigilância.
- Não trabalhe em excesso. Faça pausas regularmente para garantir que se consegue concentrar no trabalho e ter controlo total sobre o aparelho.

5063022678461_MNL_PT_V03.indd 24 20/11/2025 5:17 PM

Ligar o aparelho

AVISO! Não utilize o aparelho com uma torneira fechada! Isto leva ao funcionamento a seco, o que causa danos no aparelho.

AVISO! Tenha cuidado com as forças de reação que podem ocorrer ao apertar o gatilho (11). Segure sempre na pistola de gatilho (10) com as duas mãos.

AVISO! Não utilize o aparelho quando a temperatura ambiente for inferior a 0 °C. A água congelada no interior do aparelho pode provocar danos na bomba e no motor.

CUIDADO! Não permita que os jatos de alta pressão entrem em contacto com a pele ou olhos desprotegidos, nem com animais.

Evite o contacto da pele com o detergente, nomeadamente o contacto com os olhos. Se o detergente entrar em contacto com os olhos, lave-os com água limpa e procure assistência médica imediata.

Coloque sempre o interrutor ligar/desligar (3) na posição **DESLIGADO** e acione o botão de bloqueio (12) enquanto não estiver a ser utilizado ou estiver sem vigilância.

CUIDADO! Coloque o aparelho numa superfície firme e estável. Certifique-se de que o aparelho permanece sempre na posição vertical durante o funcionamento. Não vire o aparelho nem o coloque de lado (Fig. 9).

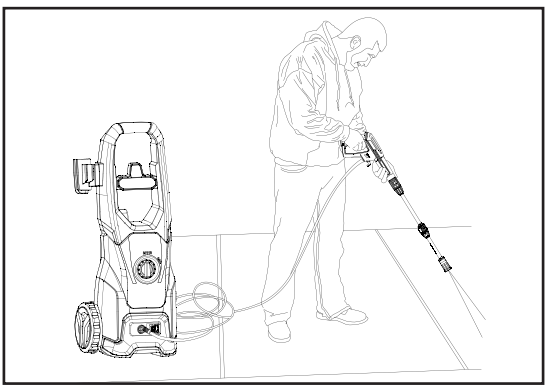

Fig. 9

1. Ligue a ficha (9) a uma tomada adequada.
2. Abra completamente a torneira de abastecimento de água.
3. Prima o botão de bloqueio (12) para cima para desbloquear o gatilho (11).
4. Aperte o gatilho (11) durante cerca de 1 minuto. Isto permite a eliminação de qualquer ar preso no interior do aparelho e na pistola de gatilho (10) antes de utilizar o aparelho.
5. Coloque o interrutor de ligar/desligar (3) na posição **LIGADO**.
6. Segure na pistola de gatilho (10) com as duas mãos. Vire o bocal ajustável (16) e o bocal rotativo (17) em direção à superfície a limpar.
7. Aperte o gatilho (11) para iniciar a limpeza.
8. Solte o gatilho (11) para parar a pulverização de água.

5063022678461_MNL_PT_V03.indd 25 20/11/2025 5:17 PM

NOTA: Quando o gatilho (11) é libertado, a pressão dinâmica desliga automaticamente o motor.

Quando o gatilho (11) é pressionado, o motor arranca automaticamente devido à diminuição da pressão. A pressão é restabelecida após um breve intervalo.

Para manter o funcionamento correto do aparelho, mantenha um intervalo de tempo mínimo de 4 a 5 segundos entre a libertação e o aperto do gatilho (11).

Ajustar a pulverização

Rode o bocal ajustável (16) para mudar o fluxo desde uma ampla pulverização em leque para áreas de maiores dimensões a um fluxo direto para uma limpeza direcionada (Fig. 10).

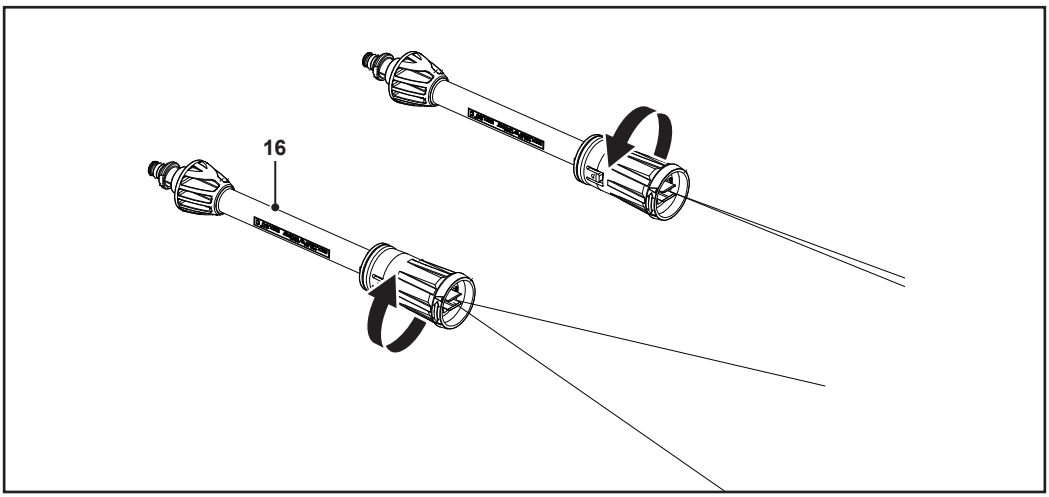

Fig. 10

Ajustar a espuma / diluição

Rode o botão no acessório do detergente (20) para controlar a quantidade de espuma misturada com a água:

- Rode o botão para a direita para utilizar mais espuma.
- Rode o botão para a esquerda para utilizar menos espuma (Fig. 11).

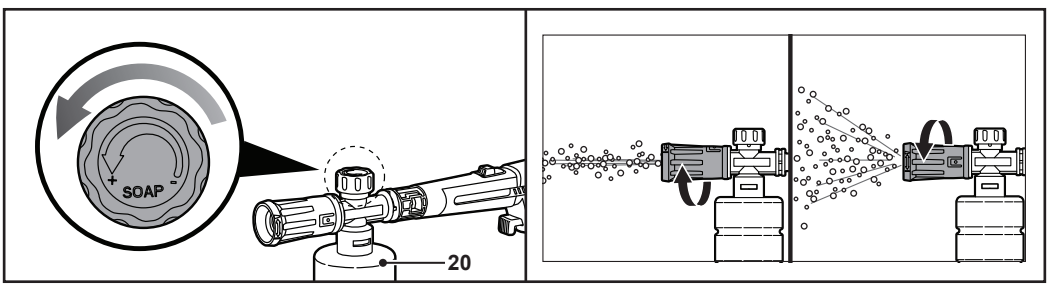

Fig. 11

5063022678461_MNL_PT_V03.indd 26 20/11/2025 5:17 PM

Dicas de trabalho

- Mantenha sempre uma distância razoável entre o bocal ajustável (16), o bocal rotativo (17) e a superfície a limpar.
- Dissolva a sujidade aplicando o detergente misturado com água na superfície enquanto ainda está seca. Deixe o detergente atuar na superfície durante alguns minutos, mas não o deixe secar.
- Nas superfícies verticais, comece de baixo para cima. Lave de baixo para cima, utilize o jato de alta pressão a uma distância mínima de 30 cm num ângulo de 45° e, em seguida, lave de cima para baixo.
- Em alguns casos, é necessário esfregar com escovas para remover a sujidade. A alta pressão nem sempre é a melhor solução para bons resultados de lavagem porque pode danificar algumas superfícies.
- A lavagem eficaz depende da pressão e do volume de água utilizado, no mesmo grau.
- Comece por pulverizar uma área de teste, sem pessoas nem objetos.

Após a utilização

- Desligue o aparelho e deixe-o arrefecer.
- Feche o fornecimento de água.
- Aperte novamente o gatilho (11) para libertar os resíduos de água e a pressão.
- Desligue a mangueira de jardim da fonte de água e do aparelho.



AVISO! Separe a mangueira de pressão (19) da pistola de gatilho (10) e a mangueira de jardim do aparelho apenas quando já não houver pressão no sistema!

- Bloqueie o gatilho (11) utilizando o botão de bloqueio (12).
- Desmonte os acessórios pela ordem inversa das instruções de montagem se não for utilizar este aparelho durante um longo período.
- Certifique-se de que todo o detergente restante do acessório do detergente (20) é drenado.
- Deixe o aparelho arrefecer antes de o limpar e antes de o armazenar.

PT Cuidados e manutenção

Regras de ouro para cuidados





AVISO! Desligue o aparelho e, em seguida, desligue o aparelho da corrente antes de realizar quaisquer tarefas de verificação, limpeza ou manutenção.

- Mantenha o aparelho limpo. Remova os detritos após cada utilização e antes de o armazenar.
- Uma limpeza regular e adequada ajuda a assegurar uma utilização segura e a prolongar o tempo de vida útil do aparelho.
- Inspecione o aparelho antes de cada utilização quanto a desgaste e peças danificadas. Não o utilize se forem detetados defeitos ou desgaste em alguma das peças. Substitua as peças gastas conforme necessário, ou contacte um centro de assistência autorizado para proceder a reparações antes de voltar a utilizar o aparelho.



AVISO! Efetue reparações e trabalhos de manutenção apenas de acordo com estas instruções! Todos os trabalhos suplementares devem ser realizados por um especialista qualificado!

5063022678461_MNL_PT_V03.indd 27 20/11/2025 5:17 PM

Limpeza geral

NOTA: Não utilize produtos químicos, alcalinos, abrasivos ou outros detergentes agressivos ou desinfetantes para limpar este aparelho, uma vez que podem ser prejudiciais para as superfícies do mesmo.

01 Limpar a estrutura

1. Limpe todas as superfícies com um pano macio e limpo.
2. Seque o aparelho após a limpeza.

02 Limpar os bocais

Para remover quaisquer depósitos de sujidade do bocal ajustável (16) e do bocal rotativo (17), insira o alfinete de limpeza (24) na abertura da ponta do bocal e mova-o para a frente e para trás (Fig. 12).

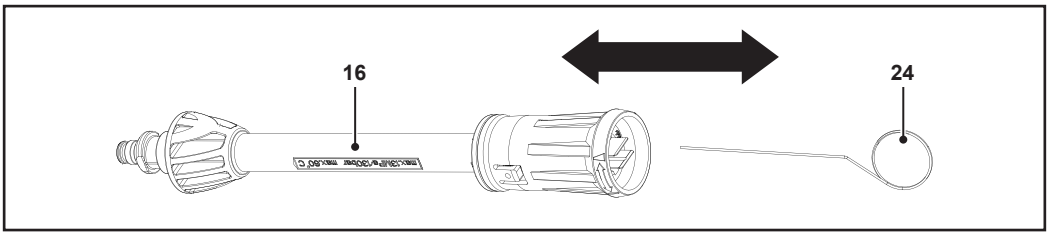

Fig. 12

03 Limpar o filtro de entrada

1. Solte a junta e o filtro de entrada do conetor da entrada de água (18) (Fig. 13).
2. Enxague o filtro de entrada e o conetor da entrada de água (18) com água limpa (Fig. 13).
3. Após a limpeza, volte a colocar corretamente o filtro de entrada e a junta no conetor da entrada de água (18).

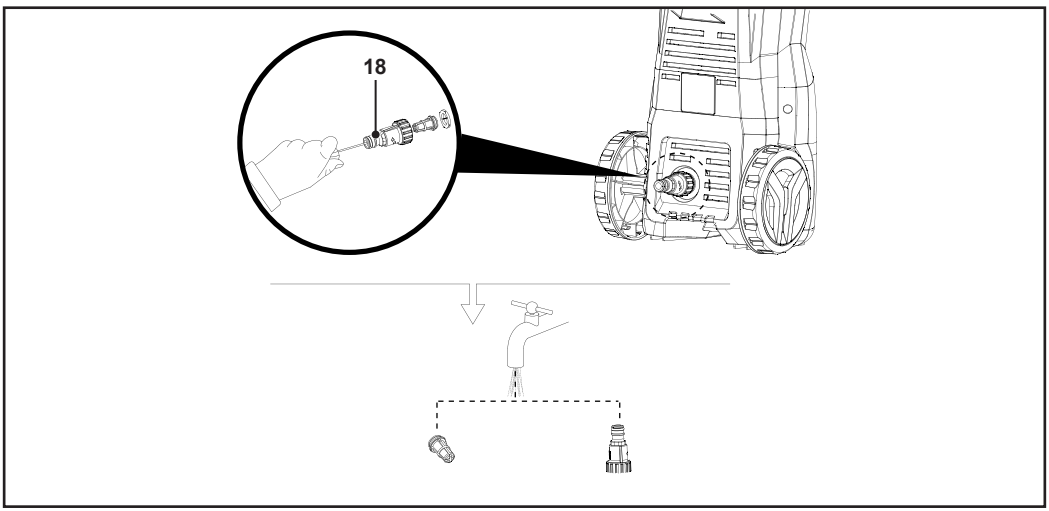

Fig. 13

5063022678461_MNL_PT_V03.indd 28 20/11/2025 5:17 PM

Manutenção

Antes e depois de cada utilização, verifique se o aparelho (ou acessórios) apresenta desgaste ou danos. Se necessário, substitua-os por novos conforme descrito neste manual de instruções.

O aparelho não contém quaisquer peças que possam ser objeto de manutenção pelo utilizador.

01 Peças sobresselentes/de substituição

As seguintes peças deste aparelho podem ser substituídas pelo consumidor. As peças sobresselentes estão disponíveis em concessionários autorizados ou através do nosso serviço de atendimento ao cliente.

Descrição	**N.º de modelo ou especificação**
Gancho para cabo de alimentação (2)	LT318
Suporte da pistola de gatilho e acessórios (4)	LT318
Roda (6)	LT318
Lança (15)	G30
Bocal ajustável (16)	G30
Bocal rotativo (17)	G30
Conetor da entrada de água (18)	QC02
Mangueira de pressão (19)	C01 (6 m)
Acessório do detergente (20)	S02A
Bocal da escova para pátio (21a)	LS30
Escova para pátio (21b)	LS30
Escova para chão (22)	B06
Parafusos (23)	ST4,8*16F
Alfinete de limpeza (24)	CP

Reparação

Este aparelho não contém peças que possam ser reparadas pelo consumidor. Contacte um centro de assistência autorizado ou uma pessoa devidamente qualificada para solicitar a respetiva verificação e reparação.

Armazenamento

- Coloque o aparelho na posição desligada e desligue-o da tomada.
- Desligue o aparelho do fornecimento de água.
- Limpe o aparelho conforme descrito acima.
- Enrole o cabo de alimentação (9) no gancho para cabo de alimentação (2).
- Fixe a pistola de gatilho (11), a lança (15), o bocal ajustável (16) ou o bocal rotativo (17) no suporte da pistola de gatilho e acessórios (4).
- Armazene o aparelho afastado de materiais corrosivos, como fertilizantes ou sal-gema.
- Armazene o aparelho num local seco, sem gelo, bem ventilado e afastado da luz solar.
- Armazene sempre o aparelho num lugar inacessível para crianças.
- Cubra o aparelho com uma capa ou cobertura adequados para o proteger contra o pó.

5063022678461_MNL_PT_V03.indd 29 20/11/2025 5:17 PM

Resolução de problemas

As suspeitas de avaria devem-se, frequentemente, a causas que os próprios utilizadores podem resolver. Por esse motivo, verifique o aparelho utilizando esta secção. Na maioria dos casos, o problema pode ser resolvido rapidamente.

AVISO! EXECUTE APENAS OS PASSOS DESCRITOS NESTAS INSTRUÇÕES! TODAS AS OUTRAS TAREFAS DE INSPEÇÃO, MANUTENÇÃO E REPARAÇÃO TÊM DE SER EFETUADAS POR UM CENTRO DE ASSISTÊNCIA AUTORIZADO OU UM ESPECIALISTA IGUALMENTE QUALIFICADO CASO NÃO CONSIGA RESOLVER O PROBLEMA SEM ASSISTÊNCIA!

Problema	Causa possível	Solução
1. O motor não arranca	1.1. O aparelho não está ligado à corrente	1.1. Ligue a ficha a uma tomada adequada
	1.2. Ausência de energia elétrica	1.2. Verifique se a ficha está devidamente encaixada na tomada e se existe alimentação de tensão
2. O motor emite um zumbido mas não arranca	2.1. Tensão de alimentação demasiado baixa	2.1. Verifique se a tensão da linha de alimentação elétrica é igual à indicada na etiqueta de classificação do aparelho
	2.2. Queda de tensão devido à utilização de um prolongador	2.2. Verifique as caraterísticas do prolongador
	2.3. Aparelho não utilizado durante um longo período de tempo	2.3. Contacte o Centro de Assistência Técnica Autorizado mais próximo
3. A bomba não atinge a pressão de trabalho	3.1. Desgaste do bocal	3.1. Substitua o bocal
	3.2. Filtro de entrada de água sujo	3.2. Limpe o filtro de entrada de água
	3.3. Fornecimento de água insuficiente	3.3. Abra completamente a torneira de abastecimento de água
	3.4. O ar está a ser aspirado para o sistema	3.4. Verifique o aperto das conexões de mangueira
	3.5. Ar na bomba	3.5. Desligue o aparelho e continue a apertar o gatilho repetidamente até que a água saia num fluxo constante. Volte a ligar o aparelho
4. A pressão da bomba cai subitamente durante a utilização	4.1. Água de entrada demasiado quente	4.1. Diminua a temperatura
	4.2. Bocal entupido	4.2. Limpe o bocal
	4.3. Filtro de entrada de água sujo	4.3. Limpe o filtro de entrada de água
5. Fuga de água proveniente do aparelho	5.1. Vedantes gastos	5.1. Solicite a substituição dos vedantes no Centro de Assistência Técnica Autorizado mais próximo
6. Ruído excessivo	6.1. Água de entrada demasiado quente	6.1. Diminua a temperatura

5063022678461_MNL_PT_V03.indd 30 20/11/2025 5:17 PM

Problema	Causa possível	Solução
7. O aparelho arranca mesmo com o gatilho libertado	7.1. Sistema de alta pressão ou circuito da bomba não estanque	7.1. Contacte o Centro de Assistência Técnica Autorizado mais próximo
8. Não sai água ao apertar o gatilho (com ligação de água completa)	8.1. Bocal entupido	8.1. Limpe o bocal
9. Detergente não extraído	9.1. Detergente demasiado denso 9.2. Depósitos ou restrição no circuito de detergente	9.1. Dilua com água 9.2. Lave com água limpa e elimine quaisquer restrições. Se o problema persistir, contacte o Centro de Assistência Técnica Autorizado mais próximo

Reciclagem e eliminação



Este símbolo é conhecido como o "símbolo do caixote do lixo com uma cruz por cima". Quando este símbolo está marcado num produto ou pilha, significa que não devem ser eliminados juntamente com os resíduos domésticos comuns. Alguns produtos químicos contidos em produtos elétricos/eletrónicos ou pilhas podem ser prejudiciais para a saúde e para o ambiente. Elimine itens elétricos/eletrónicos/pilhas apenas em sistemas de recolha seletiva direcionados para a recuperação e reciclagem dos materiais no seu interior. A sua cooperação é essencial para garantir o sucesso destes sistemas e para a proteção do ambiente.

Garantia

Empenhamo-nos especialmente na seleção cuidada de materiais de elevada qualidade e utilizamos técnicas de fabrico que nos permitem criar produtos que incorporam design e durabilidade. Este produto tem uma garantia do fabricante de 2 anos contra defeitos de fabrico, a partir da data de compra (se comprado na loja) ou data de entrega (se comprado online), sem custo adicional para uso doméstico normal (não profissional ou comercial).

Para apresentar uma reclamação ao abrigo desta garantia, é necessário apresentar a prova de compra (tal como um recibo, uma fatura de compra ou outra prova admissível em conformidade com a lei em vigor). Mantenha o comprovativo de compra num lugar seguro. Para esta garantia se aplicar, o produto comprado tem de ser novo; não se aplica a produtos em segunda mão ou a produtos de exibição. Salvo disposição em contrário na lei em vigor, a garantia de qualquer produto de substituição expira no final do período da garantia do produto original.

Esta garantia cobre defeitos e falhas de produto, desde que o produto tenha sido utilizado para o fim a que se destina e tenha sido sujeito à instalação, limpeza, manutenção e a cuidados de acordo com as informações contidas nestes termos e condições, no manual do utilizador e na prática padrão, desde que a mesma não contrarie o manual de utilizador.

Esta garantia não cobre defeitos e danos causados pelo desgaste normal, nem danos que possam resultar de utilização indevida, instalação ou montagem incorreta, negligência, acidentes, utilizações indevidas ou modificações do produto. Salvo disposição em contrário na lei em vigor, esta garantia não abrange, em caso algum, custos auxiliares (expedição, deslocação, custos de desinstalação e reinstalação, mão-de-obra, etc), ou danos diretos e indiretos.

5063022678461_MNL_PT_V03.indd 31 20/11/2025 5:17 PM

Esta garantia não cobre defeitos causados ou como resultado de:

- Uso e desgaste normal
- Negligência, uso incorreto ou excessivo
- Tentativas de reparação efetuadas por pessoas que não sejam um agente autorizado
- Danos estéticos
- Danos causados por objetos ou substâncias estranhas ou acidentes.
- Danos acidentais ou modificação
- Incumprimento das diretrizes do fabricante
- Perda dos bens

Se o produto apresentar algum defeito, iremos, dentro de um prazo razoável, reparar ou substituir.

Os direitos no âmbito desta garantia têm força executiva no país onde adquiriu este produto. As questões relativas à garantia devem ser esclarecidas na loja onde adquiriu o produto. A garantia complementa e não afeta os seus direitos legais.

Se adquiriu este produto em Portugal - o distribuidor é responsável por quaisquer defeitos de conformidade do produto de acordo com os termos da lei relativa a garantias (Decreto-Lei N.º 67/2003), aditada pelo Decreto-Lei N.º 84/2008.

IMPORTANTE – CONSERVE ESTE MANUAL PARA FUTURAS CONSULTAS: LEIA ATENTAMENTE

5063022678461_MNL_PT_V03.indd 32 20/11/2025 5:17 PM

CE

(EN) EU DECLARATION OF CONFORMITY
(FR) DÉCLARATION UE DE CONFORMITÉ
(PL) DEKLARACJA ZGODNOŚCI UE
(RO) DECLARAȚIA DE CONFORMITATE UE
(ES) DECLARACIÓN UE DE CONFORMIDAD
(PT) DECLARAÇÃO DE CONFORMIDADE UE

Product / Produit / Produkt / Produsul / Producto / Produto

- Performance power pressure washer 1800 W / Nettoyeur haute pression performance power 1800 W / Myjka ciśnieniowa Performance power 1800 W / Aparat de spălat cu presiune Performance Power de 1 800 W / Hidrolimpiadora Performance Power de 1800 W / Lavadora de alta pressão de 1800 W
- PPB1237PRW
- 000001 - 999999

Name and address of the manufacturer or his authorised representative:
Nom et adresse du fabricant ou de son mandataire:
Nazwa i adres producenta lub jego upoważnionego przedstawiciela:
Denumirea și adresa producătorului sau a reprezentantului său autorizat:
Nombre y dirección del fabricante o de su representante autorizado:
Nome e endereço do fabricante ou do respetivo mandatário:

Kingfisher International Products B.V.,
Rapenburgerstraat 175E,
1011 VM Amsterdam,
The Netherlands

This declaration of conformity is issued under the sole responsibility of the manufacturer.
La présente déclaration de conformité est établie sous la seule responsabilité du fabricant.
Niniejsza deklaracja zgodności wydana zostaje na wyłączną odpowiedzialność producenta.
Prezenta declarație de conformitate este emisă pe răspunderea exclusivă a producătorului.
La presente declaración de conformidad se expide bajo la exclusiva responsabilidad del fabricante.
A presente declaração de conformidade é emitida sob a exclusiva responsabilidade do fabricante.

Object of the declaration / Objet de la declaration / Przedmiot deklaracji / Obiectul declarației / Objeto de la declaración / Objeto da declaração

Product / Produit / Produkt / Produsul / Producto / Produto	**Model / Modèle / Model / Modelul / Modelo / Modelo**	**EAN**
Performance power pressure washer 1800 W / Nettoyeur haute pression performance power 1800 W / Myjka ciśnieniowa Performance power 1800 W / Aparat de spălat cu presiune Performance Power de 1 800 W / Hidrolimpiadora Performance Power de 1800 W / Lavadora de alta pressão de 1800 W	PPB1237PRW	5063022678461 5063022678447

The object of the declaration described above is in conformity with the relevant Union harmonisation legislation:
L'objet de la déclaration décrit ci-dessus est conforme à la législation d'harmonisation de l'Union applicable:
Wymieniony powyżej przedmiot niniejszej deklaracji jest zgodny z odnośnymi wymaganiami unijnego prawodawstwa harmonizacyjnego:
Obiectul declarației descris mai sus este în conformitate cu legislația relevantă de armonizare a Uniunii:
El objeto de la declaración descrita anteriormente es conforme con la legislación de armonización pertinente de la Unión:
O objeto da declaração acima descrito está em conformidade com a legislação de harmonização da União aplicável:

5063022678461_MNL_PT_V03.indd 33 20/11/2025 5:17 PM

2006/42/EC as amended Machinery Directive
2014/30/EU as amended Directive Electromagnetic compatibility
2000/14/EC as amended Outdoor Noise Directive
2011/65/EU as amended Directive Restriction of the use of certain hazardous substances in electrical and electronic equipment
Directive 2006/42/CE relative aux machines
2014/30 / UE telle que modifiée Directive Compatibilité électromagnétique
Directive 2000/14/CE relative aux émissions sonores extérieures
Directive 2011/65/UE relative à la limitation de l'utilisation de certaines substances dangereuses dans les équipements électriques et électroniques
2006/42/WE w zmienionej dyrektywie maszynowej
2014/30 / UE ze zmianami Dyrektywa Kompatybilność elektromagnetyczna
2000/14/WE w zmienionej dyrektywie w sprawie hałasu na zewnątrz
2011/65 / UE ze zmianami Dyrektywa Ograniczenie stosowania niektórych niebezpiecznych substancji w sprzęcie elektrycznym i elektronicznym
2006/42/CE, astfel a fost modificată Directiva privind echipamentele
2014/30/UE, astfel a fost modificată Directiva privind compatibilitatea electromagnetică
2000/14/CE, astfel a fost modificată Directiva privind zgomotul în aer liber
2011/65/UE, astfel a fost modificată Directiva privind limitarea utilizării anumitor substanțe periculoase în echipamentele electrice și electronice
Directiva sobre maquinaria modificada 2006/42/CE
2014/30/UE modificada Directiva Compatibilidad electromagnética
2000/14/CE modificada Directiva sobre ruido al aire libre
2011/65/UE modificada Directiva Restricción del uso de determinadas sustancias peligrosas en equipos eléctricos y electrónicos
2006/42/CE como diretiva de máquinas alteradas
2014/30/UE como alteração da compatibilidade eletromagnétic
2000/14/CE como diretiva de ruído exterior alterada
2011/65/UE como restrição diretiva alterada da utilização de certas substâncias perigosas em equipamentos elétricos e eletrónicos

Measured Sound Power Level	Guaranteed Sound Power Level
Le niveau de puissance acoustique mesuré	Le niveau de puissance acoustique garant
Zmierzony poziom mocy akustycznej	Gwarantowany poziom mocy akustycznej
Nivel de putere acustică măsurat	Nivel de putere acustică garantat
Nivel de potencia sonora medido	Nivel de potencia sonora garantizado
Nível de potência sonora medido	Nível de potência sonora garantido
: 88.3 dB(A)	: 92 dB(A)

References to the relevant harmonised standards used or references to the other technical specifications in relation to which conformity is declared:
Références des normes harmonisées pertinentes appliquées, y compris la date de celles-ci, ou des autres specifications techniques, y compris la date de celles-ci, par rapport auxquelles la conformité est déclarée:
Odwołania do odnośnych norm zharmonizowanych, które zastosowano, wraz z datą normy, lub do innych specyfikacji technicznych, wraz z datą specyfikacji, w odniesieniu do których deklarowana jest zgodność:
Trimiteri la standardele armonizate relevante folosite, inclusiv data standardului, sau trimiteri la celelalte specificații tehnice, inclusiv data specificațiilor, în legătură cu care se declară conformitatea:
Referencias a las normas armonizadas pertinentes utilizadas, incluidas las fechas de las normas, o referencias a las otras especificaciones técnicas, incluidas las fechas de las especificaciones, respecto a las cuales se declara la conformidad:
Referências às normas harmonizadas aplicáveis utilizadas, incluindo a data da norma, ou às outras especificações técnicas, incluindo a data da especificação, em relação às quais é declarada a conformidade:

5063022678461_MNL_PT_V03.indd 34 20/11/2025 5:17 PM

EN 60335-1:2012/A16:2023
EN 60335-2-79:2012
EN 62233:2008
EN IEC 55014-1:2021
EN IEC 55014-2:2021
EN IEC 61000-3-2:2019/A2:2024
EN 61000-3-3:2013/A2:2021

Authorised signatory and technical file holder / signataire et responsable de la documentation technique authorisé / podmiot uprawniony do wystawienia i adres prezechowywania dokumentacji technicznej / semnatar autorizat și deținător al dosarului tehnic / firmante autorizado y titular del expediente tecnico / signatário autorizado e detentor da ficha técnica

Kingfisher International Products B.V.,
Rapenburgerstraat 175E,
1011 VM Amsterdam,
The Netherlands



David Awe
Group Quality Director : 03/09/2025

5063022678461_MNL_PT_V03.indd 35 20/11/2025 5:17 PM

Fabricante:

EU Manufacturer:
Kingfisher International Products B.V.,
Rapenburgerstraat 175E,
1011 VM Amsterdam,
The Netherlands

PT www.bricodepot.pt
Para consultar manuais de instruções online, visite www.kingfisher.com/products